DENON®

Insertion des piles 9
Portée de la télécommande 9

Audio haute qualité 10
Haute performance 13
Fonctionnement aisé 17

Panneau avant 18
Affichage 22
Panneau arrière 24
Télécommande 28

Avant le branchement des enceintes 40
Configuration de l'enceinte et paramétrages de l'"Affectation des Amplis" 44
Branchement d'enceintes 5.1 canaux 46
Branchement d'enceintes 7.1 canaux 47
Branchement d'enceintes 9.1 canaux 51
Branchement d'enceintes 11.1 canaux 59
Connexion bi-amp 65
Branchement d'enceintes 9.1 canaux : Deuxième paire d'enceintes avant 67
Branchement d'enceintes multi-zones 68

Connexion 1 : Téléviseur équipé d'une borne HDMI et compatible avec la fonction ARC (Audio Return Channel) 74
Connexion 2 : Téléviseur équipé d'une borne HDMI et incompatible avec la fonction ARC (Audio Return Channel) 75
Connexion 3 : Téléviseur non équipé d'une borne HDMI 76

Connexion d'un décodeur (Tuner satellite/TV par câble) 78
Connexion d'un lecteur DVD ou le lecteur Blu-ray Disc 79
Connexion d'un lecteur Blu-ray Disc compatible avec la fonction Denon Link HD 80
Connexion d'un caméscope vidéo ou d'un console de jeux 81
Connexion d'une platine 82

LAN filaire 84
LAN sans fil 85

Prises REMOTE CONTROL 86
Prise TRIGGER OUT 87

Mise sous tension 90
Sélection de la source d'entrée 90
Réglage du volume 91
Coupure temporaire du son (Sourdine) 91
Lecture avec les lecteurs DVD/Blu-ray Disc 91

Lecture des fichiers d'un dispositif mémoire USB 93

Lecture de musique à partir d'un périphérique Bluetooth 97
Appariement avec d'autres périphériques Bluetooth 99
Reconnexion à cet appareil à partir d'un périphérique Bluetooth 100

Écoute de Radio Internet 102

Lecture de fichiers stockés sur un ordinateur ou un stockage NAS 104

Compte HEOS 108
Lecture depuis des services de diffusion de musique 109
Écouter la même musique dans plusieurs pièces 112

Lecture de titres de votre iPhone, iPod touch ou iPad 117
Lecture de la musique iTunes avec cet appareil 117
Réalisation des opérations de lecture sur iTunes avec la télécommande de cet appareil 118
Lisez un morceau depuis votre iPhone, votre iPodtouch ou votre iPad sur plusieurs appareils synchronisés (AirPlay 2) 119

Lecture de la musique Spotify avec cet appareil 120

Ajout des Favoris HEOS 122
Lecture des Favoris HEOS 122
Suppression des Favoris HEOS 123
Réglage de l'audibilité des dialogues et voix (Amélior. Dialogues) 123
Ajuster le volume de chaque canal pour le faire correspondre à la source d'entrée (Réglage niv. Canal) 124
Réglage de la tonalité (Tonalité) 125
Affichage de la vidéo voulue lors de la lecture audio (Sélect. Vidéo) 126
Réglage de la qualité d'image pour votre environnement de visualisation (Mode photo) 127
Lecture de la même musique dans toutes les zones (Toutes zones stéréo) 128

Sélection d'un mode d'écoute 130
Lecture directe 131
Lecture Pure Direct 132
Lecture surround auto 132
Description des types de mode audio 133
Mode son qui peut être sélectionné pour chaque signal d'entrée 137

Procédure de réglage 141

Utilisation de la minuterie sommeil 145

Solliciter le paramétrage 147
Modification des réglages 148

Désactivation de toutes les opérations de touche 149
Désactivation de toutes les opérations de touche sauf VOLUME 149
Annulation de la fonction de verrouillage du panneau 150

Désactivation de la fonction de capteur de la télécommande 151
Activation de la fonction du capteur à distance 151

Contrôle de l'appareil à partir d'un contrôle Web 152

Connexion de ZONE 154
Lecture dans ZONE2/ZONE3 159

Fonctionnement du menu 165

Réglage niv Subw 166
Sync des graves 166
Paramètres surr. 167
Restorer 172
Délai audio 173
Volume 174
Audyssey® 175
EQ Graphic 178

Réglages image 180
Config. HDMI 182
Réglages sorties 187
Sortie vid.composantes 191
Affichage à l'écran 191
Format signal 4K 192
Format TV 194

Affectation des entrées 195
Renommer les sources 197
Masquer les sources 197
Niveau des sources 198
Sélect. Entrées 198

Procédure pour les réglages des enceintes (Conf. Audyssey®) 201
Message d'erreur 207
Retour aux réglages "Conf. Audyssey®" 209

Affectation des Amplis 210
Config. enceintes 217
Distances 222
Niveaux 223
Crossover 224
Graves 225
Enceintes avant 226
Lecture stéréo 226

Informations 229
Connexion 229
Config. Wi-Fi 230
Réglages 232
Commande réseau 234
Nom convivial 234
Diagnostic 235

Vous ne vous êtes pas connecté 236
Vous êtes déjà connecté 236

Langue 237
ECO 237
Config. de ZONE2 / Config. de ZONE3 241
Renommer zone 243
Sélect.Rapid.Nom 243
Sortie Trigger 1 / Sortie Trigger 2 244
Afficheur façade 244
Micrologiciel 245
Informations 248
Données d'utilisation 249
Sauveg. & charger 250
Verrou de config. 250
Réinitialiser 251

Enregistrement des codes préréglés 253
Commande des dispositifs 256
Initialisation des codes préréglés enregistrés 259
Spécification de la zone d'opération avec la télécommande 259
Réinitialisation de la télécommande 259

L'alimentation ne se met pas sous/hors tension 264
Les opérations ne peuvent pas être effectuées via la télécommande 265
L'affichage sur cet appareil n'affiche rien 265
Aucun son n'est émis 266
L'audio souhaité n'est pas émis 267
Le son est interrompu ou on entend des bruits 269
Aucune vidéo ne s'affiche sur le téléviseur 270
L'écran du menu ne s'affiche pas sur le téléviseur 272
La couleur de l'écran du menu et le contenu des opérations affichées sur le téléviseur est différente de la normale 272
Impossible de lire AirPlay 273
Impossible de lire les dispositifs mémoire USB 274
Impossible de lire le Bluetooth 275
Impossible de lire la radio Internet 276
Impossible de lire les fichiers musiques sur le PC ou le NAS 277
Plusieurs services en ligne ne peuvent pas être lus 278
La fonction HDMI Contrôle ne fonctionne pas 278
Impossible de se connecter à un réseau local sans fil 279
Lors de l'utilisation de HDMI ZONE2, les dispositifs ne fonctionnent pas correctement 280
Messages d'erreur de mise à jour/mise à niveau 281

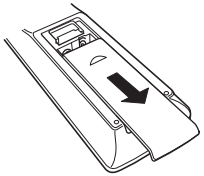

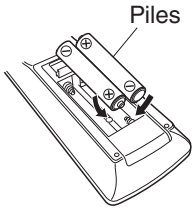

- Pour éviter un endommagement de la télécommande ou une fuite du liquide des piles:
  - Ne pas mélanger piles neuves et anciennes.
  - Ne pas utiliser deux types de piles différents.
- Ôtez les piles de la télécommande si vous ne l'utilisez pas pendant longtemps.
- En cas de fuite du liquide de pile, essuyez soigneusement l'intérieur du compartiment avant d'insérer de nouvelles piles.

Pointez la télécommande vers le capteur de télécommande de l'unité.

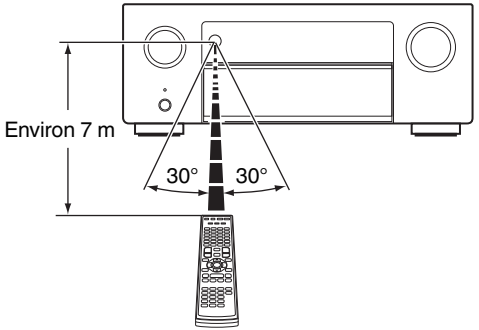

-

  Pour un réalisme optimal et une gamme dynamique étonnante, la section de l'amplificateur de puissance dispose d'appareils de puissance discrets (pas un circuit intégré).
  En utilisant des appareils discrets à haute puissance et courant élevé, l'amplificateur peut aisément faire fonctionner des enceintes haute qualité.

- ☞_____

  Cet appareil est équipé d'un décodeur qui prend en charge le format audio Dolby Atmos. La localisation ou l'acheminement du son est précisément reproduit par l'ajout d'enceintes au plafond, vous permettant d'expérimenter un incroyable champ acoustique sonore naturel et réaliste.

- ☞_____

  Cet appareil est équipé de la technologie de décodeur DTS:X. Grâce à la technologie audio immersive du DTS:X, basée sur les objets et qui supprime les limites des canaux, l'expérience du Home Cinema atteint de nouveaux sommets. La flexibilité des objets permet d'élargir ou rétrécir le son et de le déplacer dans la pièce avec une précision incomparable pour une expérience audio immersive plus riche.

- ☞_____

  La technologie DTS Virtual:X intègre la fonctionnalité exclusive de DTS supérieure virtuelle et supérieure surround pour offrir une expérience sonore immersive depuis n'importe quelle source d'entrée (du signal stéréo au signal 7.1.4 canaux) et de configuration d'enceintes.

  * Vous ne pouvez pas utiliser DTS Virtual:X lorsque les enceintes hautes sont connectées.

- ☞_____

  Audyssey LFC™ résout le problème des sons basses fréquences qui dérangent les personnes dans les pièces ou les appartements voisins. Audyssey LFC™ surveille le contenu audio de manière dynamique et supprime les basses fréquences qui traversent les murs, les sols et les plafonds. Il applique ensuite un traitement psychoacoustique afin de restaurer la perception des basses pour les auditeurs présents dans la pièce. Il en résulte un son d'excellente qualité qui ne dérange plus les voisins.

- ☞_____

  L'appareil inclut une capacité de sortie de deux subwoofers et peut ajuster le niveau et le décalage pour chaque subwoofer individuellement.
  Audyssey Sub EQ HT™ facilite l'intégration en compensant d'abord toute différence de niveau et de décalage entre les deux subwoofers puis en appliquant Audyssey MultEQ® XT32 aux deux subwoofers simultanément pour des détails et une réponse de basses profondes améliorés.

•

☞_____

Cet appareil est équipé de notre technologie exclusive “Denon Link HD”. Lors de la connexion à un lecteur de disques Denon qui a Denon Link HD, la localisation du son devient plus précise, avec des détails et une définition plus élevés. Le système fonctionne en portant le signal essentiel de synchronisation du temps via la connexion Denon Link HD appropriée, réduisant le sautillement causé par des connexions numériques conventionnelles. Cet effet peut être appliqué à un autre support de source audio à partir d’un lecteur de disques Blu-ray.
Cette technologie permet de lire un contenu audio source à 2 canaux ou un contenu audio source multi-canaux 7.1/5.1 via des enceintes 11.1 canaux maximum, en obtenant une scène sonore encore plus large.

•

Cet appareil est équipé d'un décodeur Auro-3D.
Dans Auro-3D, les enceintes Avant Haut (FHL + FHR), Hauteur Surround (SHL + SHR) et Surround Plafond (TS/optionnel) sont ajoutées à un système 5.1 canaux traditionnel afin d'obtenir un champ sonore naturel et réaliste audible depuis toutes les directions.

Vous pourrez apprécier pleinement la lecture Auro-3D si vous disposez correctement les enceintes pour Auro-3D.

■ Lecture Auro-3D

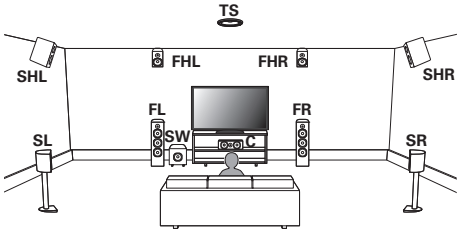

■ Lecture Dolby Atmos

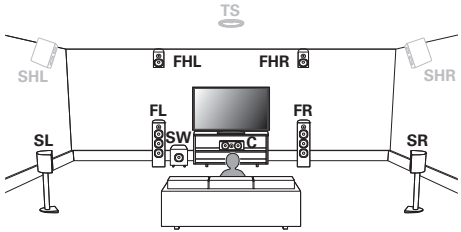

- Auro-3D ne prend pas en charge une configuration Dolby Atmos avec des enceintes supérieures avant, supérieures centre ou supérieures arrière.
  Il est cependant possible de prendre en charge Auro-3D et Dolby Atmos en ajoutant des enceintes* avant hautes et arrière hautes à une configuration 5.1.

  * Pour une expérience Auro-3D optimale, des enceintes surround hautes sont vivement recommandées.

-

4K 60

Lorsque 4K Ultra HD (High Definition) est utilisé, une vitesse d'entrée/sortie de 60 images par seconde (60p) est obtenue pour les signaux vidéo. Lorsque vous êtes connecté à l'entrée d'un signal vidéo d'un téléviseur compatible 4K Ultra HD et 60p, vous pouvez profiter du sens du réalisme disponible uniquement à partir d'images en haute définition, même en visualisant une vidéo en mouvement rapide.
Cet appareil prend également en charge le traitement d'image pour les vidéos 4K 60p, 4:4:4 et 24 bits. Par le traitement de la vidéo à la résolution d'origine, cet appareil permet de profiter d'une parfaite qualité d'image en haute définition.
Cet appareil prend aussi en charge la gamme de couleurs HDR (haute gamme dynamique) et BT.2020 large.

-

Cet appareil est compatible avec la norme de protection des droits d'auteur HDCP 2.2.

-

☞_____

Cet appareil est équipé d'une fonction de vidéo ascendante 4K qui permet à la vidéo analogique ou vidéo SD (Standard Definition) d'être émise en résolution HDMI à 4K (3840 × 2160 pixels). Cette fonction permet à l'appareil d'être connecté à un téléviseur à l'aide d'un simple câble HDMI, et de produire des images en haute définition pour n'importe quelle source vidéo.

- ☞_____

La sortie multipièces ZONE2 comprend une sortie HDMI qui vous permet de profiter d'une autre source A/V dans cette pièce, avec un autre programme en cours de lecture dans la pièce principale.

•

Pour la connexion à un large éventail de sources numériques, cet appareil offre 8 entrées HDMI, y compris 1 sur le panneau avant vous permettant de rapidement et facilement connecter un caméscope, une console de jeux vidéo ou tout autre appareil équipé HDMI. Il y a deux sorties HDMI pour la pièce principale et une troisième sortie HDMI pour une autre pièce.

•

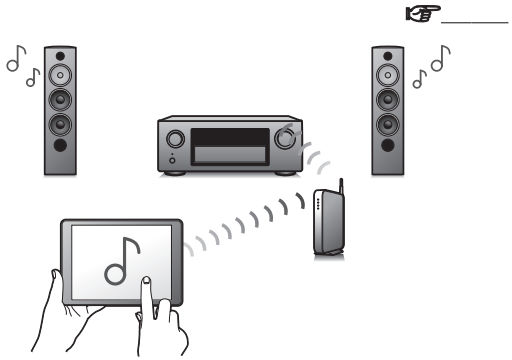

Vous pouvez profiter d'un large éventail de contenus, notamment écouter la radio sur Internet et lire des fichiers audio enregistrés sur votre ordinateur.

Cet appareil prend également en charge Apple AirPlay qui vous permet de diffuser en flux votre bibliothèque musicale depuis un iPhone®, iPad®, iPod touch® ou iTunes®.

•

Synchronise plusieurs appareils/enceintes compatibles avec AirPlay 2 pour une lecture simultanée.

Cet appareil prend en charge AirPlay 2 et nécessite iOS 11.4 ou une version ultérieure.

-

  Cet appareil prend en charge la lecture des formats audio de haute résolution tels que les fichiers DSD (5,6 MHz) et FLAC 192 kHz. Il offre une haute qualité de lecture des fichiers en haute résolution.

- ☞_____

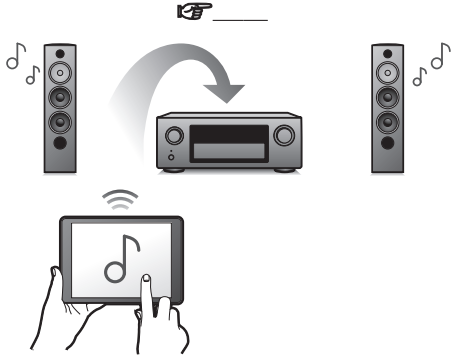

Vous pouvez apprécier de la musique simplement en vous connectant sans fil avec votre smartphone, tablette, ordinateur, etc.

- ☞_____

【MAIN ZONE】 【ZONE2】 / 【ZONE3】

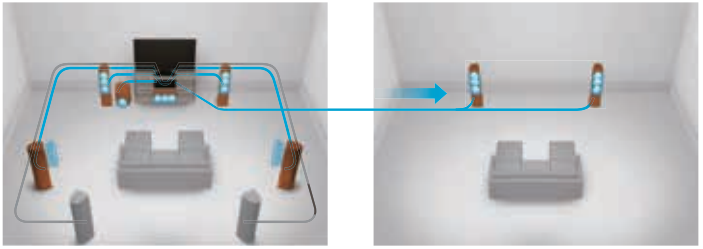

Vous pouvez sélectionner et lire les entrées correspondantes dans la MAIN ZONE et la ZONE2, ZONE3.
De plus, lorsque la fonction Toutes zones stéréo est utilisée, la musique en cours de lecture dans MAIN ZONE peut être appréciée dans toutes les zones en même temps. Cette fonction est utile si vous voulez laisser la musique de fond (BGM) dans toute la maison.

-

  Cet appareil est équipé d'une fonction Mode ECO qui vous permet de profiter de la musique et des films tout en réduisant la consommation électrique lors de l'utilisation. De plus, une fonction de veille automatique éteint ainsi automatiquement l'alimentation lorsque l'appareil n'est pas utilisé. Cela permet de réduire la consommation électrique inutile.

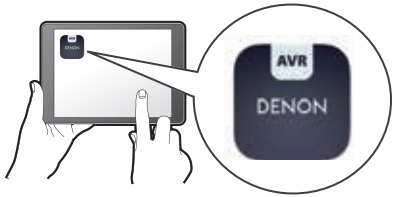

En plus des toutes les nouvelles caractéristiques, les graphismes et l'interface utilisateur ont été entièrement révisés. La nouvelle application vous permet de contrôler entièrement l'AVR ainsi que d'accéder à son menu de configuration depuis vos téléphones ou tablettes. L'aplication "Denon 2016 AVR Remote" vous permet également d'accéder à tout moment à l'affichage du statut du récepteur, aux menus d'option, au tableau de contrôle du lecteur Blu-ray Disc Denon et à un manuel de l'utilisateur en ligne.

* Téléchargez la l'application "Denon 2016 AVR Remote" appropriée pour vos appareils iOS ou Android. Cet appareil doit être connecté au même réseau LAN ou Wi-Fi (réseau local sans fil) que celui auquel l'iPhone ou l'iPod touch est connecté.

Le système audio surround multi-pièces sans fil HEOS vous permet de profiter de votre musique préférée où vous voulez, chez vous. Par l'utilisation de votre réseau domestique et de HEOS App (disponible sur iOS, Android et tout appareil Amazon), vous pouvez explorer, parcourir et lire de la musique depuis votre propre bibliothèque musicale ou depuis des services de diffusion de musique en ligne.

Quand plusieurs dispositifs HEOS sont connectés au même réseau, ils peuvent être regroupés pour lire la même musique simultanément sur tous les dispositifs, mais ils peuvent également lire plusieurs musiques différentes sur chaque dispositif HEOS.

-

  Sélectionnez tout d’abord la langue lorsque vous y êtes invité. Ensuite, suivez simplement les instructions qui s’affichent sur l’écran de votre téléviseur pour configurer les enceintes, le réseau, etc.

-

  Cet appareil est doté d’une interface utilisateur graphique pour améliorer sa fonctionnalité.

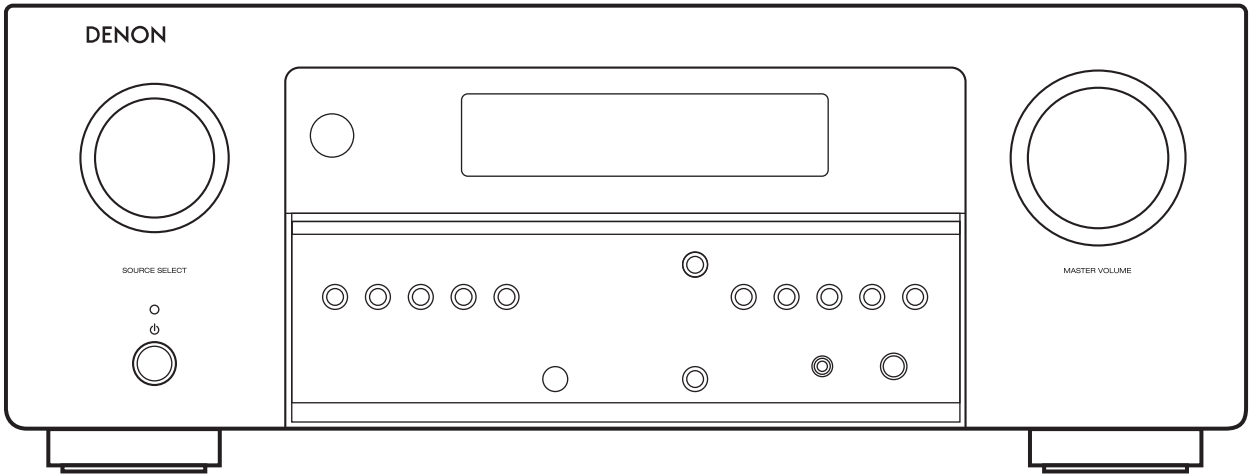

Pour plus de détails, voir la page suivante.

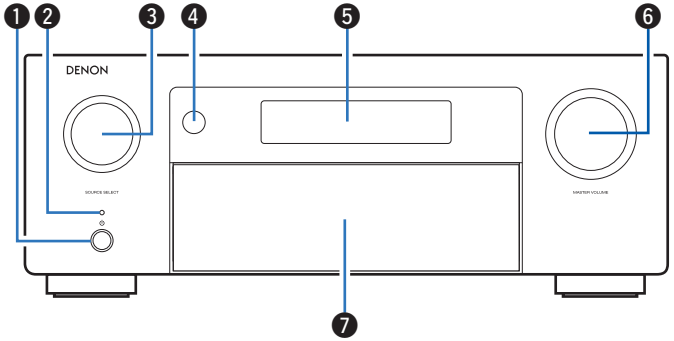

❶ ⏻

Permet de mettre l'alimentation de MAIN ZONE (la pièce où se trouve cet appareil) en marche/arrêt (veille). (☞ p. 90)

❷

Il s'allume comme suit en fonction du statut d'alimentation :

- Vert : Mise sous tension
- Arrêt : Veille normale
- Rouge:
  - Lorsque "HDMI Pass Through" est réglé sur "Marche" (☞ p. 182)
  - Lorsque "HDMI Contrôle" est réglé sur "Marche" (☞ p. 184)
  - Lorsque "Commande réseau" est réglé sur "Toujours actif" (☞ p. 234)

❸

Elle permet de sélectionner la source d'entrée. (☞ p. 90)

❹

Il reçoit les signaux provenant de la télécommande. (☞ p. 9)

❺

Cet écran affiche divers types d'informations. (☞ p. 22)

❻

Elle permet d'ajuster le niveau du volume. (☞ p. 91)

❼

Lorsque vous utilisez les touches et/ou les bornes derrière la porte, appuyez sur le bas de la porte pour l'ouvrir. Faites attention à ne pas coincer vos doigts lorsque vous refermez la porte.

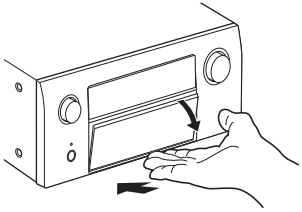

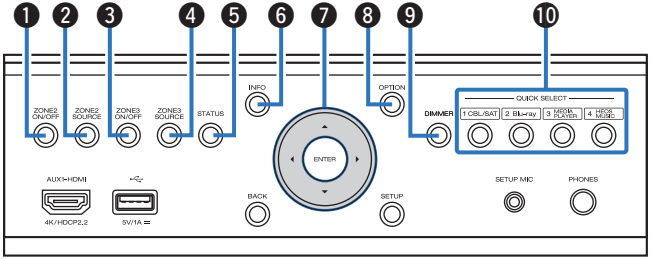

❶

Il permet de mettre sous/hors tension l'alimentation de la ZONE2 (différente pièce). (☞ p. 159)

❷

Elle permet de sélectionner la source d'entrée pour ZONE2. (☞ p. 159)

❸

Il permet de mettre sous/hors tension l'alimentation de ZONE3 (différence pièce). (☞ p. 159)

❹

Permet de sélectionner la source d'entrée pour ZONE3. (☞ p. 159)

❺

Chaque fois que vous appuyez sur cette touche, les informations relatives au statut affiché sur l'écran changent.

❻

Elle permet d'afficher les informations de statut sur l'écran du téléviseur. (

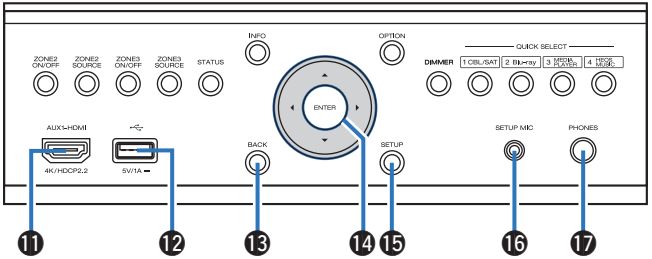

⓫

Ceci sert à connecter des appareils de sortie compatibles HDMI avec des appareils tels que des caméscopes et des consoles de jeux. (☞ p. 81)

⓬ ⇽

Ceci sert à connecter des dispositifs de stockage USB (tels que des dispositifs mémoire USB). (☞ p.

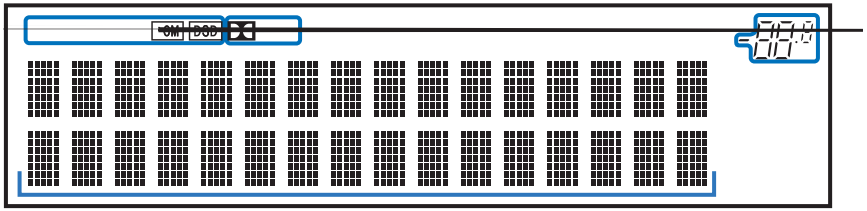

❶

Le témoin respectif s'allumera en fonction du signal d'entrée. (☞ p. 198)

❷

Ces témoins s'allument lorsque des signaux Dolby ou DTS sont émis ou lorsque le décodeur Dolby ou DTS est sous tension.

❸

Ce témoin s'allume lorsque "MultEQ® XT32", "Dynamic EQ", "Dynamic Volume" ou "Audyssey LFC™" a été configuré. (☞ p. 175)

❹

Ce témoin s'éclaire quand un moniteur HDMI est connecté. Lorsque l'appareil est réglé sur "Auto(Dual)", les témoins s'allument en fonction de l'état de la connexion.

❺

Ce témoin s'allume lorsque la ZONE2 ou ZONE3 (différence pièce) est sous tension. (☞ p. 159)

❻

Ces témoins s'allument lorsque la minuterie sommeil a été sélectionnée. (☞ p. 144)

❼

Ce témoin clignote lorsque le son est coupé. (☞ p. 91)

❽

❾

Le nom de la source d'entrée, le mode audio, les valeurs des réglages et d'autres informations sont affichés ici.

❿

Ces témoins s'allument en fonction du réglage des enceintes avant A et B.

⓫

Le canal du signal entrée/sortie s'affiche en fonction du paramètre défini pour "Témoins des canaux". (☞ p. 245)

- Quand "Témoins des canaux" est sur "Sortie" (Défaut)
  Ils s'allument lorsqu'un signal audio est émis par les haut-parleurs.
- Quand "Témoins des canaux" est sur "Entrées"
  Ces lumières correspondent aux canaux qui comprennent les signaux d'entrée.

  Lors de la lecture de sources HD Audio,, le témoin EXT s'allume lorsqu'un signal d'un canal d'extension (un canal autre qu'avant, centre, surround, surround arrière, avant-haut, larges avant ou LFE) est une entrée.

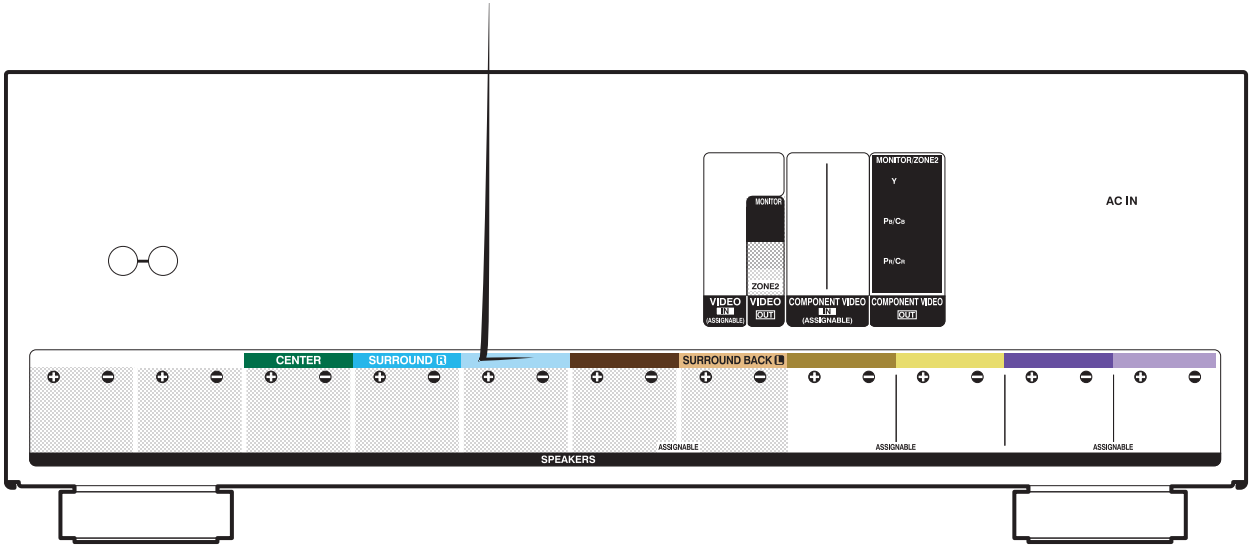

Pour plus de détails, voir la page suivante.

❶

Utilisé pour connecter les antennes externes incluses pour une connexion Bluetooth/sans fil lors de la connexion à un réseau local sans fil, ou lors de la connexion à un appareil portable via Bluetooth. (☞ p. 85)

① Placez les antennes externes pour une connexion Bluetooth/sans fil de façon uniforme sur la borne à vis de l'arrière.
② Tournez dans le sens des aiguilles d'une montre jusqu'à ce que les antennes soient bien connectées.
③ Faites tourner l'antenne vers le haut pour une meilleure réception.

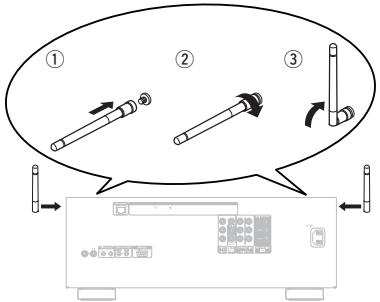

❷

Utilisée pour connecter une borne Denon Link HD compatible avec un lecteur Blu-ray Disc. (☞ p. 80)

❸

Utilisées pour connecter des dispositifs équipés de bornes audio analogique.

- "Connexion d'un décodeur (Tuner satellite/TV par câble)" (☞ p. 78)
- "Connexion d'un lecteur DVD ou le lecteur Blu-ray Disc" (☞ p. 79)
- "Connexion d'une platine" (☞ p. 82)

❹

Sert à connecter un câble LAN lors de la connexion à un réseau LAN câblé. (☞ p. 84)

❺

Utilisées pour connecter des dispositifs équipés de bornes HDMI.

- “Connexion 1 : Téléviseur équipé d’une borne HDMI et compatible avec la fonction ARC (Audio Return Channel)” (☞ p. 74)
- “Connexion 2 : Téléviseur équipé d’une borne HDMI et incompatible avec la fonction ARC (Audio Return Channel)” (☞ p. 75)
- “Connexion d’un décodeur (Tuner satellite/TV par câble)” (☞ p. 78)
- “Connexion d’un lecteur DVD ou le lecteur Blu-ray Disc” (☞ p. 79)
- “Connexion d’un lecteur Blu-ray Disc compatible avec la fonction Denon Link HD” (☞ p. 80)

❻

Utilisée pour brancher le cordon d’alimentation. (☞ p. 88)

❼

Sert à connecter un câble de mise à la terre à la platine. (☞ p. 82)

❽

Utilisées pour connecter des dispositifs équipés de la fonction trigger. (☞ p. 87)

❾

Utilisées pour connecter des récepteurs/transmetteurs infrarouges capables de commander cet appareil et les appareils externes depuis une autre pièce. (☞ p. 86)

❿

Permet de connecter des dispositifs de commande domotique équipés de bornes RS-232C. Consultez le manuel de l’Utilisateur du contrôleur domestique externe pour plus d’informations sur le contrôle en série de cet appareil.

Veuillez exécuter la procédure ci-dessous auparavant.

① Mettez en marche cet appareil.
② Eteignez cet appareil à partir du contrôleur externe.
③ Vérifiez que l’appareil est en mode veille.

⓫

Utilisées pour connecter des dispositifs équipés de bornes audio numérique.

- “Connexion 2 : Téléviseur équipé d’une borne HDMI et incompatible avec la fonction ARC (Audio Return Channel)” (☞ p. 75)
- “Connexion 3 : Téléviseur non équipé d’une borne HDMI” (☞ p. 76)
- “Connexion d’un décodeur (Tuner satellite/TV par câble)” (☞ p. 78)
- “Connexion d’un lecteur DVD ou le lecteur Blu-ray Disc” (☞ p. 79)

⓬

Utilisées pour connecter des enceintes. (☞ p. 40)

⓭

Utilisées pour connecter un subwoofer avec un amplificateur intégré ou un amplificateur de puissance externe.

- “Connexion du subwoofer” (☞ p. 41)
- “Connexion de ZONE” (☞ p. 154)

⓮

Utilisées pour connecter des dispositifs équipés de bornes vidéo.

- “Connexion 3 : Téléviseur non équipé d’une borne HDMI” (☞ p. 76)
- “Connexion d’un décodeur (Tuner satellite/TV par câble)” (☞ p. 78)
- “Connexion d’un lecteur DVD ou le lecteur Blu-ray Disc” (☞ p. 79)

⓯

Utilisées pour connecter des dispositifs équipés de bornes vidéo composantes.

- “Connexion 3 : Téléviseur non équipé d’une borne HDMI” (☞ p. 76)
- “Connexion d’un décodeur (Tuner satellite/TV par câble)” (☞ p. 78)
- “Connexion d’un lecteur DVD ou le lecteur Blu-ray Disc” (☞ p. 79)

- Ne touchez pas les broches internes des connecteurs sur le panneau arrière. Une éventuelle décharge électrique pourrait endommager de façon permanente votre appareil.

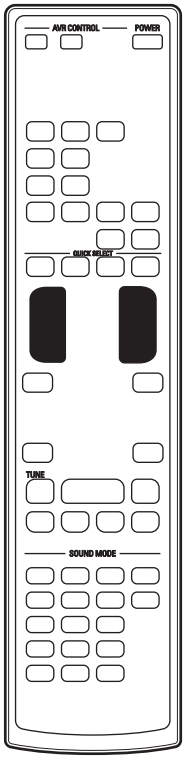

❶

Ces touches permettent de changer la zone (MAIN ZONE, ZONE2, ZONE3) pilotée par la télécommande.

- “Lecture dans ZONE2/ZONE3” (☞ p. 159)
- “Fonctionnement du menu” (☞ p. 165)
- “Spécification de la zone d’opération avec la télécommande” (☞ p. 259)

❷

Le témoin du mode de fonctionnement “AVR” s’allume lors de l’utilisation de cet appareil.
Le témoin “DEV.” s’allume lors de l’utilisation d’un dispositif externe.
Le témoin “TV” s’allume lors de l’utilisation d’un téléviseur.

❸ ⏻

Ces touches permettent de mettre sous/hors tension l’alimentation de dispositifs externes et d’appeler des menus. Vous devez enregistrer des codes préréglés pour pouvoir utiliser ces touches. (☞ p. 252)

❹

Elles permettent de sélectionner la source d’entrée.

- “Sélection de la source d’entrée” (☞ p. 90)
- “Lecture dans ZONE2/ZONE3” (☞ p. 159)

❺

Ceuxci appellent le paramétrage enregistré pour chaque touche, comme la source d’entrée, le niveau du volume et le paramétrage du mode son. (☞ p. 146)

❻ ▲▼

Elles permettent de changer les pages. (☞ p. 102)

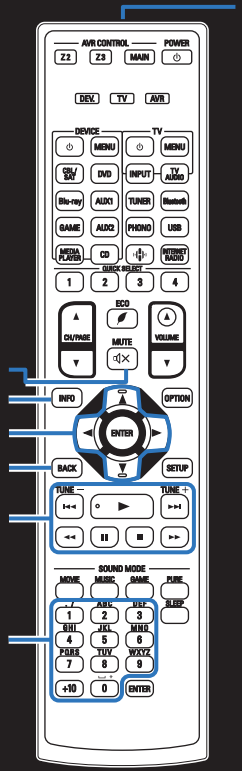
AVR CONTROL
POWER
Z2
Z3
MAIN
DEV.
TV
AVR
DEVICE
TV
MENU
MENU
CBL/SAT
DVD
INPUT
TV AUDIO
Blu-ray
AUX1
TUNER
Bluetooth
GAME
AUX2
PHONO
USB
MEDIA PLAYER
CD
INTERNET RADIO
QUICK SELECT
1
2
3
4
ECO
CH/PAGE
MUTE
VOLUME
INFO
OPTION
ENTER
BACK
SETUP
TUNE –
TUNE +
SOUND MODE
MOVIE
MUSIC
GAME
PURE
SLEEP
ABC
DEF
GHI
JKL
MNO
PQRS
TUV
WXYZ
+10
0
ENTER

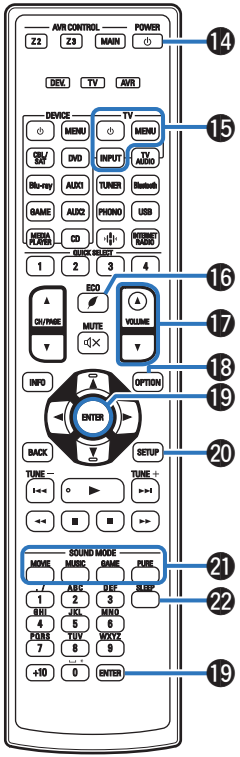

⑭ ⏻

Elle permet de mettre sous/hors tension l'alimentation.

- "Mise sous tension" (☞ p. 90)
- "Lecture dans ZONE2/ZONE3" (☞ p. 159)

⑮ ⏻

Elles permettent de mettre sous/hors tension l'alimentation du téléviseur, de changer l'entrée du téléviseur et d'appeler des menus. Vous devez enregistrer des codes préréglés pour pouvoir utiliser ces touches. (☞ p. 257)

⑯

Elle permet de passer en mode ECO. (☞ p. 237)

⑰ ▲▼

Elles permettent d'ajuster le niveau du volume.

- "Réglage du volume" (☞ p. 91)
- "Réglage du volume (ZONE2/ZONE3)" (☞ p. 160)

⑱

Elle permet d'afficher le menu d'options sur l'écran du téléviseur.

⑲

Elle permet de déterminer la sélection.

⑳

Elle permet d'afficher le menu sur l'écran du téléviseur. (☞ p. 165)

㉑

Elles permettent de sélectionner le mode audio. (☞ p. 129)

㉒

Elle permet de régler la minuterie sommeil. (☞ p. 144)

Installation des enceintes	32
Branchement enceintes	40
Connexion d’un téléviseur	73
Connexion d’un dispositif de lecture	77
Connecter un dispositif mémoire USB au port USB	83
Connexion à un réseau domestique (LAN)	84
Connexion d’un dispositif de commande externe	86
Connexion du cordon d’alimentation	88

- Ne pas brancher le cordon d’alimentation avant que tous les raccordements n’aient été effectués. Toutefois, lorsque “Assistant de config.” est en cours d’exécution, suivez les instructions de l’écran “Assistant de config.” (page 9 du “Guide de démarrage rapide” à part) pour effectuer les raccordements. (Lorsque “Assistant de config.” est en cours d’exécution, les bornes d’entrée/sortie ne sont pas conductrices.)
- Ne pas mêler les cordons d’alimentation avec les câbles de connexion. Vous risquez de générer un bourdonnement ou du bruit.

Fournit les câbles nécessaires en fonction des dispositifs que vous souhaitez connecter.

Câble d’enceinte	
Câble subwoofer	
Câble HDMI	
Câble vidéo composante	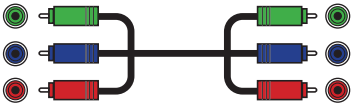
Câble vidéo	
Câble numérique coaxial	
Câble optique	
Câble audio	
Câble LAN	

Déterminez le système d'enceintes selon le nombre d'enceintes utilisées et installez chaque enceinte et subwoofer dans la pièce.
L'installation des enceintes est expliquée à l'aide de cet exemple d'une installation typique.

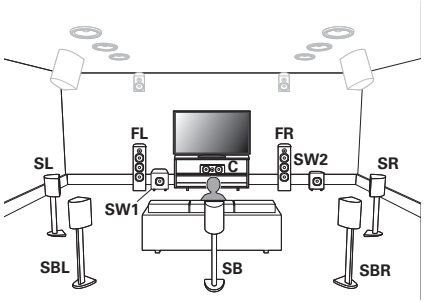

(Enceinte avant gauche/droite)	Placez les enceintes droite et gauche FRONT à une distance égale de la position d'écoute principale. La distance entre chaque enceinte et le téléviseur doit être identique.
(Enceinte centrale)	Placez l'enceinte CENTER entre les enceintes FRONT et au-dessus ou en dessous de votre téléviseur.
(Enceinte surround gauche/droite)	Placez les enceintes droite et gauche SURROUND à une distance égale des côtés gauche et droite de la position d'écoute principale. Si vous ne disposez pas d'enceintes Surround arrière, déplacez légèrement les enceintes surround derrière votre position d'écoute.
(Enceinte surround arrière gauche/droite)	Placez les enceintes droite et gauche SURROUND BACK à une distance égale de la position d'écoute principale et directement derrière la position d'écoute principale. Lorsque vous utilisez une seule enceinte surround arrière (SB), placez-la directement derrière la position d'écoute.
(Subwoofer)	Placez le SUBWOOFER dans un lieu approprié, près des enceintes avant. Si vous avez deux caissons de basses, placez-les de manière asymétrique à l'avant de votre pièce.

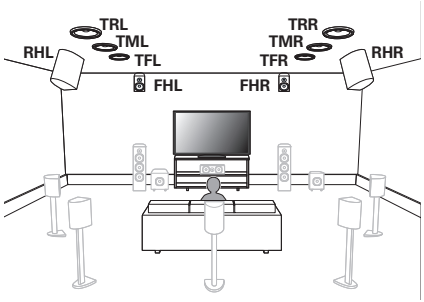

(Enceinte haute avant gauche/ droite)	Placez les enceintes hautes avant gauche et droite directement au-dessus des enceintes avant. Installez-les aussi près que possible du plafond et réglez-les en position d'écoute principale.
(Enceinte supérieure avant gauche/ droite)	Montez les enceintes supérieures avant gauche et droite sur le plafond légèrement devant votre position d'écoute principale et alignez-les avec les enceintes avant gauche et droite.
(Enceinte supérieure centre gauche/ droite)	Montez les enceintes supérieure centre gauche et droite directement au-dessus de la position principale d'écoute et alignez-les avec les enceintes avant gauche et droite.
(Enceinte supérieur arrière gauche/ droite)	Montez les enceintes supérieures arrière gauche et droite sur le plafond légèrement en arrière de votre position d'écoute principale et alignez-les avec les enceintes avant gauche et droite.
(Enceinte hauteur arrière gauche/ droite)	Placez les enceintes de hauteur arrière gauche et droite directement derrière la position d'écoute principale. Installer l'ensemble aussi près que possible du plafond et aligner avec les enceintes avant gauche et droite.

(Enceinte Dolby avant gauche/ droite)	Placez l'enceinte Dolby Atmos Enabled avant sur la borne de l'enceinte avant. Pour une enceinte Dolby Atmos Enabled intégré avec une enceinte avant, placez l'enceinte Dolby Atmos Enabled au lieu de l'enceinte frontale.
(Enceinte Dolby surround gauche/ droite)	Placez l'enceinte Dolby Atmos Enabled surround sur l'enceinte d'ambiance. Pour une enceinte Dolby Atmos Enabled intégré avec une enceinte d'ambiance, placez l'enceinte Dolby Atmos Enabled à la place de l'enceinte d'ambiance.
(Enceinte Dolby arrière gauche/ droite)	Placez l'enceinte Dolby Atmos Enabled arrière sur l'enceinte arrière d'ambiance. Pour une enceinte Dolby Atmos Enabled intégrée avec une enceinte d'ambiance arrière, placez l'enceinte Dolby Atmos Enabled au lieu de l'enceinte d'ambiance arrière.

Les enceintes Dolby Atmos Enabled répercutent le son sur le plafond pour permettre au son de sortir au-dessus de votre tête en utilisant un haut-parleur dirigé vers le haut qui est placé sur le sol.
Vous pouvez profiter du son Dolby Atmos 3D même dans un environnement où les enceintes ne peuvent pas être installées au plafond.

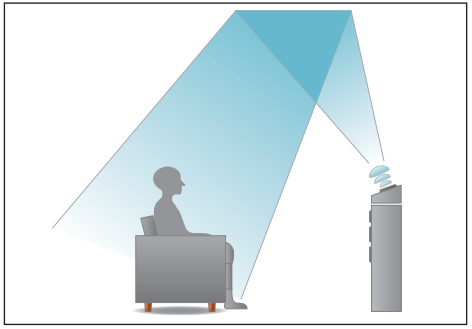

- Cet appareil est compatible avec les normes Dolby Atmos et DTS:X qui offrent une sensation surround bien plus large et plus profonde.
- Dolby Atmos n'est pas pris en charge dans une configuration d'enceintes 5.1 canaux ou inférieure.
- DTS:X peut être sélectionné indépendamment de la configuration des enceintes.
- Auro-3D conseille d'ajouter des enceintes FRONT HEIGHT et SURROUND HEIGHT à une configuration d'enceintes 5.1. En option, vous pouvez substituer des enceintes REAR HEIGHT ou Dolby Atmos Enabled au lieu des enceintes FRONT HEIGHT et SURROUND HEIGHT pour la lecture de fichiers Dolby Atmos, DTS:X et Auro-3D.
- L'illustration ci-dessous indique à quelle hauteur maximale chaque enceinte doit être installée. Vous n'êtes pas obligé de les installer exactement à cette hauteur.

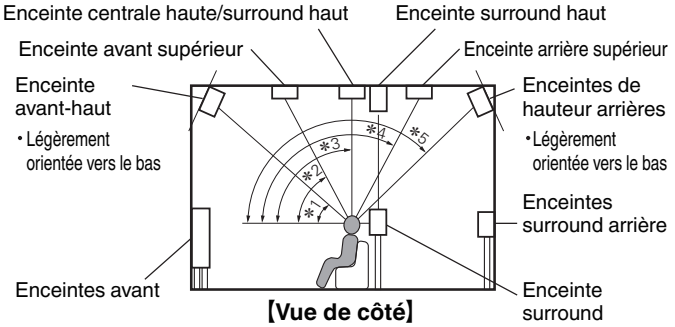

【Vue de côté】

∗1 30° - 45°　∗2 30° - 55°　∗3 65° - 100°
∗4 125° - 150°　∗5 135° - 150°

Plan des enceintes hautes

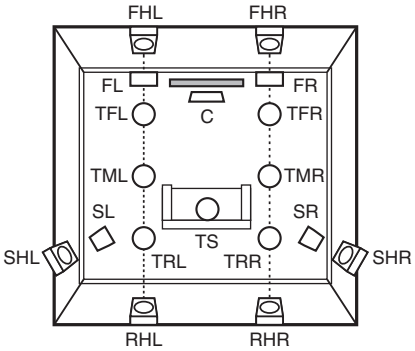

【Vue de dessus】

- Pour bénéficier d'une expérience Auro-3D optimale, il est recommandé d'utiliser des enceintes surround hautes ; toutefois, vous pouvez remplacer les enceintes surround hautes par les enceintes arrière hautes d'une configuration d'enceintes Dolby Atmos.

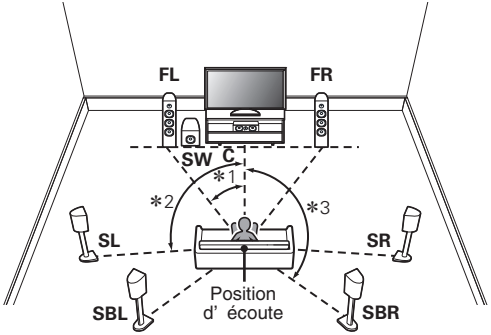

∗1 22° – 30° ∗2 90° – 110° ∗3 135° – 150°

- Lorsque vous utilisez une seule enceinte surround arrière, placez-la directement derrière la position d'écoute.

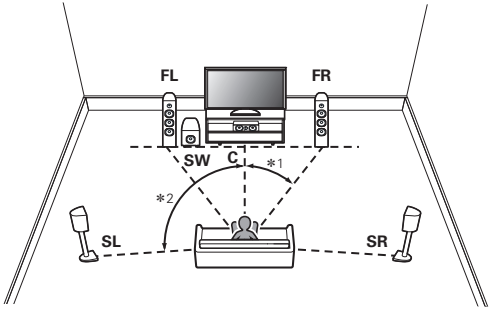

∗1 22° – 30° ∗2 120°

■

❑

Combinaison de plan 5.1 canaux et d’enceintes avant hautes/arrière hautes.

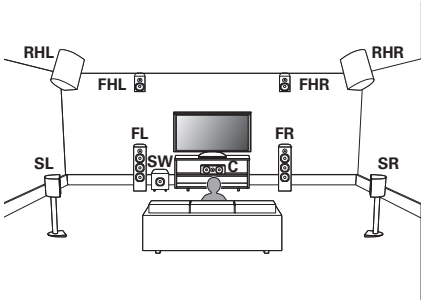

❑

Combinaison de plan 5.1 canaux et d’enceintes avant hautes/ supérieures arrière.

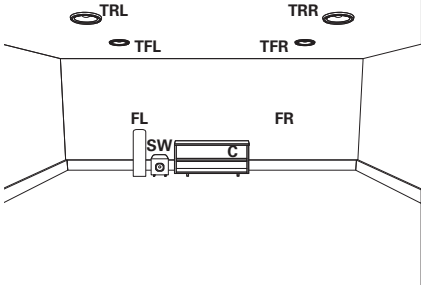

❑

Combinaison de plan 5.1 canaux et d’enceintes Dolby avant/ Dolby surround.

Dans cette section, nous connectons les enceintes de la pièce à cet appareil.

- Déconnectez la fiche d'alimentation de l'appareil de la prise murale avant de connecter les enceintes. Éteignez également le subwoofer.
- Connectez les câbles d'enceinte de façon à ce qu'ils ne dépassent pas des bornes d'enceinte. Le circuit de protection risque d'être activé si les fils touchent le panneau arrière ou si les côtés + et – entrent en contact. ("Circuit de protection" (☞ p. 309))
- Ne touchez jamais les bornes d'enceinte lorsque le cordon d'alimentation est connecté. Vous risqueriez de vous électrocuter. Lorsque l'"Assistant de config." (page 9 du "Guide de démarrage rapide" à part) est en cours d'exécution, suivez les instructions de l'écran "Assistant de config." pour effectuer les raccordements. (Les enceintes ne sont pas sous tension lorsque "Assistant de config." est en cours d'exécution.)
- Utilisez des enceintes avec une impédance de 4 à 16 Ω/ohms.

- Effectuez le paramétrage suivant lors de l'utilisation d'une enceinte avec une impédance de 4 – 6 Ω/ohms.

  Appuyez longuement sur le bouton de l'unité principale STATUS et ZONE3 SOURCE en même temps pendant au moins 3 secondes.

  "∗Video Format < PAL>" s'affiche sur l'écran.

  Appuyez trois fois sur △ ou sur ▽ sur l'appareil principal.

  "∗Sp. Impedance <8ohms>" s'affiche sur l'écran.

  Utilisez ◁ ou ▷ sur l'appareil principal pour sélectionner l'impédance.

(Défaut)	Sélectionnez-le lorsque l'impédance pour toutes les enceintes connectées est de 8 Ω/ohms ou plus.
	Sélectionnez lorsque l'impédance pour l'une des enceintes connectées est de 6 Ω/ohms.
	Sélectionnez lorsque l'impédance pour l'une des enceintes connectées est de 4 Ω/ohms.

  Appuyez sur ENTER sur l'appareil principal pour terminer le réglage.

Vérifiez attentivement les canaux gauche (G) et droit (D) et les polarités + (rouge) et – (noire) des enceintes connectées à cet appareil, et veillez à ce que les canaux et les polarités soient correctement connectés.

Utilisez un câble adapté pour connecter le subwoofer. Il est possible de raccorder deux subwoofers à cet appareil.

Pour utiliser deux caissons de basse, réglez “Subwoofer” à “2 enceintes” dans le réglage “Config. enceintes”. (☞ p. 217)

Vous pouvez régler séparément le niveau et la distance pour le subwoofer 1 et le subwoofer 2.

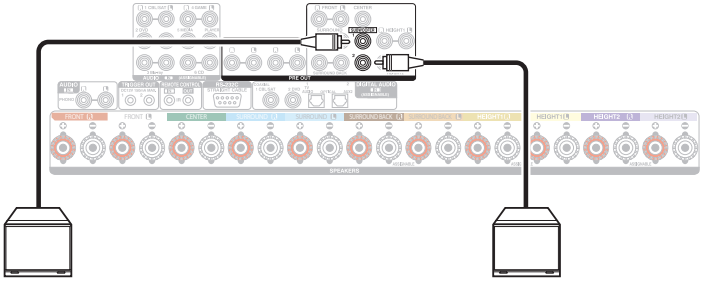

La section d'affichage du canal pour les bornes d'enceintes sur le panneau arrière ont des codes de couleur pour l'identification de chaque canal. Fixez l'étiquette du câble correspondant à chaque enceinte sur chacun des câbles d'enceinte. Cela facilite le branchement du câble approprié sur les bornes d'enceintes du panneau arrière.

FRONT L	Blanc
FRONT R	Rouge
CENTER	Vert
SURROUND L	Bleu clair
SURROUND R	Bleu
SURROUND BACK L	Beige
SURROUND BACK R	Marron
FRONT HEIGHT L	Jaune clair
FRONT HEIGHT R	Jaune
TOP FRONT L	Jaune clair
TOP FRONT R	Jaune
TOP MIDDLE L	Violet clair
TOP MIDDLE R	Violet
TOP REAR L	Violet clair
TOP REAR R	Violet

SURROUND HEIGHT L	Violet clair
SURROUND HEIGHT R	Violet
REAR HEIGHT L	Violet clair
REAR HEIGHT R	Violet
FRONT DOLBY L	Jaune clair
FRONT DOLBY R	Jaune
SURROUND DOLBY L	Violet clair
SURROUND DOLBY R	Violet
BACK DOLBY L	Violet clair
BACK DOLBY R	Violet
TOP SURROUND	Noir
SUBWOOFER 1	Noir
SUBWOOFER 2	Noir

Attachez l’étiquette du câble pour chaque canal à son câble d’enceinte comme indiqué dans le diagramme.

Reportez-vous au tableau et attachez l’étiquette à chaque câble d ’enceinte.

Puis, effectuez la connexion pour que la couleur de la borne d’enceinte corresponde à l’étiquette du câble.

【 】

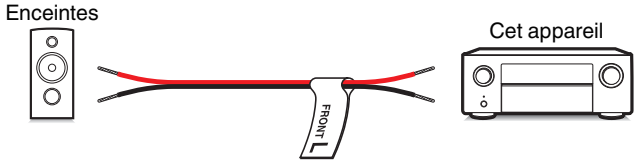

Cet appareil est équipé d'un amplificateur de puissance à 11 canaux. En plus du système 5.1 canaux de base, une variété de systèmes d'enceintes peut être configurée en changeant les paramétrages de "Affectation des Amplis" en fonction de l'application, par exemple les systèmes du 7.1 canaux, les connexions bi-amplificateur et les systèmes à 2 canaux pour la lecture multizone. (☞ p. 210)
Effectuez le paramétrage "Affectation des Amplis" en fonction du nombre de pièces et de la configuration des enceintes qui seront installées. (☞ p. 210)

				—
				—
				—
				—
				—
				—
				—
				—
				—
				—
				—

Le mode son qui peut être sélectionné varie en fonction de la configuration de l'enceinte. Veuillez vous reporter à "Modes audio et canaux de sortie" (☞ p. 293) pour les modes sonores qui sont pris en charge.
Les pages suivantes disposent d'exemples basiques de connexion.

Ceci est utilisé comme un système surround de canal 5.1 de base.

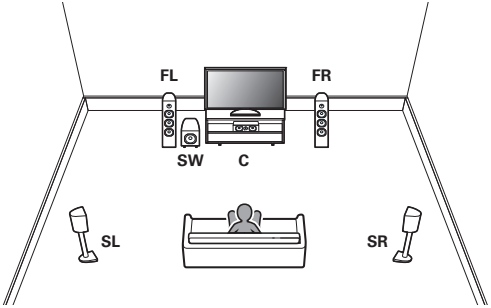

،que mais avec des enceintes surround arrière.

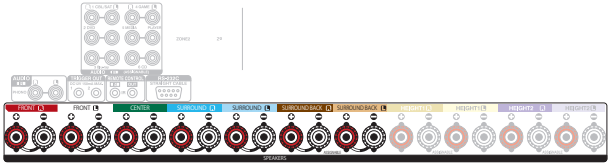

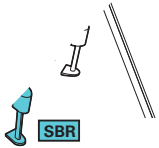

.. & SB” dans le menu en cas de connexion
.2)

Ce système surround à 7.1 canaux est identique à un système à 5.1 canaux basique mais avec des enceintes avant-haut.

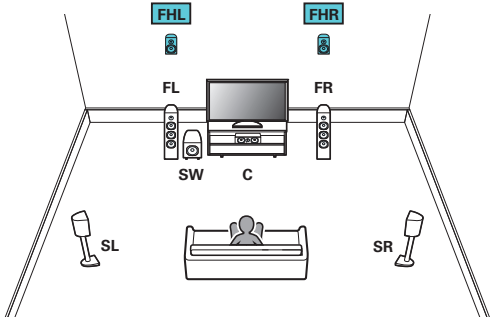

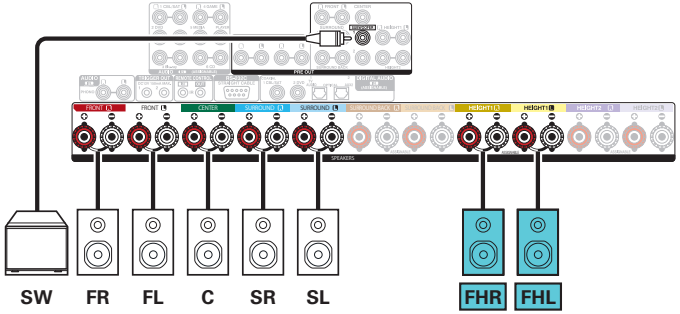

- Réglez “Sol” - “Agencement” sur “5can” et “Hauteur Sp” sur “2can” dans le menu en cas de connexion dans cette configuration. (☞ p. 212, 213)
- Il est possible de connecter les enceintes arrière hautes au lieu des enceintes avant hautes. Dans ce cas, réglez les enceintes hautes à connecter dans “Hauteur” - “Agencement” dans le menu. (☞ p. 214)

Ce système surround 7.1 canaux est identique à un système de 5.1 canaux basique mais avec des enceintes Dolby.

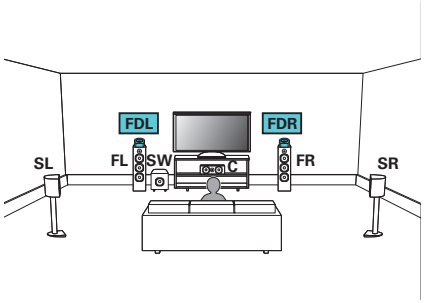

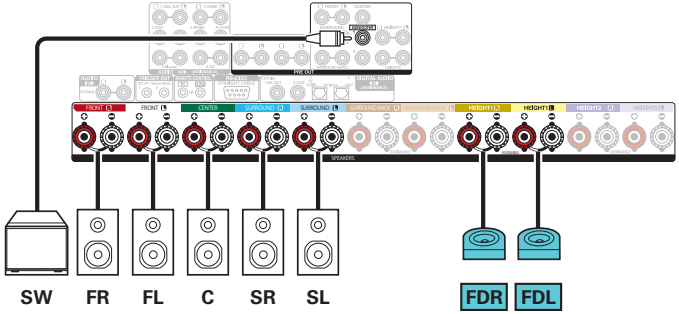

- Réglez “Sol” - “Agencement” sur “5can” et “Dolby Sp” sur “2can” dans le menu en cas de connexion dans cette configuration. (☞ p. 212, 213)
- Il est possible de connecter les enceintes Dolby surround ou Dolby arrière au lieu des enceintes Dolby avant. Dans ce cas, réglez les enceintes Dolby Atmos Enabled à connecter dans “Hauteur” - “Agencement” dans le menu. (☞ p. 214)

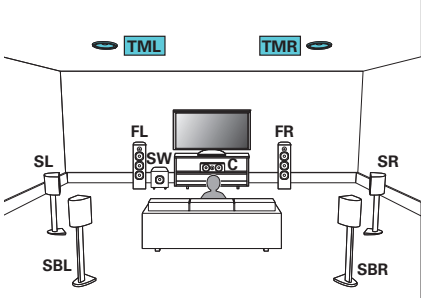

- Réglez “Hauteur” - “Hauteur Sp” sur “2can” dans le menu en cas de connexion dans cette configuration. (☞ p. 213)

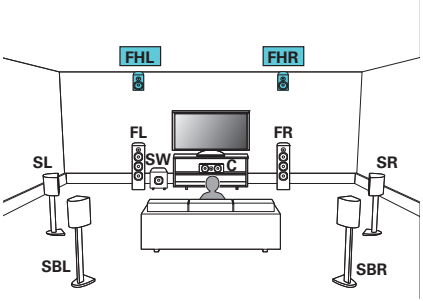

- Réglez “Hauteur” - “Hauteur Sp” sur “2can” dans le menu en cas de connexion dans cette configuration. (☞ p. 213)

■

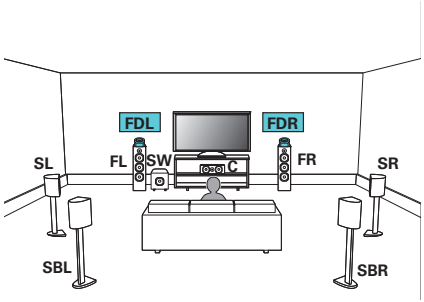

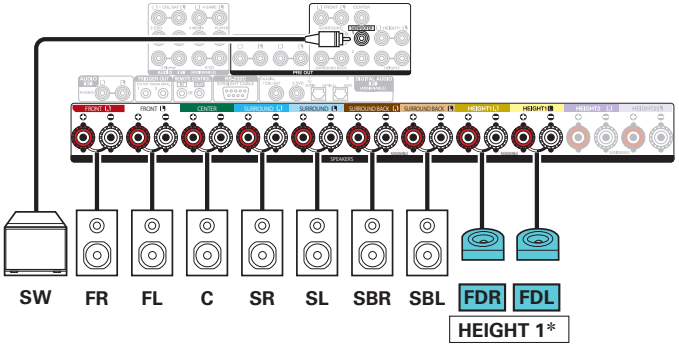

- Réglez “Hauteur” - “Dolby Sp” sur “2can” dans le menu en cas de connexion dans cette configuration. (☞ p. 213)

* Il est possible de connecter les enceintes Dolby surround ou Dolby arrière au lieu des enceintes Dolby avant. Dans ce cas, réglez les enceintes Dolby Atmos Enabled à connecter dans “Hauteur” - “Agencement” dans le menu. (☞ p. 214)

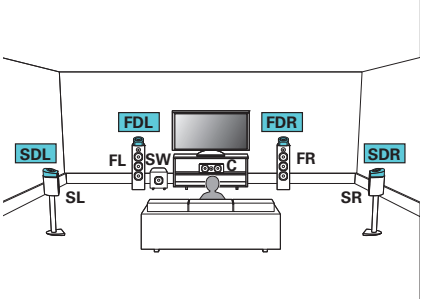

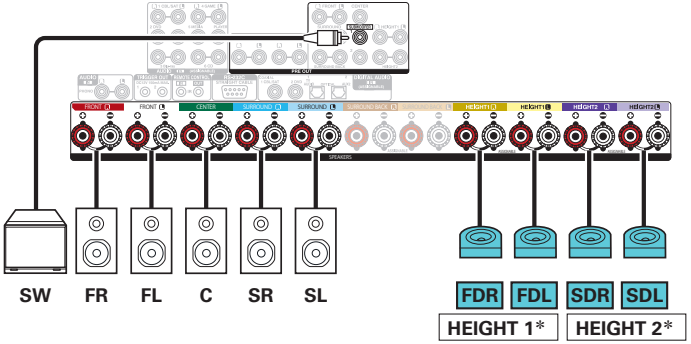

- Réglez “Sol” - “Agencement” sur “5can” ou réglez “5can. & SB” et “Dolby Sp” sur “4can” dans le menu en cas de connexion dans cette configuration (☞ p. 212, 213)

* Vous pouvez modifier la combinaison des canaux HEIGHT1 et HEIGHT2 dans les réglages. (☞ p. 58)

La sortie des canaux depuis les bornes d'enceinte HEIGHT1 et HEIGHT2 peut être modifiée selon les modèles suivants en fonction des systèmes d'enceintes utilisés.
Réglez cette option depuis "Affectation des Amplis" dans le menu. (☞ p. 210)

2 enceintes	Aucun	Avant haut	Avant haut	-
		Avant plafond	Avant plafond	-
		Centre plafond	Centre plafond	-
		Arrière plafond	Arrière plafond	-
		Hauteur arrière	Hauteur arrière	-
Aucun	2 enceintes	Dolby avant	Dolby avant	-
		Dolby surround	Dolby surround	-
		Dolby arrière	Dolby arrière	-
4 enceintes	Aucun	Avant haut et Centr. plaf	Avant haut	Centre plafond
		Avant haut et Arr. plafond	Avant haut	Arrière plafond
		Avant haut et Hauteur arr ∗	Avant haut	Hauteur arrière
		Avant haut et Hauteur surr.	Avant haut	Hauteur surr.
		Avant plafond et Arr. plafond	Avant plafond	Arrière plafond
		Avant plafond et Hauteur arr	Avant plafond	Hauteur arrière
		Centre plafond et Hauteur arr	Centre plafond	Hauteur arrière
2 enceintes	2 enceintes	Dolby avant et Arr. plafond	Dolby avant	Arrière plafond
		Dolby avant et Hauteur arr	Dolby avant	Hauteur arrière
		Avant haut et Dolby surr.	Avant haut	Dolby surround
		Avant plafond et Dolby surr.	Avant plafond	Dolby surround
Aucun	4 enceintes	Dolby avant et Dolby Surr.	Dolby avant	Dolby surround

∗ Pour bénéficier d'une expérience Auro-3D optimale, il est recommandé d'utiliser des enceintes surround hautes ; toutefois, vous pouvez remplacer les enceintes surround hautes par les enceintes arrière hautes d'une configuration d'enceintes Dolby Atmos.

Ce système, qui est basé sur un système 5.1 canaux, lit jusqu'à 11.1 canaux en même temps.

■

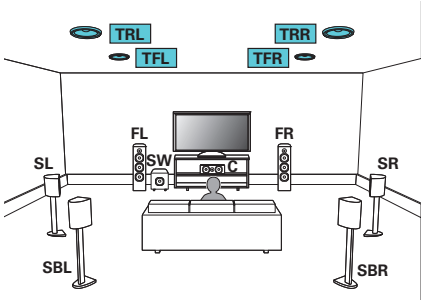

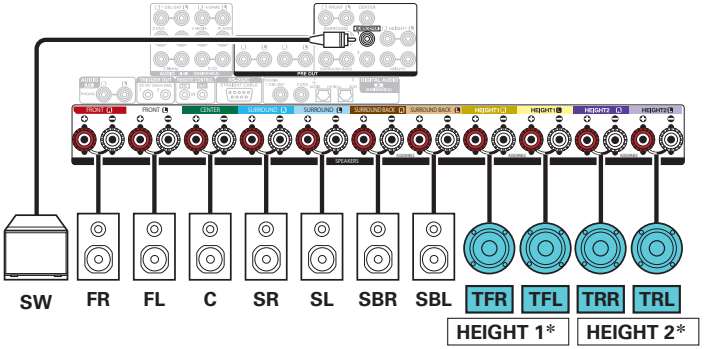

- Réglez "Hauteur" - "Hauteur Sp" sur "4can" dans le menu en cas de connexion dans cette configuration. (☞ p. 213)

* Vous pouvez modifier la combinaison des canaux HEIGHT1 et HEIGHT2 dans les réglages. (☞ p. 63)

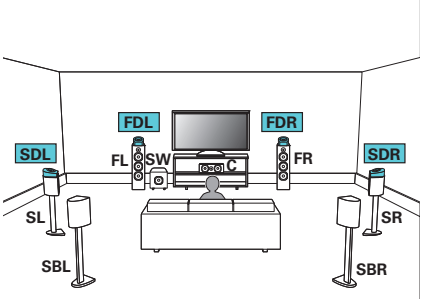

- Réglez “Hauteur” - “Dolby Sp” sur “4can” dans le menu en cas de connexion dans cette configuration. (☞ p. 213)

La combinaison des canaux HEIGHT1 et HEIGHT2 peut être modifiée selon les modèles suivants en fonction du système d'enceintes utilisé.
Réglez cette option depuis "Affectation des Amplis" dans le menu. (☞ p. 210)

2 enceintes	Aucun	Avant haut	Avant haut	-
		Avant plafond	Avant plafond	-
		Centre plafond	Centre plafond	-
		Arrière plafond	Arrière plafond	-
		Hauteur arrière	Hauteur arrière	-
4 enceintes	Aucun	Avant haut et Centr. Plaf	Avant haut	Centre plafond
		Avant haut et Arr. plafond	Avant haut	Arrière plafond
		Avant haut et Hauteur arr*1	Avant haut	Hauteur arrière
		Avant haut et Hauteur surr.	Avant haut	Hauteur surr.
		Avant plafond et Arr. plafond	Avant plafond	Arrière plafond
		Avant plafond et Hauteur arr	Avant plafond	Hauteur arrière
		Centre plafond et Hauteur arr	Centre plafond	Hauteur arrière
Aucun	2 enceintes	Dolby avant	Dolby avant	-
		Dolby surround	Dolby surround	-
		Dolby arrière	Dolby arrière	-
2 enceintes	2 enceintes	Dolby avant et Arr. Plafond	Dolby avant	Arrière plafond
		Dolby avant et Hauteur arr	Dolby avant	Hauteur arrière
		Avant haut et Dolby surr.	Avant haut	Dolby surround
		Avant haut et Dolby arrière	Avant haut	Dolby arrière
		Avant plafond et Dolby Surr.	Avant plafond	Dolby surround
		Avant plafond et Dolby arrière	Avant plafond	Dolby arrière
Aucun	4 enceintes	Dolby avant et Dolby Surr.	Dolby avant	Dolby surround
		Dolby avant et Dolby arrière	Dolby avant	Dolby arrière

					*
5 enceintes	Aucun	Avant haut et Hauteur surr. & Surround plafond	Avant haut	Hauteur surround	Surround plafond
		Avant haut et Hauteur arr & Surround plafond∗1	Avant haut	Hauteur arrière	Surround plafond

∗1 Pour bénéficier d'une expérience Auro-3D optimale, il est recommandé d'utiliser des enceintes surround hautes ; toutefois, vous pouvez remplacer les enceintes surround hautes par les enceintes arrière hautes d'une configuration d'enceintes Dolby Atmos.

∗2 Le connecteur SUBWOOFER 2 PRE OUT ou la borne de l'enceinte SURROUND BACK L peut être sélectionné en tant que borne pour connecter l'enceinte Surround Supérieure en sélectionnant "Sort. surr.plaf" dans le menu. (☞ p. 216)

Ce système permet de lire les canaux 9.1. Vous pouvez utiliser la connexion bi-amp pour les enceintes avant. La connexion bi-amp est une méthode pour connecter des amplificateurs séparés à la borne du haut-parleur et à la borne du haut-parleur de graves d'une enceinte qui prend en charge la bi-amplification. Cette connexion permet à l'EMF (puissance retournée sans être sortie) du woofer de s'écouler dans le tweeter sans affecter la qualité sonore, produisant une qualité sonore supérieure.

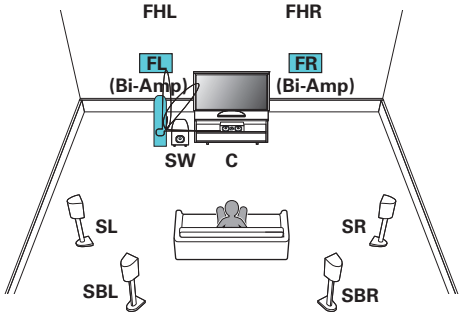

- Lors de la réalisation de connexions en mode double amplificateur, veillez à retirer la tôle ou le câble de court-circuit des bornes des haut-parleurs des aigus et des graves.

* Les enceintes hautes, les enceintes au plafond et les enceintes Dolby Atmos Enabled peuvent être connectées sur les bornes d'enceinte HEIGHT1. Réglez les enceintes à connecter depuis "Hauteur" - "Agencement" dans le menu. (☞ p. 214)

■

Ce système lit les canaux en 5.1.
Vous pouvez utiliser la connexion bi-amp pour toutes les enceintes avant, centre et sourround.

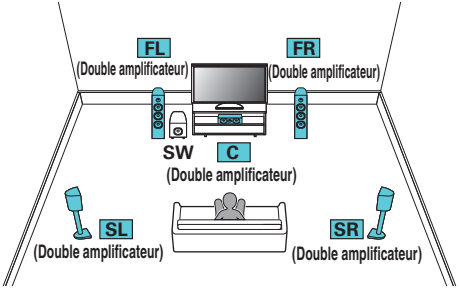

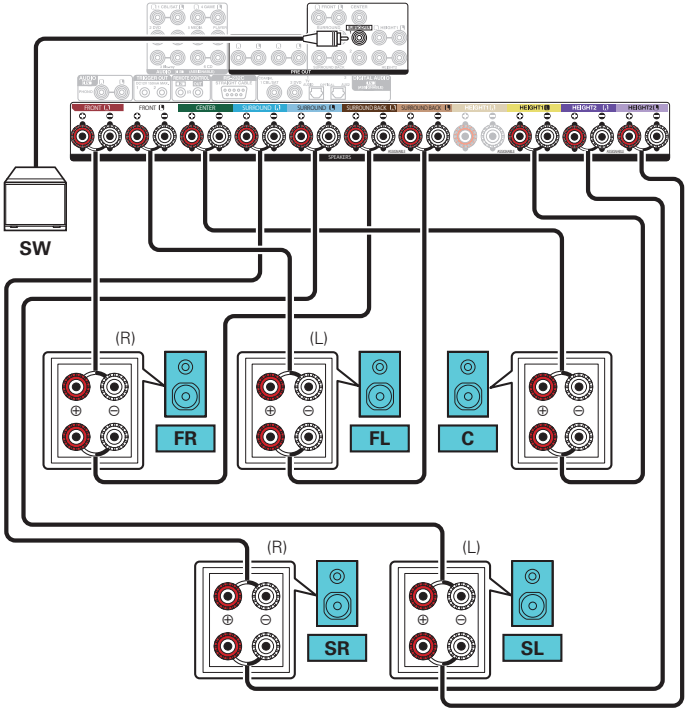

Ce système permet la commutation de la lecture entre les enceintes avant A et B, comme vous le souhaitez.

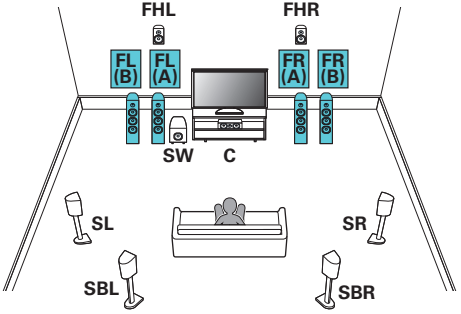

* Les enceintes hautes, les enceintes au plafond et les enceintes Dolby Atmos Enabled peuvent être connectées sur les bornes d'enceinte HEIGHT1. Réglez les enceintes à connecter depuis "Hauteur" - "Agencement" dans le menu. (☞ p. 214)

Ce type de configuration permet de lire les 9.1 canaux pour la MAIN ZONE et les 2 canaux dans la ZONE2.
(Les enceintes peuvent émettre du son depuis la ZONE3 plutôt que la ZONE2 (Mode affectation : 9.1p + ZONE3)).

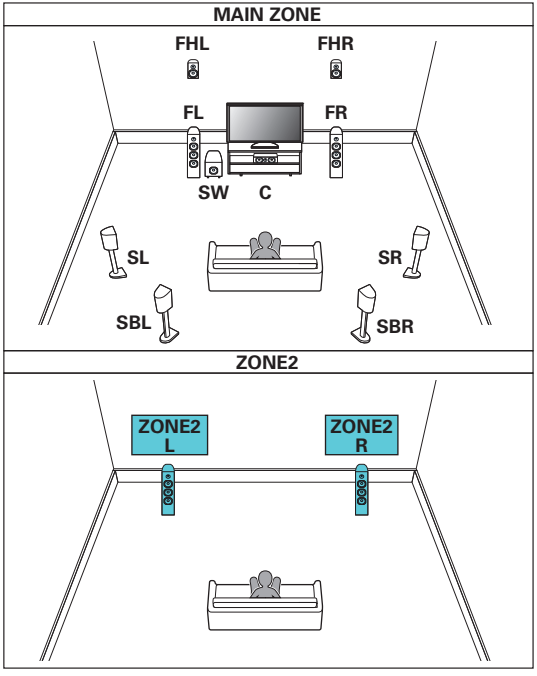

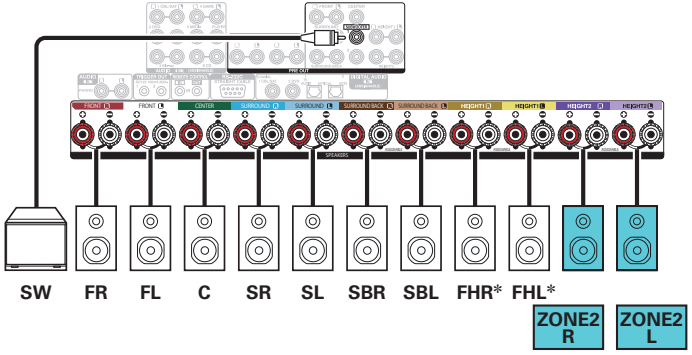

* Les enceintes hautes, les enceintes au plafond et les enceintes Dolby Atmos Enabled peuvent être connectées sur les bornes d'enceinte HEIGHT1. Réglez les enceintes à connecter depuis "Hauteur" - "Agencement" dans le menu.
(☞ p. 214)

Ce type de configuration permet de lire les 7.1 canaux pour la MAIN ZONE et les 2 canaux dans la ZONE2. Vous pouvez utiliser la connexion bi-amp pour les enceintes avant dans la MAIN ZONE.

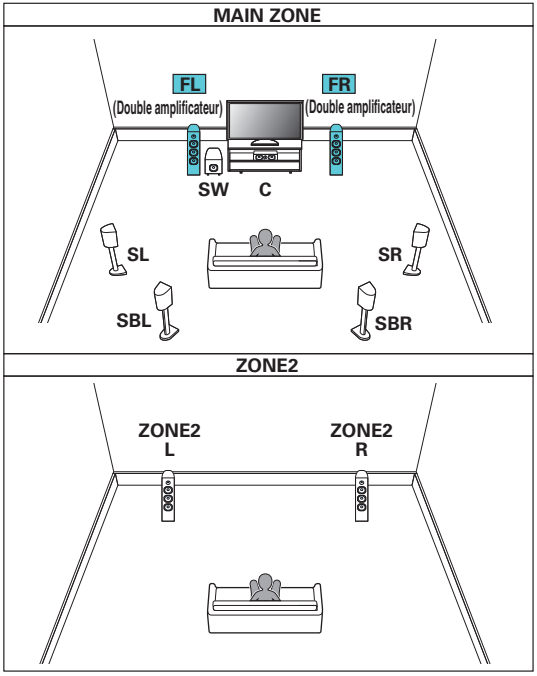

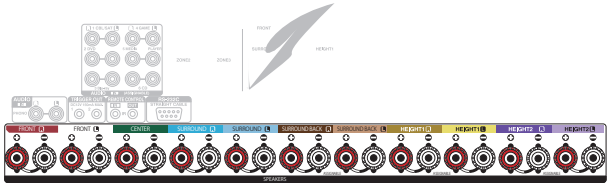

■

Ce type de configuration permet de lire les 7.1 canaux dans la MAIN ZONE et les 2 canaux dans la ZONE2 et la ZONE3.

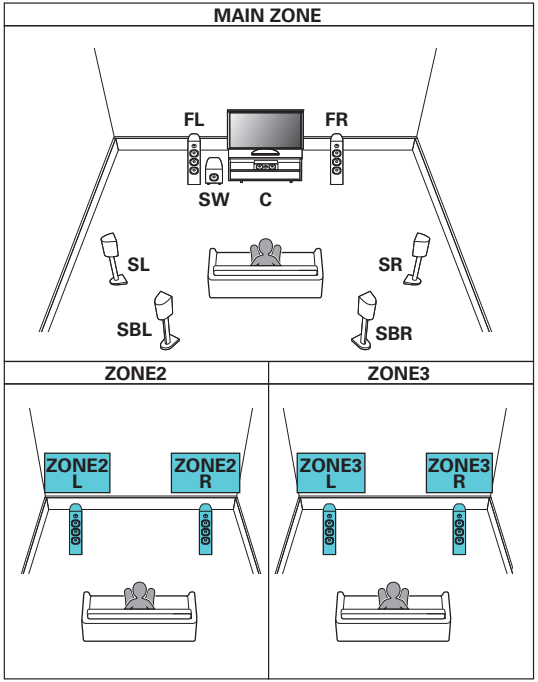

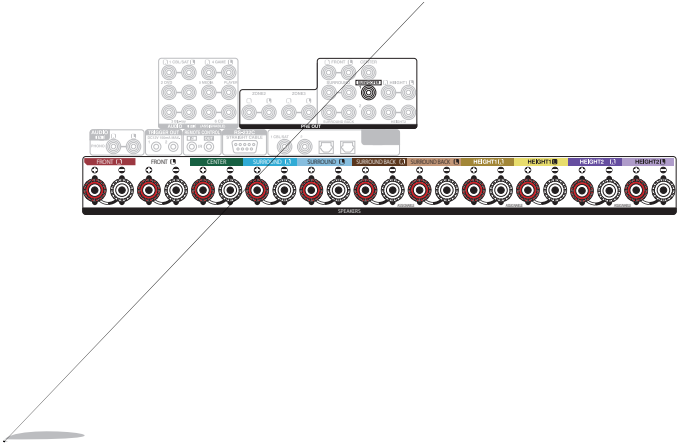

Ce type de configuration permet de lire les 9.1 canaux dans la MAIN ZONE et le format 1 canal (monaural) dans la ZONE2 et la ZONE3.

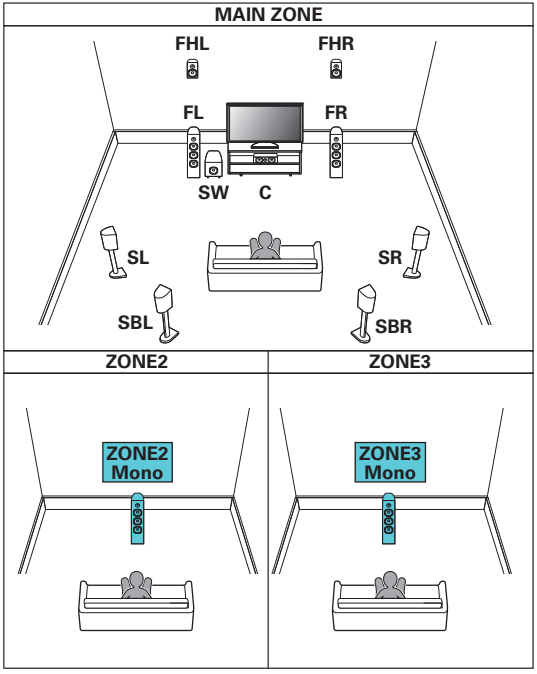

∗ Les enceintes hautes, les enceintes au plafond et les enceintes Dolby Atmos Enabled peuvent être connectées sur les bornes d'enceinte HEIGHT1. Réglez les enceintes à connecter depuis "Hauteur" - "Agencement" dans le menu.
(☞ p. 214)

Vous pouvez utiliser cet appareil comme un préamplificateur en connectant un amplificateur de puissance autonome aux PRE OUT. En ajoutant un amplificateur de puissance à chaque canal, la réalité du son peut être améliorée.

Sélectionnez la borne à utiliser et branchez l'appareil.

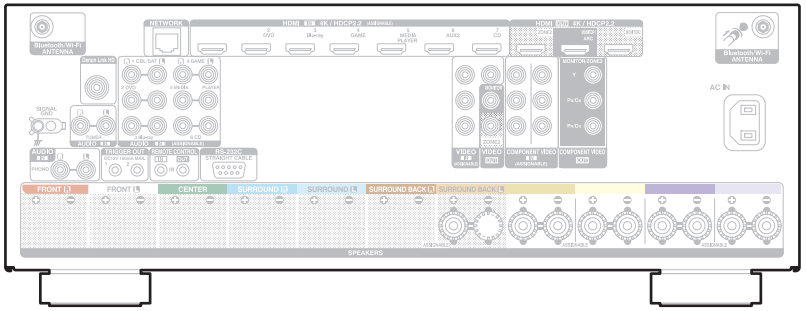

Connectez un téléviseur à cet appareil pour que la vidéo d'entrée soit transmise au téléviseur. Vous pouvez également profiter de l'audio de votre téléviseur sur cet appareil.

La manière de connecter un téléviseur dépend des bornes et des fonctions dont dispose votre téléviseur.

La fonction ARC (Audio Return Channel) permet de lire le son d'un téléviseur sur cet appareil en envoyant le signal audio du téléviseur vers cet appareil via le câble HDMI.

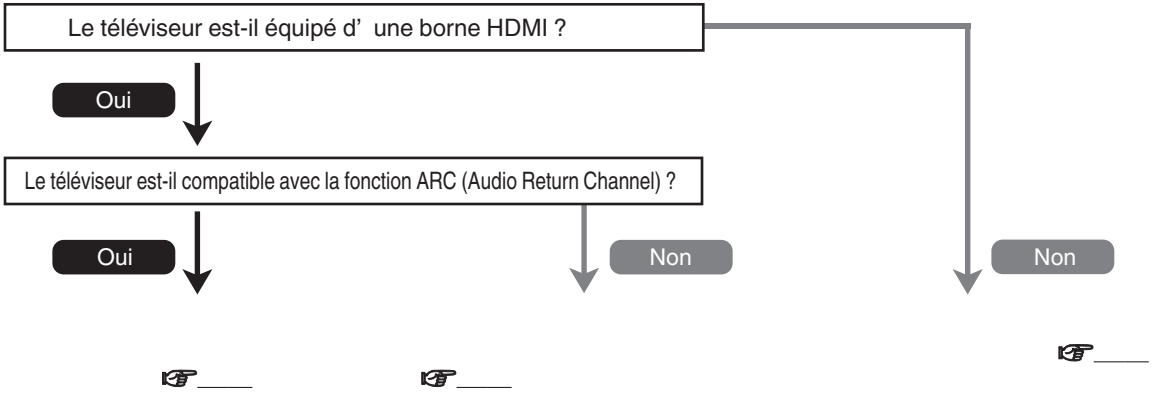

Utilisez un câble HDMI pour connecter un téléviseur compatible avec la fonction ARC de cet appareil.
Réglez “HDMI Contrôle” sur “Marche” lorsque vous utilisez un téléviseur prenant en charge la fonction ARC. (☞ p. 184)

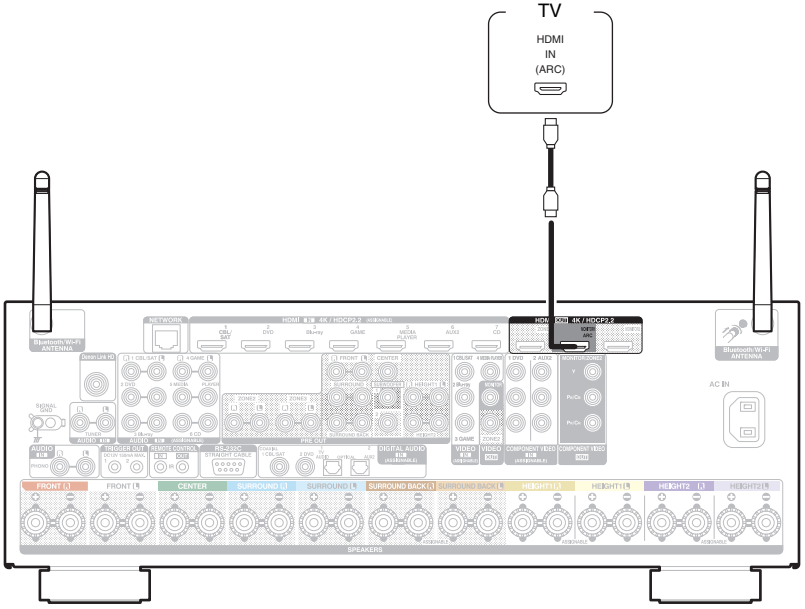

- Lors de l’utilisation de la fonction ARC, connectez à la borne HDMI MONITOR 1.

Utilisez un câble HDMI pour connecter le téléviseur à cet appareil.
Pour écouter l'audio du téléviseur sur cet appareil, utilisez le câble optique pour connecter le téléviseur à cet appareil.

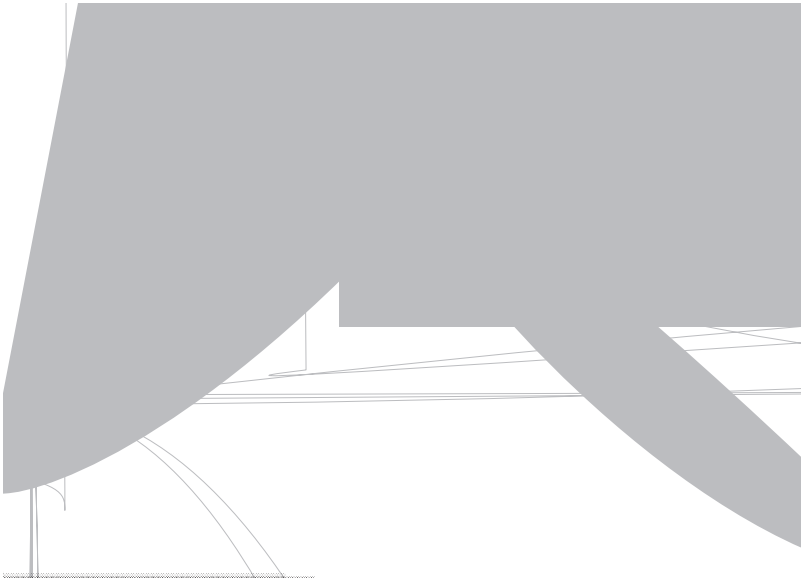

Utilisez un câble vidéo composante ou un câble vidéo pour connecter le téléviseur à cet appareil.
Pour écouter l’audio du téléviseur sur cet appareil, utilisez le câble optique pour connecter le téléviseur à cet appareil.

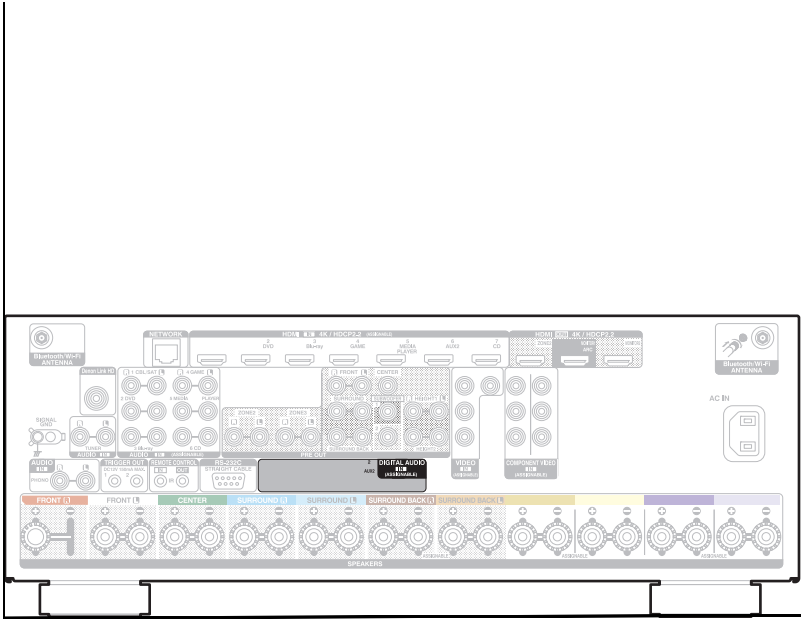

Cet appareil est équipé de trois types de bornes d'entrée vidéo (HDMI, vidéo composante et vidéo composite) et de trois types de connecteurs d'entrée audio (HDMI, audio numérique et audio).

Sélectionnez les bornes d'entrée sur cet appareil en fonction des bornes sur le dispositif que vous souhaitez connecter.

Si le dispositif connecté à cet appareil est équipé d'une borne HDMI, il est recommandé d'utiliser des connexions HDMI.

Lors d'une connexion HDMI, les signaux audio et vidéo peuvent être transmis via un câble HDMI unique.

- "Connexion d'un décodeur (Tuner satellite/TV par câble)" (☞ p. 78)
- "Connexion d'un lecteur DVD ou le lecteur Blu-ray Disc" (☞ p. 79)
- "Connexion d'un lecteur Blu-ray Disc compatible avec la fonction Denon Link HD" (☞ p. 80)
- "Connexion d'un caméscope vidéo ou d'un console de jeux" (☞ p. 81)
- "Connexion d'une platine" (☞ p. 82)

- Connectez les dispositifs à cet appareil comme indiqué par les sources d'entrée imprimées sur les bornes d'entrée audio/vidéo de cet appareil.
- La source qui est assignée aux connecteur HDMI IN, DIGITAL AUDIO IN, COMPONENT VIDEO IN, VIDEO IN et AUDIO IN peut être modifiée. Voir "Affectation des entrées" pour savoir comment changer la source d'entrée attribuée aux connecteurs d'entrée. (☞ p. 195)
- Pour lire des signaux audio qui sont entrés dans cet appareil sur un téléviseur connectée en HDMI, dans le menu réglez "Sortie audio HDMI" sur "TV". (☞ p. 182)
- Pour de profiter d'un contenu dont le copyright est protégé par HDCP 2.2, utilisez uniquement un appareil de lecture et un téléviseur compatibles HDCP 2.2.

Cette explication utilise la connexion avec un tuner satellite/câble TV STB comme exemple.
Sélectionnez les bornes d'entrée sur cet appareil en fonction des connecteurs sur le dispositif que vous souhaitez connecter.

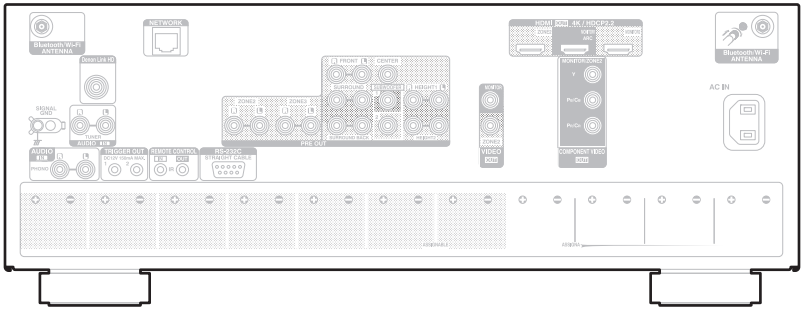

Une connexion Denon Link HD à un lecteur compatible avec la fonction Denon Link HD vous permet de bénéficier d'une lecture de qualité supérieure à celle que l'on obtient en connectant la borne HDMI uniquement.

- Des connexions HDMI et Denon Link HD sont toutes deux requises pour cette méthode de connexion.
- Paramétrez l'option "Mode d'entrée" du menu sur "Automatique" ou "HDMI". (☞ p. 198)

Cette explication utilise la connexion avec un caméscope vidéo comme exemple.
Connectez un dispositif de lecture à cet appareil, tel qu'un caméscope vidéo ou une console de jeux.

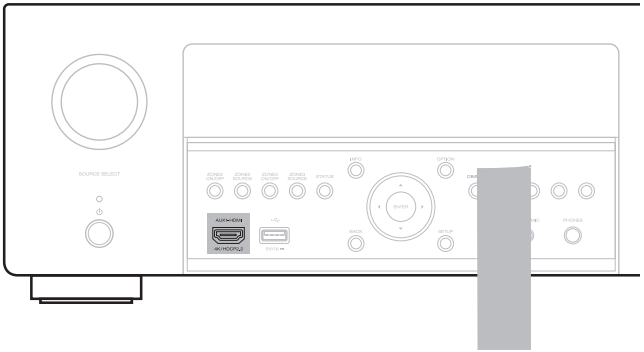

Cet appareil est compatible avec les platines équipées d'une cellule phono avec aimant tournant. Si vous le connectez à une platine dotée d'une cellule MC à faible sortie, utilisez un amplificateur de tête MC ou un transformateur survolteur du commerce.

Un bruit "retentissant" provenant des enceintes peut se produire lorsque vous sélectionnez la source d'entrée "Phono" sur cet appareil et que vous augmentez accidentellement le volume sans connecter la platine.

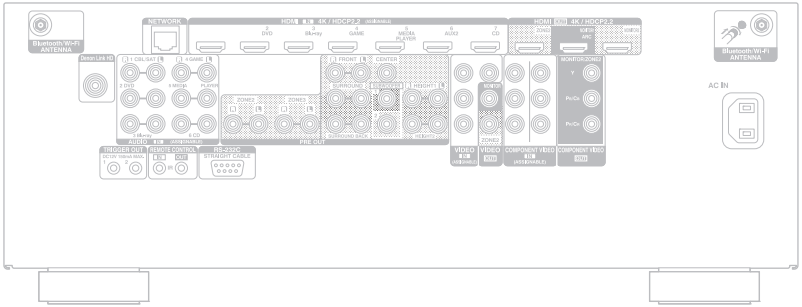

- La borne de terre (SIGNAL GND) de cet appareil n'est pas dédiée à des fins de mise à la terre pour la sécurité. Si cette borne est connectée lorsqu'il y a beaucoup de bruit, le bruit peut être réduit. Veuillez noter que, selon la platine, connecter la ligne de terre peut avoir l'effet inverse en augmentant le bruit. Auquel cas, il n'est pas nécessaire de connecter la ligne de terre.

Pour le mode d’emploi, voir “Lecture du contenu d’un dispositif mémoire USB” (☞ p. 92).

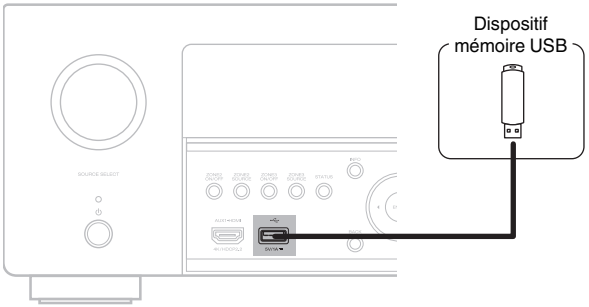

- Denon ne garantit pas que tous les dispositifs mémoire USB fonctionnent ou soient alimentés. Lorsque vous utilisez un disque dur USB portable livré avec un adaptateur secteur, utilisez l’adaptateur secteur fourni avec cet appareil.

- Les dispositifs mémoire USB ne fonctionnent pas via un hub USB.
- Il n’est pas possible d’utiliser cet appareil en connectant son port USB à un PC au moyen d’un câble USB.
- N’utilisez pas de câbles d’extension pour connecter un dispositif de mémoire USB. Ceux-ci peuvent causer des interférences radio avec les autres appareils.

Cet appareil peut se connecter à un réseau en utilisant un LAN câblé ou un réseau local sans fil.

Vous pouvez connecter cet appareil à votre réseau domestique (LAN) pour réaliser différents types de lectures et d'opérations, comme suit.

- Lecture d'audio en réseau, tel qu'une radio Internet, et de serveurs média
- Lecture de services de diffusion de musique
- Utilisation de la fonction Apple AirPlay
- Fonctionnement de cet appareil via le réseau
- Fonctionnement avec le système audio surround multi-pièces sans fil HEOS
- Mise à jour du micrologiciel

Pour effectuer des connexions via un LAN câblé, utilisez un câble LAN pour connecter le routeur à cet appareil, comme illustré dans la figure ci-dessous.

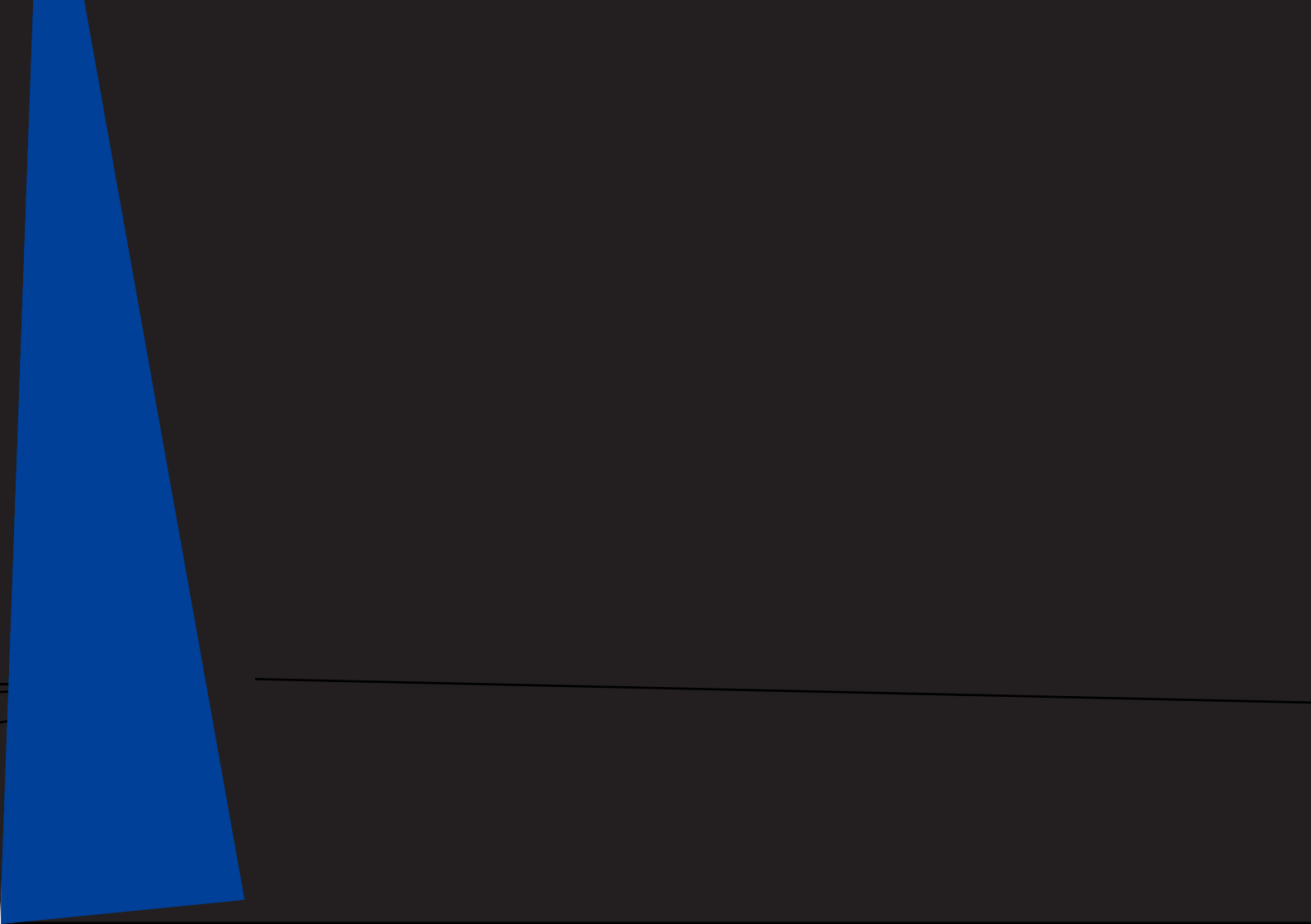

Lorsqu'un appareil doté d'une prise TRIGGER IN est connecté via une mini-prise monaurale, il est possible de le mettre en marche/veille par l'intermédiaire du fonctionnement synchronisé avec cet appareil.

La prise TRIGGER OUT produit un signal électrique de 12 V DC/150 mA maximum.

Une fois toutes les connexions effectuées, insérez la fiche d’alimentation dans la prise murale.

Mise sous tension	90
Sélection de la source d’entrée	90
Réglage du volume	91
Coupure temporaire du son (Sourdine)	91
Sélection d’un mode d’écoute	129

Lecture avec les lecteurs DVD/Blu-ray Disc	91
Lecture du contenu d’un dispositif mémoire USB	92
Écouter de la musique sur un périphérique Bluetooth	96

Écoute de Radio Internet	101
Lecture de fichiers stockés sur un ordinateur ou un stockage NAS	103
Obtenir HEOS App	107
Fonction AirPlay	116
Fonction Spotify Connect	120

Fonctions pratiques	121
Fonction de contrôle HDMI	141
Fonction Menu intelligent	142
Fonction de minuterie sommeil	144
Fonction de sélection rapide plus	146
Fonction de verrouillage du panneau	149
Fonction de verrouillage à distance	151

Fonction de contrôle Internet	152
Lecture dans la ZONE2/ZONE3 (différentes pièces)	154

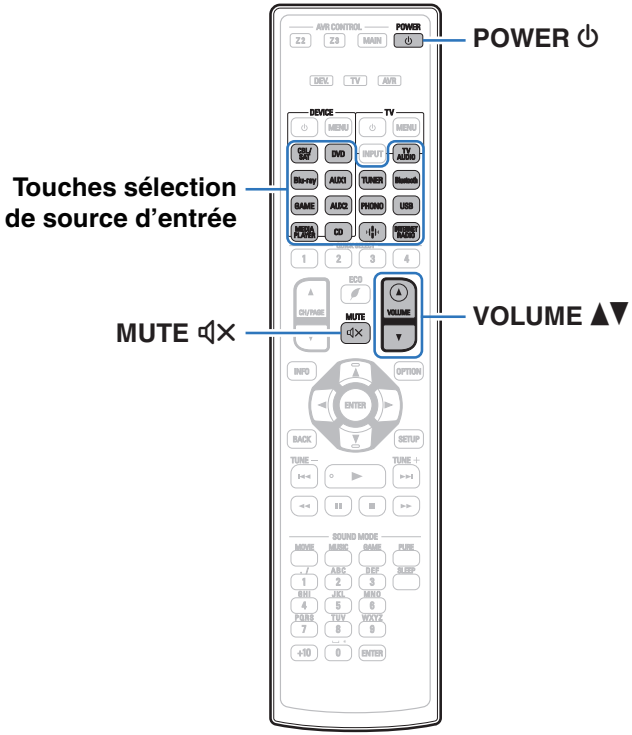

⏻

- Vous pouvez appuyer sur la touche de sélection de la source d'entrée lorsque l'appareil est en mode veille pour le mettre sous tension.
- Vous pouvez également passer en mode veille en appuyant sur ⏻ sur l'appareil principal.

La source d'entrée souhaitée peut être sélectionnée directement.

- Vous pouvez également sélectionner la source d'entrée en actionnant la touche SOURCE SELECT sur l'appareil principal.

▲▼

- La plage de réglage varie en fonction du signal d’entrée et du réglage de niveau du canal.
- Vous pouvez également régler le volume maître en tournant la molette MASTER VOLUME sur l’appareil principal.

🔇

- L laursur Mage er

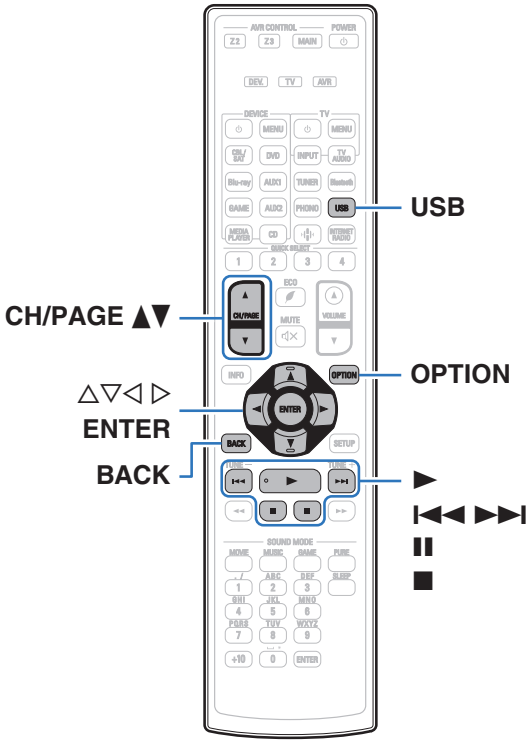

- Lecture de fichiers musicaux enregistrés sur un dispositif mémoire USB.
- Seuls les dispositifs mémoire USB conformes aux standards de classe de stockage de masse peuvent être lus sur cet appareil.
- Cet appareil est compatible avec les dispositifs mémoire USB au format “FAT16” ou “FAT32”.
- Les types de format audio et les caractéristiques de lecture prises en charge par cet appareil sont les suivants.
  Voir “Lecture de dispositifs mémoire USB” (☞ p. 289) pour plus de détails.
  -
  -
  -
  -
  -
  -
  -

- Quand vous sélectionnez une musique à lire, on vous demandera comment vous voulez écouter votre musique.

	Insère l'élément dans votre liste de lecture en cours après le morceau en cours pour qu'il soit lu immédiatement.
	Vide la liste de lecture et lit immédiatement l'élément sélectionné.
	Insère l'élément à la liste après le morceau en cours et le lit une fois la chanson en cours terminée.
	Ajoute l'élément directement à la fin de la liste.

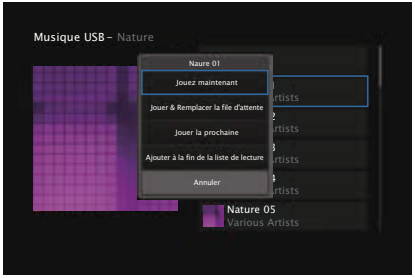

△▽

La lecture débute.

▶	Lecture
❚❚	Pause
■	Arrêt
⏮ ⏭	Précédent / Suivant
▲▼	Passez à la page précédente/page suivante dans l'affichage de la liste

- Lorsqu'un fichier audio MP3 contient des images de l'album, celles-ci peuvent être affichées pendant la lecture du fichier.

- Notez que Denon ne pourra être tenu responsable de quelque manière que ce soit des problèmes survenant par rapport aux données enregistrées sur un dispositif mémoire USB lors de l'utilisation de cet appareil avec le dispositif mémoire USB en question.

- “Réglage de l’audibilité des dialogues et voix (Amélior. Dialogues)” (☞ p. 123)
- “Ajuster le volume de chaque canal pour le faire correspondre à la source d’entrée (Réglage niv. Canal)” (☞ p. 124)
- “Réglage de la tonalité (Tonalité)” (☞ p. 125)
- “Affichage de la vidéo voulue lors de la lecture audio (Sélect. Vidéo)” (☞ p. 126)
- “Lecture de la même musique dans toutes les zones (Toutes zones stéréo)” (☞ p. 128)

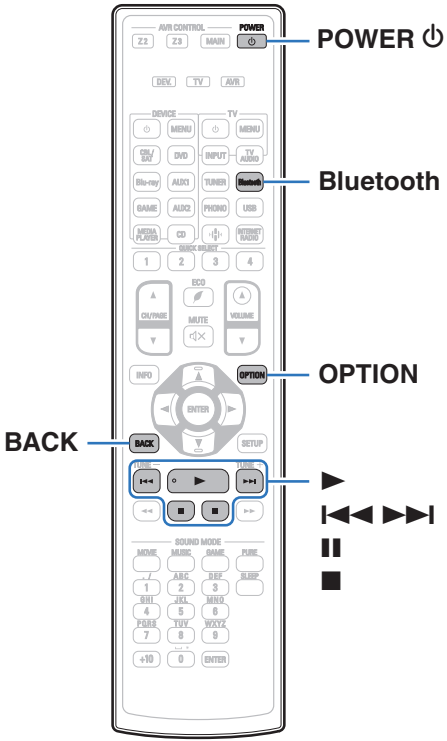

Les fichiers musicaux sur les périphériques Bluetooth tels que les smartphones, les lecteurs de musique numérique, etc. peuvent être lus sur cet appareil via un appariement et en connectant cet appareil à l'aide du périphérique Bluetooth.

La communication est possible jusqu'à une distance d'environ 30 m.

- Pour lire de la musique à partir d'un périphérique Bluetooth, le périphérique Bluetooth doit prendre en charge le profil A2DP.

Afin d’écouter de la musique à partir d’un périphérique Bluetooth sur cet appareil, le périphérique Bluetooth doit d’abord être apparié avec cet appareil.
Une fois le périphérique Bluetooth apparié, il n’a pas besoin d’être apparié à nouveau.

① Connectez les antennes externes fournies pour Bluetooth/réseau local sans fil aux connecteurs de l’antenne Bluetooth/réseau local sans fil situés sur le panneau arrière. (☞ p. 25)
② Appuyez sur POWER ⏻ pour mettre l’appareil sous tension.

Lors de la première utilisation, l’appareil ira en more d’appariement automatiquement et “Pairing...” apparaîtra sur l’écran de l’appareil.

Connectez-vous au périphérique Bluetooth pendant que “Pairing” est affiché sur l’écran de l’appareil.
Effectuez la connexion avec le périphérique Bluetooth à proximité de l’appareil (environ 1 m).

- Le périphérique Bluetooth peut également être commandé avec la télécommande de cet appareil.
- La prochaine fois que le bouton Bluetooth sera pressé sur la télécommande, cet appareil se connectera automatiquement au dernier périphérique Bluetooth connecté.

▶	Lecture
⏸	Pause
■	Arrêt
⏮ ⏭	Passer à la plage précédente/Passer à la plage suivante

- Appuyez sur STATUS de cet appareil pendant la lecture pour basculer l'affichage sur le nom du titre, nom de l'artiste, nom de l'album, etc.

Jumeler un appareil Bluetooth avec l’appareil.

L’appareil passera en mode d’appariement.

- Cet appareil peut être apparié avec un maximum de 8 périphériques Bluetooth. Lorsqu’un 9e périphérique Bluetooth est apparié, il sera enregistré à la place du plus ancien périphérique enregistré.
- Vous pouvez également passer en mode d’appariement en appuyant sur le bouton OPTION lorsque l’écran de lecture est affiché et en sélectionnant “Mode de couplage” dans le menu d’options affiché.

- Pour faire fonctionner le périphérique Bluetooth avec la télécommande de cet appareil, le périphérique Bluetooth doit prendre en charge le profil AVRCP.
- La télécommande de cet appareil n’est pas garantie de fonctionner avec tous les périphériques Bluetooth.
- Selon le type de périphérique Bluetooth, cet appareil émet du son qui est couplé au réglage du volume sur le périphérique Bluetooth.

- “Appariement avec d’autres périphériques Bluetooth” (☞ p. 99)
- “Réglage de l’audibilité des dialogues et voix (Amélior. Dialogues)” (☞ p. 123)
- “Ajuster le volume de chaque canal pour le faire correspondre à la source d’entrée (Réglage niv. Canal)” (☞ p. 124)
- “Réglage de la tonalité (Tonalité)” (☞ p. 125)
- “Affichage de la vidéo voulue lors de la lecture audio (Sélect. Vidéo)” (☞ p. 126)
- “Lecture de la même musique dans toutes les zones (Toutes zones stéréo)” (☞ p. 128)

Une fois l'appariement terminé, vous pouvez connecter le périphérique Bluetooth sans effectuer d'opération sur cet appareil.

Cette opération doit également être effectuée lorsque vous commutez le périphérique Bluetooth pour la lecture.

- L'écran passe automatiquement sur l'écran de lecture "Bluetooth" si un appareil Bluetooth est connecté et que l'appareil est allumé.
- Lorsque les paramètres "Commande réseau" de cet appareil sont réglés sur "Toujours actif" et un périphérique Bluetooth est connecté avec l'unité en état de veille, l'alimentation de l'appareil se mettra sous tension automatiquement. (☞ p. 234)

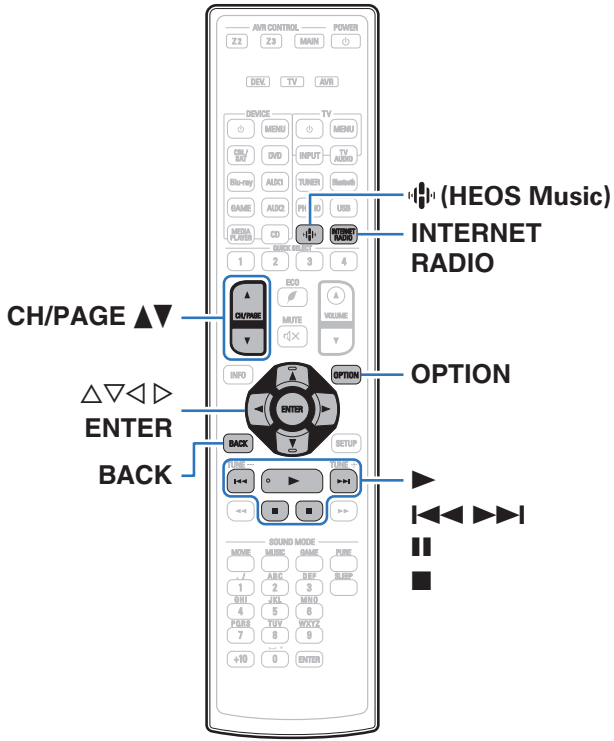

- La Radio Internet renvoie aux émissions radio diffusées via Internet. Vous pouvez recevoir des stations Radio Internet en provenance du monde entier.
- Les stations radio Internet sur cet appareil listent le service de base de données fourni par la station radio TuneIn.
- Les types de format audio et les caractéristiques de lecture prises en charge par cet appareil sont les suivants.
  Voir “Lecture de radio Internet” (☞ p. 292) pour plus de détails.
  -
  -
  -

- Vous pouvez également appuyer sur (HEOS Music). Utilisez △▽ pour sélectionner “Radios internet Tunein”, puis appuyez sur ENTER.

►	Lecture
❚❚ *	Pause
■	Arrêt
⏮ ⏭ *	Passer à la plage précédente/Passer à la plage suivante
▲▼	Passez à la page précédente/page suivante dans l’affichage de la liste

* Autorisé lors de l’écoute de Podcasts.

- L’affichage passe du titre de la plage au nom de la station de radio etc. à chaque fois que vous appuyez sur STATUS sur l’appareil principal.

- Le service de base de données des stations radio peut être interrompu ou indisponible sans avertissement préalable.

■

- “Ajout des Favoris HEOS” (☞ p. 122)
- “Réglage de l’audibilité des dialogues et voix (Amélior. Dialogues)” (☞ p. 123)
- “Ajuster le volume de chaque canal pour le faire correspondre à la source d’entrée (Réglage niv. Canal)” (☞ p. 124)
- “Réglage de la tonalité (Tonalité)” (☞ p. 125)
- “Affichage de la vidéo voulue lors de la lecture audio (Sélect. Vidéo)” (☞ p. 126)
- “Lecture de la même musique dans toutes les zones (Toutes zones stéréo)” (☞ p. 128)

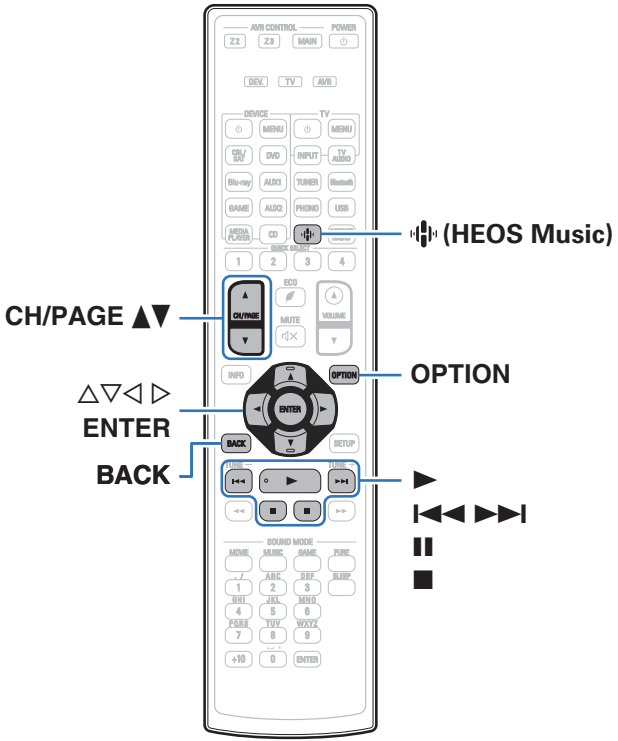

- Cet appareil peut lire les fichiers musicaux et les pistes de lecture (m3u, wpl) depuis des serveurs DLNA compatibles, comme un ordinateur ou un dispositif NAS, connectés à votre réseau.
- Formats pris en charge :
  Pour plus de détails, reportez-vous à “Lire un fichier sauvegardé sur un ordinateur ou sur un NAS” (☞ p. 291).
  -
  -
  -
  -
  -
  -
  -

Suivez cette procédure pour lire les fichiers audio ou les listes de lecture sur des serveurs de fichiers DLNA connectés à votre réseau.

△▽

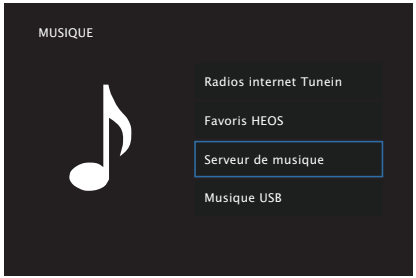

- Quand vous sélectionnez une musique à lire, on vous demandera comment vous voulez écouter votre musique.

	Insère l'élément dans votre liste de lecture en cours après le morceau en cours pour qu'il soit lu immédiatement.
	Vide la liste de lecture et lit immédiatement l'élément sélectionné.
	Insère l'élément à la liste après le morceau en cours et le lit une fois la chanson en cours terminée.
	Ajoute l'élément directement à la fin de la liste.

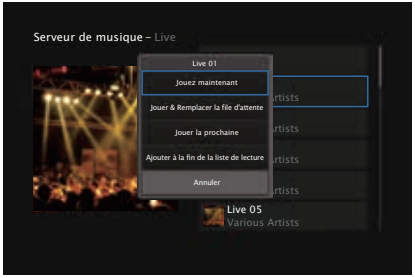

△▽

La lecture débute.

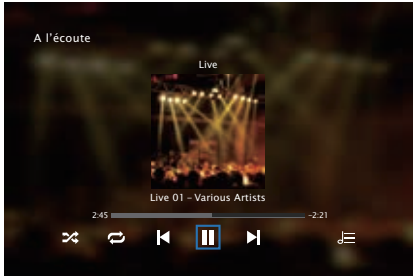

▶	Lecture
❚❚	Pause
■	Arrêt
⏮ ⏭	Précédent / Suivant
▲▼	Passez à la page précédente/page suivante dans l'affichage de la liste

- L'affichage passe du titre de la plage, au nom de l'artiste, puis au titre de l'album à chaque fois que vous appuyez sur STATUS sur l'appareil principal.
- Lorsqu'un fichier WMA (Windows Media Audio), MP3 ou MPEG-4 AAC contient des images de l'album, celles-ci peuvent être affichées pendant la lecture du fichier.
- Si vous utilisez une version 11 ou ultérieure de Windows Media Player, il est possible d'afficher l'album pour les fichiers WMA.

- Lors de la lecture de fichiers musicaux avec votre ordinateur ou stockage NAS connecté via le réseau LAN sans fil, l'audio peut être interrompu en fonction de votre environnement LAN sans fil. Dans ce cas, connectez à l'aide d'un LAN câblé.
- L'ordre dans lequel les plages/fichiers sont affichés dépend des paramètres du serveur. Si les plages/fichiers ne sont pas affichés dans l'ordre alphabétique à cause des spécifications du serveur, il se peut que la recherche par la première lettre ne fonctionne pas correctement.

- “Réglage de l’audibilité des dialogues et voix (Amélior. Dialogues)” (☞ p. 123)
- “Ajuster le volume de chaque canal pour le faire correspondre à la source d’entrée (Réglage niv. Canal)” (☞ p. 124)
- “Réglage de la tonalité (Tonalité)” (☞ p. 125)
- “Affichage de la vidéo voulue lors de la lecture audio (Sélect. Vidéo)” (☞ p. 126)
- “Lecture de la même musique dans toutes les zones (Toutes zones stéréo)” (☞ p. 128)

Depuis HEOS App, vous pouvez utiliser de nombreux services de diffusion de musique en ligne. Plusieurs options s'offrent à vous selon votre situation géographique. Pour plus d'informations concernant les services disponibles dans votre zones géographique, rendez-vous sur http://www.HEOSbyDenon.com

Téléchargez HEOS App sur iOS ou Android en recherchant "HEOS" sur l'App Store, sur Google Play ou sur Amazon Appstore.

Vous pouvez enregistrer un compte HEOS sur “Compte HEOS” (☞ p. 236) dans le menu de cet appareil ou en cliquant sur l’onglet “Musique”, icône “Réglages” - ⚙ dans le HEOS App.

■

Un Compte HEOS est un compte principal ou “porte-clé” qui vous permet de contrôler tous les services de musique HEOS à l’aide un identifiant et un mot de passe uniques.

■

Grâce à ce Compte HEOS, il vous suffit d’entrer votre identifiant et votre mot de passe une seule fois pour tous les services de musique. Cela vous permet une utilisation rapide et facile de l’application sur différents dispositifs.

Il vous suffit de vous identifier sur votre Compte HEOS depuis n’importe quel dispositif, et vous aurez accès à tous vos services de musique associés. Vous pourrez ainsi lire votre historique de lecture et vos listes de lecture, même chez des amis qui écoutent leur musique sur leur propre système HEOS.

■

À votre première utilisation d’un service de musique depuis le menu “Musique” principal de HEOS App, il vous sera demandé de créer un Compte HEOS.

■

⚙

Un service de musique est une société de musique en ligne qui permet un accès à de vastes collections musicales par le biais d'une souscription gratuite et/ou payante. Plusieurs options s'offrent à vous selon votre situation géographique. Pour plus d'informations concernant les services disponibles dans votre zones géographique, rendez-vous sur http://www.HEOSbyDenon.com

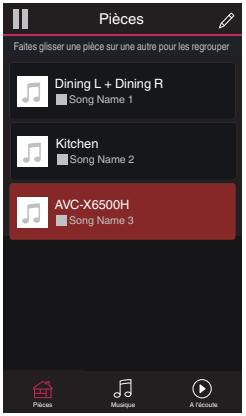

- Appuyez sur l'icône en haut à droite de l'écran pour changer le mode éditeur. Vous pouvez modifier le nom affiché.

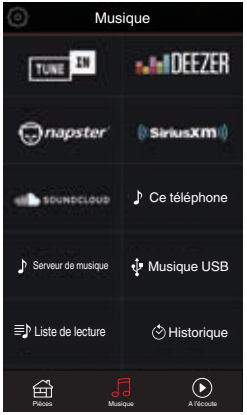

- Tous les services musicaux affichés sont susceptibles de pas être disponibles dans votre région.

Après avoir sélectionné un morceau ou une station de radio, l'application vous redirigera automatiquement sur l'écran "A l'écoute".

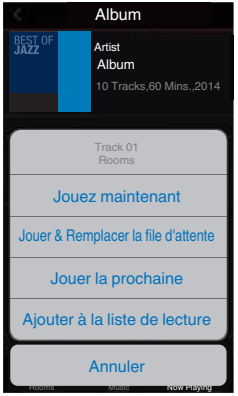

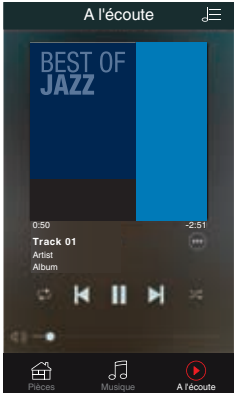

- Lorsque vous sélectionnez un morceau à lire, on vous demandera comment vous voulez écouter votre musique.

	Insère l'élément dans votre liste de lecture en cours après le morceau en cours pour qu'il soit lu immédiatement.
	Vide la liste de lecture et lit immédiatement l'élément sélectionné.
	Insère l'élément à la liste après le morceau en cours et le lit une fois la chanson en cours terminée.
	Ajoute l'élément directement à la fin de la liste.

- Lorsque vous sélectionnez une station de radio, les éléments suivants s'affichent.

	Permet de lire immédiatement l'élément sélectionné.
	Ajoute aux favoris HEOS.

HEOS est un vrai système audio multi-pièces qui synchronise les lectures audio entre différents appareils HEOS pour que la lecture se fasse de manière synchronisée dans différentes pièces, avec un son extraordinaire ! Vous pouvez facilement ajouter et synchroniser jusqu'à 32 dispositifs HEOS à votre système. Vous pouvez joindre ou regrouper jusqu'à 16 dispositifs individuels HEOS dans un groupe HEOS. Ils fonctionnent alors comme un unique dispositif HEOS.

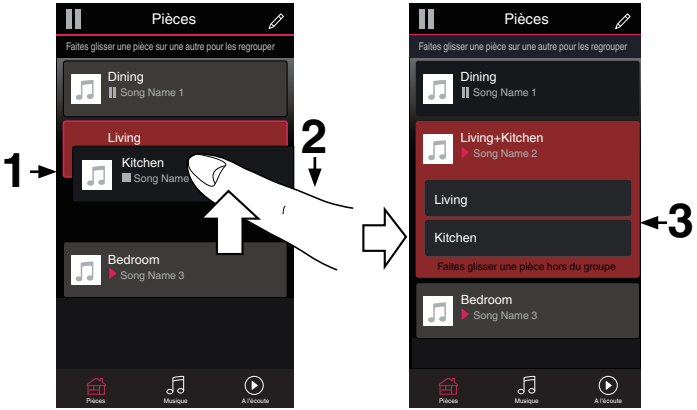

- Lorsque l'audio est joué dans un groupe depuis l'appareil connecté à cette unité, seul le signal d'entrée PCM à 2 canaux à partir des connecteurs HDMI, numériques ou analogues peut être joué.

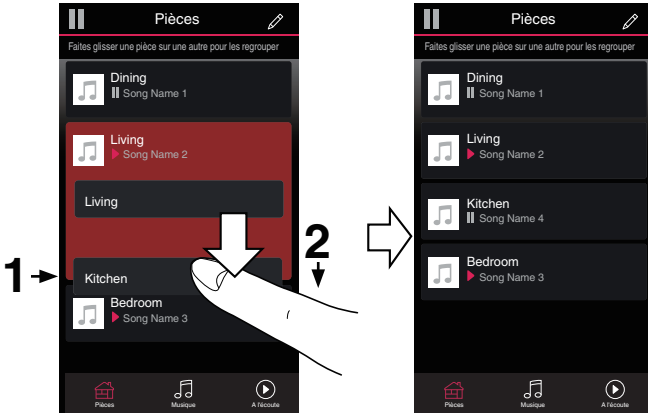

- Vous ne pouvez pas retirer la première pièce qui diffusait de la musique avant la création du groupe.

Vous pouvez facilement regrouper 16 pièces en mode Soirée d’un simple “rapprochement” des doigts.

Vous pouvez aisément dégrouper toutes les pièces et quitter le mode Soirée d'un simple "écartement" des doigts.

Les fichiers musiques stockés sur votre iPhone, iPod touch, iPad ou iTunes peuvent être lus sur cet appareil via le réseau.

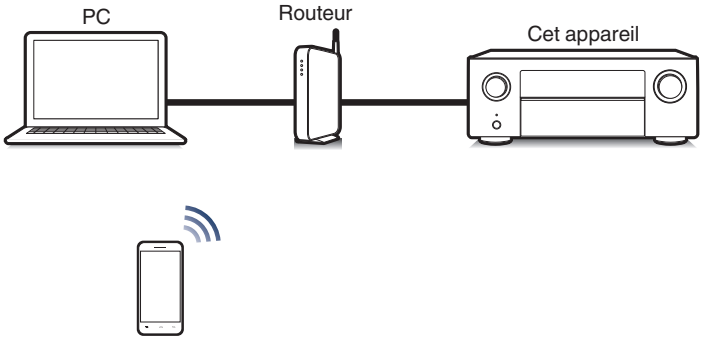

- La source d'entrée basculera sur "HEOS Music" au démarrage de la lecture AirPlay.
- Vous pouvez arrêter la lecture d'AirPlay en choisissant une autre source d'entrée.
- Pour voir en même temps les noms du titre et de l'artiste, appuyez sur STATUS sur l'appareil principal.
- Pour savoir comment utiliser iTunes, consultez également l'aide d'iTunes.
- L'écran peut être différent selon le Système d'exploitation et les versions du logiciel.

Synchronise plusieurs appareils/enceintes compatibles avec AirPlay 2 pour une lecture simultanée.

- Cet appareil prend en charge AirPlay 2 et nécessite iOS 11.4 ou une version ultérieure.

Si vous mettez à jour votre “iPhone/iPod touch/iPad” avec iOS 4.2.1 ou une version plus récente, vous allez pouvoir diffuser en continu la musique enregistrée dans votre “iPhone/iPod touch/iPad” directement vers cet appareil.

- Pour plus de détails, voir le manuel de votre appareil.

Icône AirPlay s’affiche sur l’écran de l’iPhone, iPod touch ou iPad.

[Exemple] iOS 10

[Exemple] iOS 9

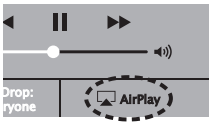

Réglez “Commande réseau” sur “Toujours actif” pour cet appareil. (☞ p. 234)

- Si “Commande réseau” est réglé sur “Toujours actif”, l’appareil consomme plus d’énergie en mode veille.

[Exemple] iTunes

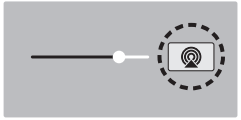

La musique va être transmise en continu vers cet appareil.

- Pendant la lecture avec la fonction AirPlay, le son est restitué au niveau sonore réglé sur l'iPhone, l'iPod touch ou l'iPad ou dans iTunes.
  Vous devez baisser le volume de l'iPhone, de l'iPod touch, de l'iPad ou d'iTunes avant de lancer la lecture, puis le régler au niveau adéquat.

Vous pouvez commander la lecture, la mise en pause et la recherche automatique (repères) des titres d'iTunes avec la télécommande de cet appareil.

- Ce réglage est inutile si vous utilisez la version 12 ou une version ultérieure de iTunes.

Vous pouvez synchroniser des morceaux d'un iPhone, d'un iPod touch ou d'un iPad sous iOS 11.4 ou une version ultérieure avec plusieurs appareils qui prennent en charge AirPlay 2 pour une lecture simultanée.

Icône AirPlay s'affiche sur l'écran de l'iPhone, iPod touch ou iPad.

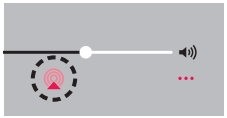

Affiche une liste des appareils/enceintes utilisables sur le même réseau.

- Un cercle s'affiche à droite des appareils compatibles avec AirPlay 2.

- Vous pouvez sélectionner plusieurs appareils compatibles avec AirPlay 2.
- Vous pouvez régler le volume de chaque appareil individuellement ou simultanément celui de tous les appareils synchronisés.

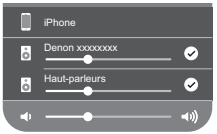

Spotify est le service de streaming le plus populaire au monde. Si vous souscrivez à Spotify Premium, vous pouvez commander votre nouvelle enceinte avec votre téléphone ou votre tablette. Parce que Spotify est intégré à votre enceinte, vous pouvez toujours prendre des appels ou utiliser d'autres applications - la musique ne s'arrête jamais.

Pour obtenir des informations sur la configuration et l'utilisation de Spotify Connect, visitez www.spotify.com/connect

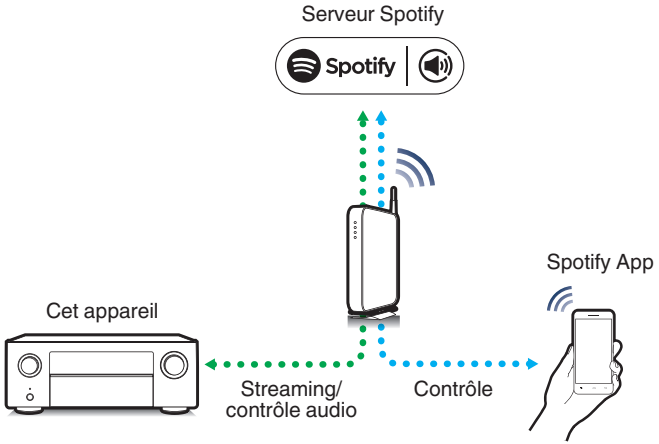

Téléchargez au préalable le "Spotify App" dans votre appareil Android ou iOS.

Pour lire une piste Spotify dans cet appareil, vous devez d'abord vous inscrire au compte premium de Spotify.

La musique va être transmise en continu vers cet appareil.

Cette section explique comment utiliser les fonctions pratiques qui peuvent être utilisées pour chaque source d'entrée.

Ces fonctions ne peuvent configurées que dans la MAIN ZONE.

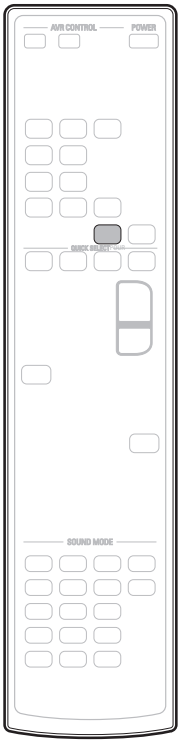

L’écran de menu d’option s’affiche.

△▽

△▽

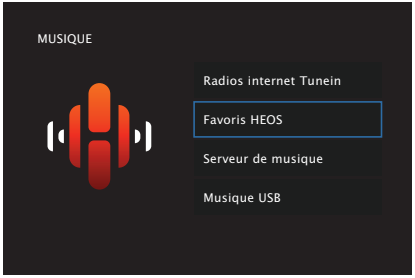

△▽

△▽

Cette fonction permet de régler la bande de fréquences du canal central pour améliorer le dialogue des films et les sons vocaux en musique pour une écoute plus facile.

Un écran de menu d'option s'affiche.

- Lorsque la source d'entrée est sur "HEOS Music", un menu Option est affiché pour la musique en ligne. Sélectionnez "Options AVR" et appuyez ensuite sur ENTER.

△▽

L'écran "Amélior. Dialogues" s'affiche.

◁▷

(Défaut)	N'améliore pas le dialogue ou les sons vocaux.
	Améliore le dialogue et les sons vocaux.

- Les réglages "Amélior. Dialogues" sont mémorisés pour chaque source.

Le volume de chaque canal peut être modifié pendant que vous écoutez de la musique. Vous pouvez définir ceci pour chaque source d'entrée.

Un écran de menu d'option s'affiche.

- Lorsque la source d'entrée est sur "HEOS Music", un menu Option est affiché pour la musique en ligne. Sélectionnez "Options AVR" et appuyez ensuite sur ENTER.

△▽

L'écran "Réglage niv. Canal" s'affiche.

△▽

◁▷

(Défaut: 0.0 dB)

△▽◁▷

- Sélectionnez "Réinitialisez" et appuyez sur ENTER si vous souhaitez restaurer les valeurs de réglage des différents canaux à "0.0 dB" (Défaut).
- Le volume du casque audio peut être réglé lorsque des écouteurs sont connectés.
- Les réglages "Réglage niv. Canal" sont mémorisés pour chaque source d'entrée.
- Vous ne pouvez définir ceci que pour les enceintes qui produisent l'audio. En outre, vous ne pouvez pas effectuer ces réglages lorsque dans le menu "Sortie audio HDMI" est réglé sur "TV". (☞ p. 182)

Ajuste la qualité tonale du son.

Un écran de menu d’option s’affiche.

- Lorsque la source d’entrée est sur “HEOS Music”, un menu Option est affiché pour la musique en ligne. Sélectionnez “Options AVR” et appuyez ensuite sur ENTER.

△▽

L’écran “Tonalité” s’affiche.

◁▷

	Permettre les réglages de tonalité (graves, aigus).
(Défaut)	Lecture sans réglages de tonalité.

▽

	Réglage des graves.
	Réglage des aigus.

◁▷

	(Défaut : 0 dB)

- Les réglages “Tonalité” sont mémorisés pour chaque source d’entrée.
- Le réglage en est impossible quand le mode audio est sur “Direct” ou “Pure Direct”.
- Cet élément ne peut pas être défini lorsque “Dynamic EQ” est réglé sur “Marche”. (☞ p. 176)
- Vous ne pouvez pas régler ceci si aucun signal audio n’est entré ou si dans le menu “Sortie audio HDMI” est réglé sur “TV”. (☞ p. 182)

Cet appareil peut afficher des vidéos d'une source différente sur le téléviseur pendant la lecture audio. Vous pouvez définir ceci pour chaque source d'entrée.

❑

*

* Ce réglage est impossible lorsque l'une des bornes vidéo, HDMI ou vidéo composante est attribuée.

Un écran de menu d'option s'affiche.

- Lorsque la source d'entrée est sur "HEOS Music", un menu Option est affiché pour la musique en ligne. Sélectionnez "Options AVR" et appuyez ensuite sur ENTER.

△▽

L'écran "Sélect. Vidéo" s'affiche.

◁▷

(Défaut)	Désactive le mode Sélect. Vidéo.
	Active le mode Sélect. Vidéo.

▽

◁▷

- Les réglages "Sélect. Vidéo" sont mémorisés pour chaque source d'entrée.

❑

* *

* Vous pouvez définir le mode photo lorsqu'une borne HDMI, vidéo composante ou vidéo est attribuée.

Un écran de menu d'option s'affiche.

△▽

L'écran "Mode photo" s'affiche.

◁▷

(Défaut)	Aucun ajustement de la qualité d'image n'est effectué avec cet appareil.
	Mode standard adapté à la plupart des environnements de visualisation de salon.
	Mode adapté à la visualisation de films dans une pièce sombre telle qu'une salle de cinéma.
	Mode qui rend les images graphiques des jeux, etc. plus lumineuses et plus éclatantes.
	Mode adapté à des sources vidéo à faible débit.
	Un mode qui convient pour regarder des films dans une pièce éclairée pendant la journée.
	Un mode qui convient pour regarder des films dans une pièce sombre la nuit.
	Permet d'ajuster manuellement la qualité d'image.

- Les réglages "Mode photo" sont mémorisés pour chaque source d'entrée.

Vous pouvez lire la musique en cours de lecture dans la MAIN ZONE simultanément dans la ZONE2 et la ZONE3 (différentes pièces).

Cette fonction est utile lorsque vous souhaitez profiter de la même musique en même temps dans plusieurs pièces lors d'une soirée, ou si vous souhaitez écouter la même musique d'ambiance dans toute la maison.

Un écran de menu d'option s'affiche.

- Lorsque la source d'entrée est sur "HEOS Music", un menu Option est affiché pour la musique en ligne. Sélectionnez "Options AVR" et appuyez ensuite sur ENTER.

△▽

L'écran "Toutes zones stéréo" s'affiche.

- Les sources d'entrée pour les ZONE2 et ZONE3 sont appliquées à la même source d'entrée que pour MAIN ZONE, et la lecture commence dans le mode Toutes zones stéréo.
- Lorsque vous ne voulez pas que ZONE2 ou ZONE3 participent à Toutes zones stéréo, appuyez sur ENTER pour décocher la case puis appuyez sur "Démarrer".

■

Un écran de menu d'option s'affiche.

- Lorsque la source d'entrée est sur "HEOS Music", un menu Option est affiché pour la musique en ligne. Sélectionnez "Options AVR" et appuyez ensuite sur ENTER.

△▽

- Le mode "Toutes zones stéréo" est annulé, même lorsque l'alimentation de MAIN ZONE est hors tension.
- En mode "Toutes zones stéréo", seuls les modes son "Multi Ch Stereo" et "Stereo" peuvent être sélectionnés.
- Lorsque "Sortie audio HDMI" est défini sur "TV", le mode Toutes zones stéréo n'est pas disponible. (☞ p. 182)

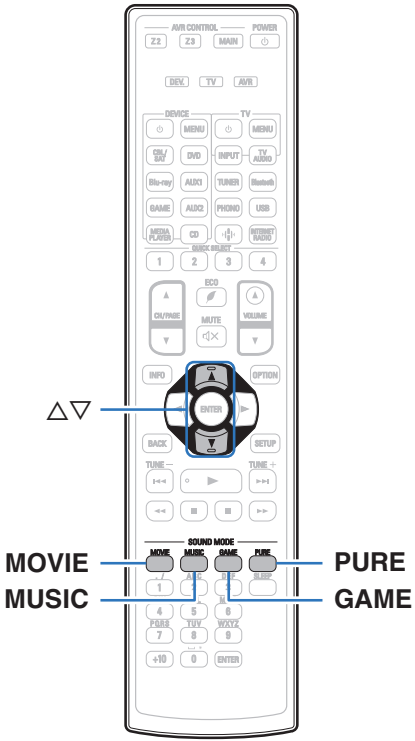

Cet appareil vous permet de profiter de différentes sortes de contenu surround et stéréo.
Les formats audio multi-canaux sont fournis sur les formats de disque de musique ou films populaires, tels que Blu-ray et DVD. Ils sont également pris en charge par la diffusion numérique, et même les films et la musique en diffusion via Internet à partir de services d'abonnement Internet.
Cet appareil prend en charge la lecture de la plupart de ces formats audio multi-canaux. Il prend également en charge la lecture surround des autres formats audio, tels que l'audio stéréo 2 canaux.

- Pour connaître les formats audio enregistrés sur un disque, voir la pochette ou l'étiquette de celui-ci.

	Bascule sur le mode audio qui convient pour profiter des films et des programmes TV.
	Bascule sur le mode audio qui convient pour profiter de la musique.
	Bascule sur le mode audio qui convient pour profiter de jeux.

- Le bouton MOVIE, MUSIC ou GAME mémorise le dernier mode audio sélectionné pour ce bouton. Le fait d'appuyer sur MOVIE, MUSIC ou GAME appelle le mode audio sélectionné lors de la lecture précédente.
- Si le contenu diffusé ne prend pas en charge le mode audio sélectionné précédemment, le mode audio approprié correspondant au contenu est sélectionné automatiquement.

■

- Appuyez sur MOVIE, MUSIC ou GAME pour afficher une liste des modes audio qui peuvent être sélectionnés. Chaque fois que vous appuyez sur MOVIE, MUSIC ou GAME, le mode audio change.
- Lorsque la liste est affichée, vous pouvez également utiliser △▽ pour sélectionner un mode audio.
- Testez différents modes audio et profitez d'un mode audio par le biais du mode que vous préférez.

- Configurez le mode surround sur Dolby Atmos/Surround lorsque vous lisez du contenu encodé en Dolby Atmos. Dolby Atmos/Surround offre l'expérience optimale de lecture à partir de sources Blu-ray et de diffusion codées avec Dolby Atmos ainsi que du contenu basé sur des chaînes. Le réglage par défaut de ce récepteur est Dolby Atmos/Surround.

Ce mode permet la lecture avec un son de meilleure qualité que dans le mode de lecture directe.

Ce mode met hors tension l'affichage de l'appareil principal et le circuit vidéo analogique. Cela supprime les sources parasites qui peuvent affecter la qualité sonore.

L'écran s'assombrit et la lecture Pure direct commence.

- En modes audio Direct et Pure Direct, les éléments suivants ne peuvent pas être réglés.
  - Amélior. Dialogues (☞ p. 123)
  - Tonalité (☞ p. 125)
  - Restorer (☞ p. 172)
  - MultEQ® XT32 (☞ p. 175)
  - Dynamic EQ (☞ p. 176)
  - Dynamic Volume (☞ p. 177)
  - EQ Graphic (☞ p. 178)

- Les signaux vidéo sont émis uniquement si les signaux HDMI sont lus en mode Pure Direct.
- Lorsque le mode Pure Direct a été sélectionné, l'affichage s'éteint après environ 5 secondes.

Ce mode détecte le type de signal d'entrée numérique et sélectionne automatiquement le mode correspondant pour la lecture.
Lancez la lecture stéréo lorsque le signal d'entrée est PCM. Lorsque le signal d'entrée est Dolby Digital ou DTS, la musique est lue en fonction du numéro de canal correspondant.

La lecture surround auto démarre.

Dolby Atmos*	Sélectionnez ce mode pour lire le contenu codé avec Dolby Atmos. Si vous avez précédemment sélectionné un autre mode audio, sélectionnez de nouveau ce mode pour lire le contenu Dolby Atmos. Il décode le contenu Dolby Atmos et ses données de positionnement en temps réel et permet d'émettre le son par les haut-parleurs appropriés, créant des images audio naturelles indépendamment de la disposition de l'enceinte. Utilisez les enceintes de plafond et les enceintes Dolby Atmos Enabled pour créer un champ acoustique tridimensionnel.
Dolby TrueHD	Sélectionnez ce mode pour lire le contenu codé avec Dolby TrueHD en 192 kHz/96 kHz.
Dolby Digital Plus	Sélectionnez ce mode pour lire le contenu codé avec Dolby Digital Plus.
Dolby Digital	Sélectionnez ce mode pour lire le contenu codé avec Dolby Digital.

* Ce mode n'est pas pris en charge dans une configuration d'enceintes 5.1 canaux ou inférieure.

DTS Surround	Vous pouvez sélectionner ce mode lorsque vous lisez des sources enregistrées en DTS.
DTS ES Dscrt6.1*1	Ce mode convient à la lecture de disques enregistrés en DTS-ES. Le canal surround arrière ajouté à l'aide de la méthode discrète est lu comme un canal indépendant. Comme tous les canaux sont indépendants, l'expressivité spatiale à 360 degrés et la localisation du son sont renforcées.
DTS ES Mtrx6.1*1	Ce mode convient à la lecture de disques enregistrés en DTS-ES. Le canal surround arrière ajouté aux canaux surround gauche et surround droit par un encodeur de matrice au moment de l'enregistrement logiciel est décodé par le décodeur de matrice de cet appareil et lu sur chacun des canaux (surround gauche, surround droit, surround arrière).
DTS 96/24	Vous pouvez sélectionner ce mode lorsque vous lisez des sources enregistrées en DTS 96/24.
DTS-HD	Vous pouvez sélectionner ce mode lorsque vous lisez des sources enregistrées en DTS-HD.
DTS Express	Vous pouvez sélectionner ce mode lorsque vous lisez des sources enregistrées en DTS Express.
DTS:X	Vous pouvez sélectionner ce mode lors de la lecture de contenu codé avec DTS:X. Il décode le contenu DTS:X et ses données de positionnement en temps réel et permet d'émettre le son par les haut-parleurs appropriés, créant des images audio naturelles indépendamment de la disposition de l'enceinte. Utilisez les enceintes hautes pour créer un champ acoustique tridimensionnel.
DTS Neural:X	Ce mode utilise DTS Neural:X Upmixer pour étendre diverses sources en canaux multiples naturels et réalistes pour la lecture. Utilisez les enceintes hautes comme des enceintes avant-haut pour créer un champ acoustique tridimensionnel.
DTS Virtual:X*2*3	Ce mode utilise DTS Virtual:X avec la fonctionnalité supérieure virtuelle et supérieure surround pour délivrer un son tridimensionnel lorsque les enceintes supérieures ne sont pas utilisées.

∗1 La sélection est possible quand "Config. enceintes" - "Surr. arrière" n'est pas mis sur "Aucun". (☞ p. 218)

∗2 Vous pouvez sélectionner ceci lorsque les enceintes supérieures, plafond et Dolby Atmos Enabled ne sont pas utilisées.

∗3 Vous ne pouvez pas sélectionner ceci lorsque le signal d'entrée est Dolby Digital, Dolby Digital Plus, Dolby TrueHD ou Dolby Atmos.

Auro-3D	Ce mode utilise un décodeur Auro-3D pour créer une sortie audio tridimensionnelle à l'aide de la hauteur canal. Il est idéal pour lire des signaux codés Auro-3D avec une hauteur canal. En cas de réception de signaux non codés Auro-3D, un Upmixer appelé Auro-Matic est utilisé pour créer des sons tridimensionnels hautement réalistes.
Auro-2D Surround	Ce mode utilise un décodeur Auro-3D pour créer un son surround sans hauteur canal. Il est idéal pour lire des signaux codés Auro-3D sans hauteur canal. En cas de réception de signaux non codés Auro-3D, un Upmixer appelé Auro-Matic est utilisé pour émettre du son surround.

Multi Ch In	Vous pouvez sélectionner ce mode lorsque vous lisez des sources multi-canaux PCM/DSD.

Multi Ch Stereo	Ce mode permet de profiter d'un son stéréo en provenance de toutes les enceintes.
Rock Arena	Ce mode reproduit l'atmosphère d'un concert dans un stade.
Jazz Club	Ce mode simule l'expérience d'être dans un club de jazz intimiste.
Mono Movie	Ce mode fonctionne avec les sources audio monaurales et fournit un effet sonore surround. Pour un équilibre des canaux et des effets sonores optimaux, connectez la source monaurale aux deux entrées audio (G/D) avant.
Video Game	Ce mode fournit un son surround dynamique excitant avec vos jeux vidéo préférés.
Matrix	Ce mode ajoute un effet de sono surround spacieux avec des sources de musique stéréo.
Virtual	Ce mode vous permet de profiter d'un effet sonore évolutif lors de la lecture via les enceintes (G/D) avant uniquement, et lors de la lecture avec un casque stéréo.

Auto	Dans ce mode, le type d'entrée de signal numérique, par exemple Dolby Digital, Dolby TrueHD, Dolby Digital Plus, Dolby Digital EX, Dolby Atmos, DTS, DTS-HD, DTS:X, DTS-ES, PCM (multi-canaux) est détecté, et le mode de lecture passe automatiquement au mode correspondant. Si le signal d'entrée est analogique ou PCM (2 canaux), la lecture stéréo est utilisée. Pour le Dolby Digital ou DTS, la musique est lue en fonction du numéro de canal correspondant.

Stereo	Ce mode lit l'audio stéréo 2 canaux sans traitement de son surround supplémentaire. • Le son est émis par les enceintes avant gauche et droite et par le subwoofer, s'il est connecté. • Lorsque les signaux multi-canaux sont utilisés, ils sont mélangés à l'audio 2 canaux et lus sans traitement de son surround supplémentaire.

Direct	Ce mode lit l'audio comme enregistré dans la source.
Pure Direct	Ce mode lit un son de qualité encore plus élevé que le mode "Direct". Les circuits suivants sont à l'arrêt afin d'améliorer encore plus la qualité du son. • Affichez le circuit du témoin du corps principal (l'affichage passera en position arrêt.) • Le processeur et l'interrupteur de sortie/d'entré vidéo analogue sont désactivés.

- Vous pouvez sélectionner les modes audio suivants à l'aide des touches MOVIE, MUSIC et GAME.
- Ajustez l'effet de champ sonore avec le menu "Paramètres surr." pour profiter du son surround comme vous aimez. (☞ p. 167)

Signal d'entrée	Mode son	Touche MOVIE	Touche MUSIC	Touche GAME
2 canaux ∗1	Stereo	○	○	○
	Dolby Surround ∗2	○	○	○
	DTS Neural:X ∗2	○	○	○
	DTS Virtual:X ∗3∗4	○	○	○
	Auro-3D ∗5	○	○	○
	Auro-2D Surround ∗6	○	○	○
	Multi Ch Stereo	○	○	○
	Mono Movie	○		
	Rock Arena		○	
	Jazz Club		○	
	Matrix		○	
	Video Game			○
	Virtual	○	○	○

∗1 2 canaux comporte également une entrée analogique.

∗2 Ce mode lit les sources 2 canaux en lecture 5.1, 7.1, 9.1 ou 11.1 canaux. Il ne peut pas être sélectionné lorsqu'un casque audio est utilisé ou lorsque la configuration des enceintes se situe uniquement sur les enceintes avant.

∗3 Vous ne pouvez pas sélectionner ceci lorsque vous utilisez un casque audio ou lorsque vous utilisez une configuration d'enceintes à des hauteurs quelconques.

∗4 Vous ne pouvez pas sélectionner ceci lorsque le signal d'entrée est Dolby Digital, Dolby Digital Plus, Dolby TrueHD ou Dolby Atmos.

∗5 Vous ne pouvez pas sélectionner ceci en conjonction avec un casque audio ou lorsque vous choisissez une configuration d'enceintes sans enceinte supérieure avant ni enceinte Dolby Atmos Enabled.

∗6 Vous ne pouvez pas le sélectionner si vous utilisez un casque audio ou si vous utilisez uniquement les enceintes avant.

Signal d'entrée		Mode son	Touche MOVIE	Touche MUSIC	Touche GAME
Multicanaux ∗7		Stereo	○	○	○
	Dolby Digital	Dolby Digital	○	○	○
		Dolby Digital + Dolby Surround ∗8	○	○	○
		Dolby Digital + Neural:X ∗8	○	○	○
	Dolby Digital Plus	Dolby Digital Plus	○	○	○
		Dolby Digital Plus + Dolby Surround ∗8∗9	○	○	○
		Dolby Digital Plus + Neural:X ∗8	○	○	○
		Dolby Atmos ∗8∗10	○	○	○
	Dolby TrueHD	Dolby TrueHD	○	○	○
		Dolby TrueHD + Dolby Surround ∗8∗9	○	○	○
		Dolby TrueHD + Neural:X ∗8	○	○	○
		Dolby Atmos ∗8∗10	○	○	○
	Dolby Atmos	Dolby Atmos	○	○	○
	DTS	DTS Surround	○	○	○
		DTS ES Dscrt 6.1 ∗8	○	○	○
		DTS ES Mtrx 6.1 ∗8	○	○	○
		DTS 96/24	○	○	○
		DTS + Dolby Surround ∗8	○	○	○
		DTS + Neural:X ∗8	○	○	○
		DTS + Virtual:X ∗3	○	○	○

∗3 Vous ne pouvez pas sélectionner ceci lorsque vous utilisez un casque audio ou lorsque vous utilisez une configuration d'enceintes à des hauteurs quelconques.

∗7 Le mode sonore qui peut être sélectionné varie selon le format audio du signal d'entrée et le nombre de canaux. Pour plus de détails, reportez-vous à "Types de signaux d'entrée et modes audio correspondants" (☞ p. 298).

∗8 Vous ne pouvez pas sélectionner ceci en conjonction avec un casque audio.

∗9 Peut être sélectionné lorsque le signal d'entrée contient pas de Dolby Atmos.

∗10 Peut être sélectionné lorsque le signal d'entrée contient Dolby Atmos.

Signal d'entrée		Mode son	Touche MOVIE	Touche MUSIC	Touche GAME
	DTS-HD / DTS Express	DTS-HD HI RES	○	○	○
		DTS-HD MSTR	○	○	○
		DTS Express	○	○	○
		DTS-HD + Dolby Surround ∗8	○	○	○
		DTS-HD + Neural:X ∗8	○	○	○
		DTS-HD + Virtual:X ∗3	○	○	○
	DTS:X	DTS:X	○	○	○
		DTS:X MSTR	○	○	○
		DTS:X + Virtual:X ∗3	○	○	○
	Multicanaux PCM	Multi Ch In	○	○	○
		Multi Ch In 7.1 ∗8	○	○	○
		Multi In + Dolby Surround ∗8	○	○	○
		Multi Ch In + Neural:X ∗8	○	○	○
		Multi In + Virtual:X ∗3	○	○	○
Multicanaux ∗7		Auro-3D ∗5	○	○	○
		Auro-2D Surround ∗6	○	○	○
		Multi Ch Stereo	○	○	○
		Mono Movie	○		
		Rock Arena		○	
		Jazz Club		○	
		Matrix		○	
		Video Game			○
		Virtual	○	○	○

∗3 Vous ne pouvez pas sélectionner ceci lorsque vous utilisez un casque audio ou lorsque vous utilisez une configuration d'enceintes à des hauteurs quelconques.
∗5 Il ne peut pas être sélectionné lorsqu'un casque audio est utilisé ou lorsque la configuration des enceintes n'inclut pas d'enceintes avant-haut.
∗6 Vous ne pouvez pas le sélectionner si vous utilisez un casque audio ou si vous utilisez uniquement les enceintes avant.
∗7 Le mode sonore qui peut être sélectionné varie selon le format audio du signal d'entrée et le nombre de canaux. Pour plus de détails, reportez-vous à "Types de signaux d'entrée et modes audio correspondants" (☞ p. 298).
∗8 Vous ne pouvez pas sélectionner ceci en conjonction avec un casque audio.

■

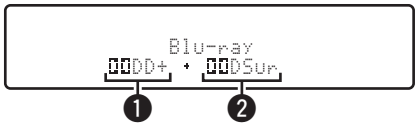

❶

- Dans le cas du décodeur Dolby Digital Plus, “DD+” s’affiche.

❷

- “DSur” indique que le décodeur Dolby Surround est en cours d’utilisation.

Un ajout récent à la norme HDMI est CEC (Consumer Electronics Control), qui permet le contrôle des signaux d'un appareil pour communiquer avec un autre appareil via la connexion par le câble HDMI.

Réglez “HDMI Contrôle” sur “Marche”. (☞ p. 184)

- Veuillez consulter les instructions d'utilisation du dispositif connecté pour vérifier les réglages.
- Si l'un des équipements vient à être débranché, exécutez les étapes 2 et 3.

- Certaines fonctions peuvent ne pas jouer leur rôle du fait du téléviseur ou du lecteur connectés. Vérifiez préalablement pour chaque appareil dans le manuel du propriétaire.
- La fonction HDMI ZONE2 est compatible avec la fonction HDMI Contrôle.
- Lorsqu'elle est utilisée alors que “HDMI Contrôle” dans le menu est réglé sur “Marche”, la fonction contrôle HDMI ZONE2 peut ne pas fonctionner complètement.

Cette fonction permet de configurer les paramètres de cet appareil, de sélectionner une source d'entrée et de paramétrer les stations radio Internet à l'aide de la télécommande-TV.

☞_____

☞_____

*

*

Le Menu intelligent de cet appareil s'affiche sur le téléviseur.

- Vous pouvez utiliser cet appareil à l'aide de la télécommande du téléviseur lorsque le Menu intelligent est affiché.

* La méthode de sélection diffère en fonction du téléviseur.

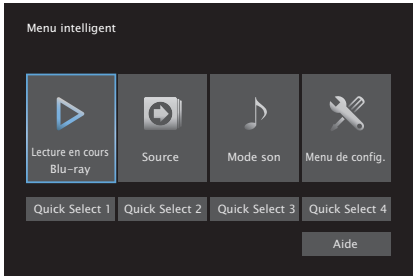

■

Profitez du contenu de la source d'entrée actuellement sélectionnée sur cet appareil.

■

Commutez l'entrée de cet appareil.

En sélectionnant "HEOS Music", vous pouvez continuer d'utiliser cet appareil avec la télécommande TV.

■

Changez le mode son de cet appareil.

Vous pouvez sélectionner l'un des trois modes son suivants.

	Lecture de son surround en fonction du signal d'entrée.
	Sélectionner la sortie stéréo.
	Lecture stéréo mutli-canaux.

■

Affiche le menu de configuration des paramètres de cet appareil.

■

Rappelle les options “Quick Select” enregistrées sur cet appareil.

- Si le paramétrage de “HDMI Contrôle” ou “Menu intelligent” a été modifié, réinitialisez toujours l’alimentation au appareils raccordés après la modification.
- Selon les spécifications de votre téléviseur, il est possible que la fonction Menu intelligent ne fonctionne pas correctement. Dans ce cas, réglez “Menu intelligent” sur “Arrêt”. (☞ p. 186)

Vous pouvez faire en sorte que l’appareil se mette automatiquement en veille à la fin d’un délai programmé. Ceci est pratique pour la visualisation et l’écoute avant d’aller se coucher. La fonction de minuterie sommeil est réglable pour chaque zone.

Le bouton pour la zone sélectionnée s’allume.

- Le témoin S s’allume sur l’écran et la minuterie sommeil démarre.
- Vous pouvez régler la minuterie sommeil dans la plage de 10 à 120 minutes par paliers de 10 minutes.

■

Appuyez sur SLEEP lorsque la minuterie sommeil est en fonctionnement.
Le temps restant s’affiche sur l’écran.

■

Appuyez SLEEP pour sélectionner “Off”.
Le témoin S de l’affichage s’éteint.

- Le réglage de la minuterie sommeil est annulé lorsque l’appareil commute en mode veille.

- La fonction de minuterie sommeil ne peut pas mettre hors tension les matériels raccordés à cet appareil. Pour mettre ces matériels hors tension, vous devez configurer directement les minuteries de mise en veille de chacun des appareils.

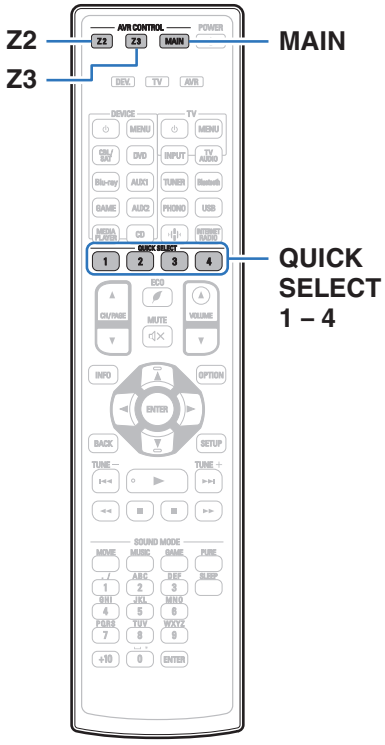

Vous pouvez enregistrer les différentes réglages (sélection de la source d'entrée, volume, mode audio, etc.) à l'aide des boutons QUICK SELECT 1 – 4.

Vous pouvez appuyer sur l'un des boutons QUICK SELECT définis pour la lecture suivante pour passer aux divers réglages enregistrés en une seule opération.

En sauvegardant sur les touches QUICK SELECT 1 – 4 les réglages fréquemment utilisés, vous pourrez toujours rétablir facilement un même environnement de lecture.

La fonction de sélection rapide plus peut être mémorisée pour chaque zone.

- La touche QUICK SELECT de l'appareil principal ne peut être utilisée que pour faire fonctionner la MAIN ZONE.

Le bouton pour la zone sélectionnée s’allume.

Les réglages Sélect rapide du bouton sur lequel vous avez appuyé sont rétablis.

- Les réglages par défaut de la source d’entrée sont indiqués ci-dessous.

【MAIN ZONE】/【ZONE2】/【ZONE3】

QUICK SELECT 1	CBL/SAT
QUICK SELECT 2	Blu-ray
QUICK SELECT 3	Media Player
QUICK SELECT 4	HEOS Music

- Dans les réglages d’usine par défaut le volume n’est pas réglé sur la Fonction de sélection rapide plus.
  Reportez-vous à “Modification des réglages” pour enregistrer le volume dans la Fonction de sélection rapide plus. (☞ p. 148)

Le paramétrage suivant depuis ① vers ⑨ peut être mémorisé pour MAIN ZONE, et le paramétrage ① et ② peut être mémorisé pour ZONE2 et ZONE3.

① Source d'entrée (☞ p. 90)
② Volume (☞ p. 91)
③ Mode son (☞ p. 129)
④ Audyssey (Audyssey MultEQ® XT32, Audyssey Dynamic EQ®, Audyssey Dynamic Volume®, Audyssey LFC™) (☞ p. 175)
⑤ " Restorer " (☞ p. 172)
⑥ "Ajuster le volume de chaque canal pour le faire correspondre à la source d'entrée (Réglage niv. Canal)" (☞ p. 124)
⑦ "Affichage de la vidéo voulue lors de la lecture audio (Sélect. Vidéo)" (☞ p. 126)
⑧ "Réglage de la qualité d'image pour votre environnement de visualisation (Mode photo)" (☞ p. 127)
⑨ " Sortie vidéo HDMI " (☞ p. 187)

- Maintenez enfoncé QUICK SELECT quand une station radio est en cours de réception et en cours de lecture à l'aide d'une des sources suivantes, la station radio actuelle est mémorisée.
  - Station radio Internet

Le bouton pour la zone sélectionnée s'allume.

* *
*

Les paramètres présents seront mémorisés.
* a affiché le numéro de la touche QUICK SELECT enfoncée.

■

Le nom de sélection rapide de MAIN ZONE affiché sur l'écran du téléviseur ou de cet appareil peut être modifié pour un nom différent. Pour savoir comment changer ce nom, voir "Sélect.Rapid.Nom". (☞ p. 243)

Pour éviter toute utilisation accidentelle de cet appareil, vous pouvez désactiver le fonctionnement des touches sur le panneau avant.

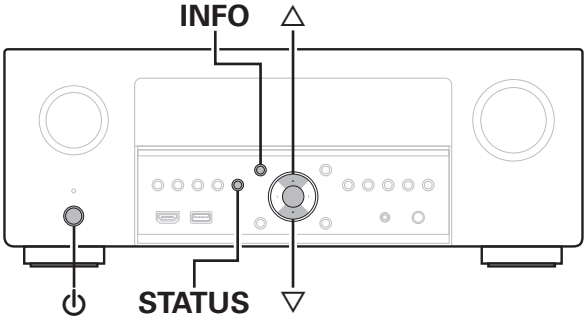

⏻

△▽

Toutes les opérations de touches à l'exception de ⏻ sont désactivées.

⏻

△▽

Toutes les opérations de touches à l'exception de ⏻ et VOLUME sont désactivées.

⏻

△▽ ✻

(✻ le mode actuellement activé.)

La fonction de verrouillage du panneau est annulée.

- Même si la fonction de verrouillage du panneau est activée, vous pouvez utiliser l'appareil à l'aide de la télécommande.

Si vous utilisez un récepteur infrarouge, activez la fonction de verrouillage à distance. Lorsque la fonction est activée, vous ne pouvez pas effectuer des opérations avec la télécommande.
Par défaut, cette fonction est désactivée.

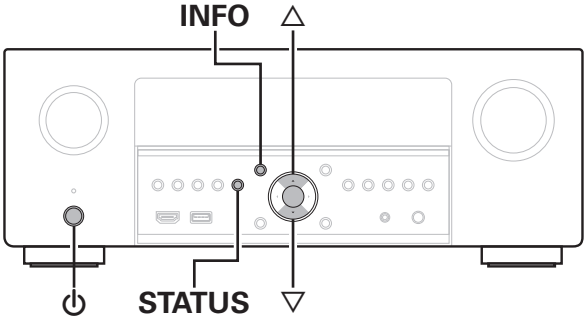

 ⏻

 △▽

La fonction de réception du témoin infrarouge est désactivée.

 ⏻

 △▽ ✻
(✻ le mode actuellement activé.)

La fonction de réception du témoin infrarouge sur l’unité principale est activée.

Vous pouvez contrôler cet appareil à partir d'un écran de contrôle Internet dans un navigateur Internet.

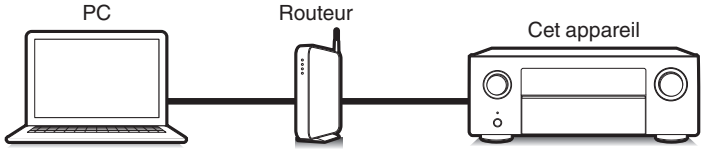

Tablette

- Cet appareil et un PC ou une tablette doivent être correctement connectés au réseau afin d'utiliser la fonction de contrôle Internet. (☞ p. 84)
- En fonction des paramètres de votre logiciel de sécurité, il est possible que vous ne puissiez pas accéder à cet appareil à partir de votre PC. Le cas échéant, modifiez les paramètres du logiciel.

☞ _____

☞ _____

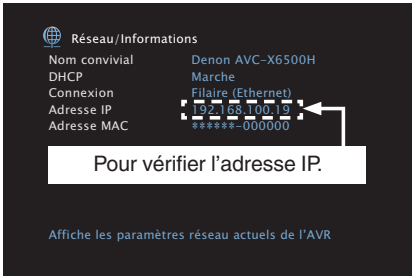

Par exemple, si l’adresse IP de cet appareil est “192.168.100.19”, entrez “http://192.168.100.19”.

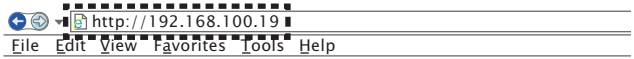

Vous pouvez faire fonctionner cet appareil pour profiter de contenu vidéo et audio dans une pièce (ZONE2 et ZONE3) différente de la pièce où se trouve cet appareil (MAIN ZONE).
Vous pouvez lire simultanément la même source à la fois dans la MAIN ZONE, ZONE2 et ZONE3. Vous pouvez également lire des sources distinctes dans la MAIN ZONE, ZONE2 et ZONE3.

Vous pouvez utiliser les trois méthodes suivantes pour lire un contenu vidéo et audio dans ZONE2 et ZONE3.

- “Connexion via la borne HDMI ZONE2” (☞ p. 154)
- “Connexion via la borne de sortie vidéo et la borne de sortie d’enceinte” (☞ p. 155)
- “Connexion via la borne de sortie vidéo et l’amplificateur externe” (☞ p. 157)

■

Lorsqu’un téléviseur est connecté à la borne HDMI ZONE2 OUT, vous pouvez lire un contenu vidéo ou audio à partir de l’appareil connecté à la borne HDMI 1 – 7 IN dans ZONE2 (fonction HDMI ZONE2).

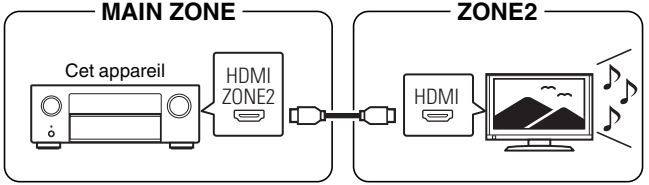

- Lorsqu’une télévision est raccordée au connecteur HDMI ZONE2 OUT, et que la MAIN ZONE et la ZONE2 sont réglées sur la même source d’entrée, l’audio de la MAIN ZONE peut être mélangé sur 2 canaux audio.

■

Lorsque “Mode affectation” est réglé dans le menu sur l’une des options suivantes, le son est émis depuis les enceintes dans ZONE2 ou ZONE3. (☞ p. 210)

❑

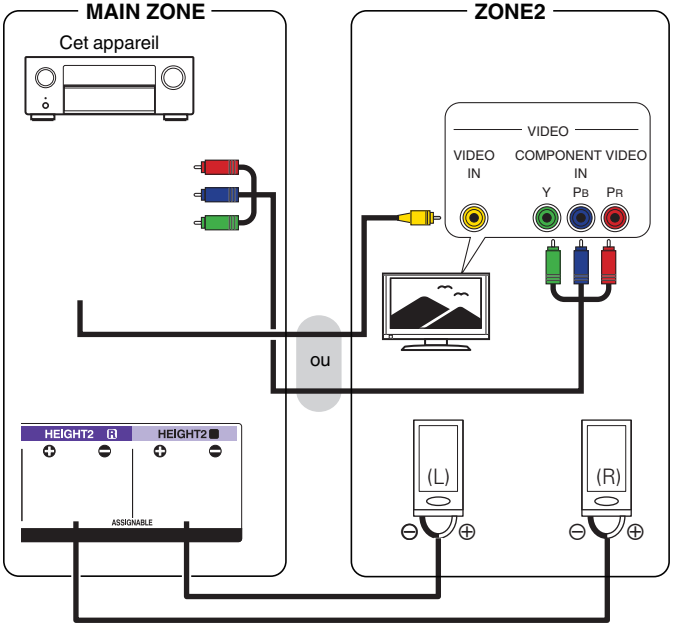

❑

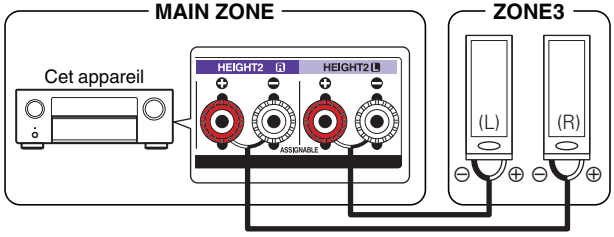

❑

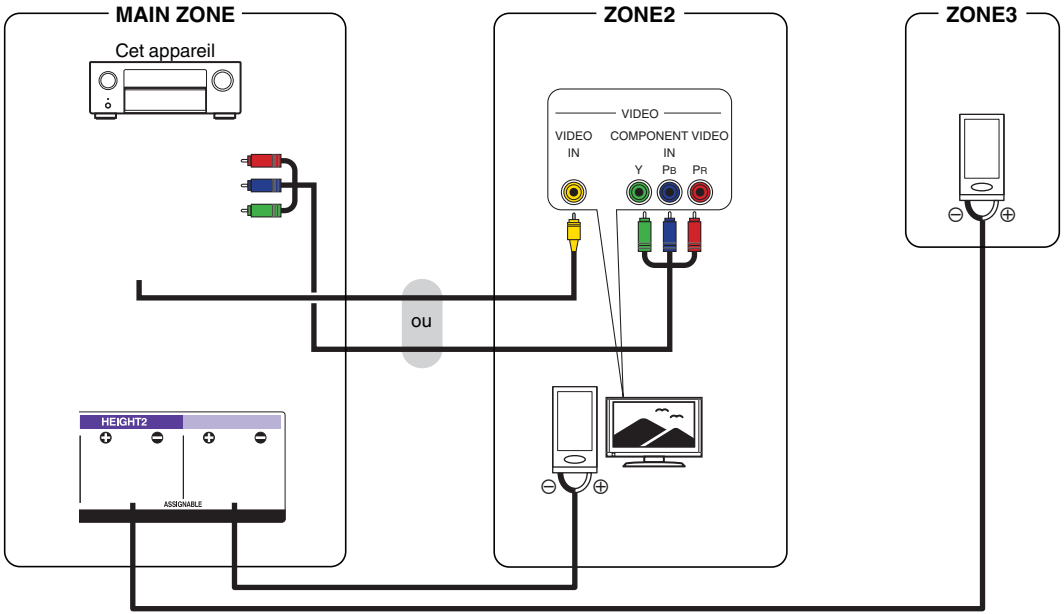
MAIN ZONE
Cet appareil
HEIGHT2
ASSIGNABLE
ou
ZONE2
VIDEO
VIDEO IN
COMPONENT VIDEO IN
Y
PB
PR
ZONE3

Les signaux audio des bornes de sortie audio des ZONE2 et ZONE3 de cet appareil sont émis vers les amplificateurs des ZONE2 et ZONE3 et sont lus sur ces mêmes amplificateurs.

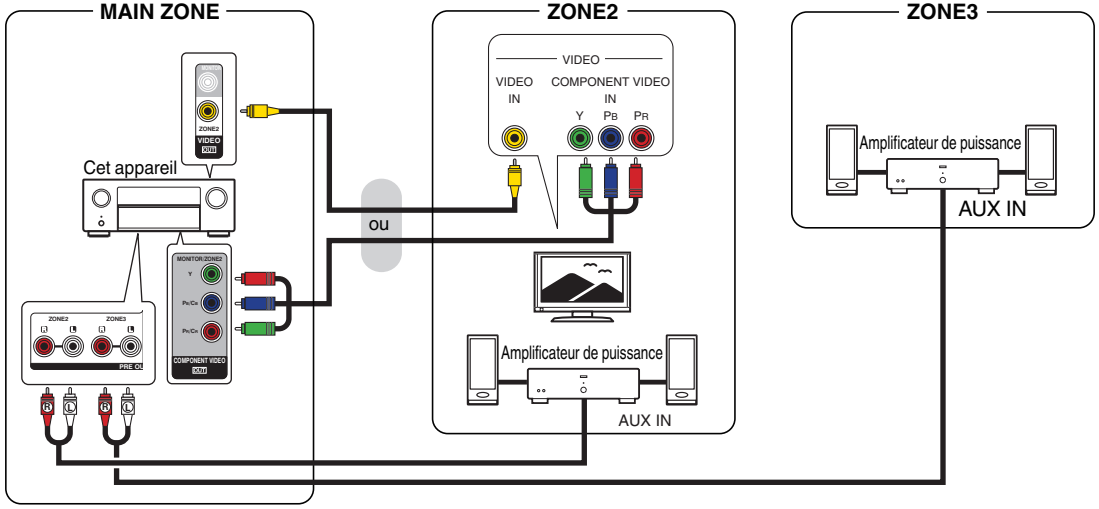

- Le signal audio analogique et le signal d'entrée PCM à 2 canaux à partir des connecteurs HDMI ou numériques (OPTICAL/COAXIAL) peuvent être rejoués dans la ZONE2.
- Si vous souhaitez lire les signaux HDMI autres que 2 canaux PCM en ZONE2, réglez "Audio HDMI" sur "PCM". (☞ p. 242)
  Les signaux PCM des 2 canaux sont émis à partir d'un appareil connecté à la source d'entrée sélectionnée pour la ZONE2 et peuvent être lus dans la ZONE2.
  Dans ce cas, l'audio de la MAIN ZONE est également converti en signaux de PCM 2 canaux si la MAIN ZONE et la ZONE2 sont réglées sur la même source d'entrée.
  Toutefois, en fonction de l'appareil de lecture, le signal de lecture risque de ne pas être converti en PCM, même si ce paramètre est configuré.
- Le signal audio analogique et le signal d'entrée PCM à 2 canaux à partir des numériques (OPTICAL/COAXIAL) peuvent être rejoués dans la ZONE3.
- Lorsque "Sortie vid.composantes" dans le menu est défini sur "ZONE2", la borne de sortie vidéo composante transmet la vidéo de la ZONE2. (☞ p. 191)
- L'écran du menu n'est pas transmis dans la ZONE2.

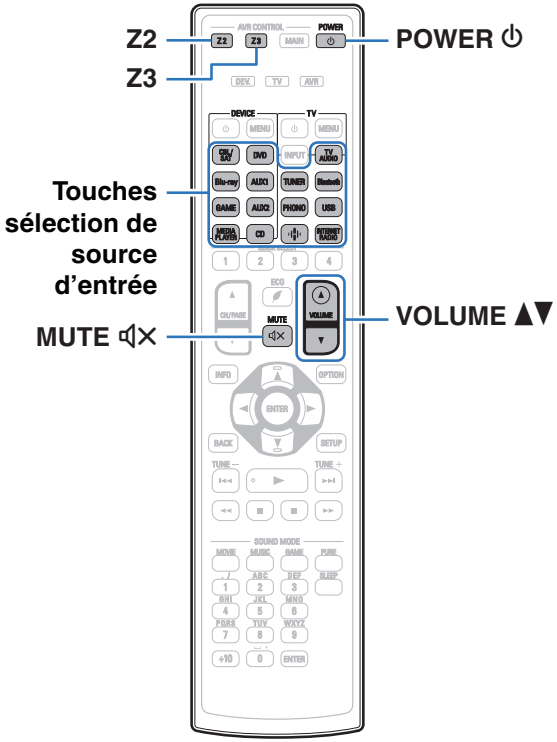

La bouton Z2 ou Z3 s'allume.

⏻

Le témoin MULTI ZONE s'allume.

- I est possible de mettre sous tension et hors tension la ZONE2 ou ZONE3 en appuyant sur ZONE2 ON/OFF ou ZONE3 ON/OFF directement sur l'appareil.

Le signal audio de la source sélectionnée est transmis à la ZONE2 ou ZONE3.

- Pour effectuer une opération avec l'appareil principal, appuyez sur ZONE2 SOURCE ou ZONE3 SOURCE. Chaque fois que vous appuyez sur ZONE2 SOURCE ou ZONE3 SOURCE, la source d'entrée change.

■

Utilisez VOLUME▲▼ pour régler le volume.

- L'option "Limite volume" est réglée sur "70 (–10 dB)" au moment de l'achat. (☞ p. 242)

- Sélectionnez MASTER VOLUME après avoir appuyé sur ZONE2 SOURCE ou ZONE3 SOURCE sur l'appareil principal pour régler le volume.

■

Appuyez sur MUTE 🔇.

Le son est diminué jusqu'au niveau défini pour le paramètre "Niveau sourdine" dans le menu. (☞ p. 243)

- Pour annuler la sourdine, vous pouvez ajuster le volume sonore ou appuyer sur MUTE 🔇 à nouveau.

Pour pouvoir utiliser le menu, connectez un téléviseur à l'appareil et affichez le menu sur l'écran de la TV.

Par défaut, des réglages recommandés sont définis pour cet appareil. Vous pouvez personnaliser cet appareil en fonction de votre système actuel et de vos préférences.

		Règle le volume du canal du subwoofer pour toutes les sources d'entrée.	166
		Ajustez le changement de phase en cas de retard des graves (LFE) enregistrés sur un disque.	166
		Ajuste les réglages du son surround.	167
		Accroît les composants de fréquence faible et élevée de l'audio compressé, tel que des fichiers MP3 pour obtenir une lecture audio optimale.	172
		Compense le décalage entre la vidéo et l'audio.	173
		Permet de régler le volume dans la MAIN ZONE (pièce dans laquelle se trouve l'appareil).	174
		Permet d'effectuer l'installation d'Audyssey MultEQ® XT32, Audyssey Dynamic EQ®, Audyssey Dynamic Volume® et Audyssey LFC™.	175
		Utilise l'égaliseur graphique pour régler la tonalité de chaque enceinte.	178
		Ajuste la qualité d'image.	180
		Réglage des paramètres de configurations de Sortie audio HDMI, HDMI Pass Through et HDMI Contrôle.	182
		Paramètre le traitement vidéo.	187
		Permet de spécifier s'il faut utiliser la borne de sortie vidéo composante pour MAIN ZONE ou ZONE2.	191
		Configure le paramétrage de l'affichage à l'écran.	191
		Définissent le format de signal 4K lorsque le téléviseur ou le périphérique de lecture est compatible avec 4K.	192
		Détermine le format du signal vidéo à la sortie de la télévision que vous utilisez.	194

		Permet de changer l’attribution du connecteur d’entrée.	195
		Permet de changer le nom d’affichage pour la source d’entrée.	197
		Permet de supprimer de l’affichage les sources d’entrée qui ne sont pas utilisées.	197
		Permet d’ajuster le niveau de lecture de l’entrée audio.	198
		Permet de régler le mode d’entrée audio.	198
		Les caractéristiques acoustiques des enceintes connectées et du local d’écoute sont mesurées et les réglages les plus précis se font automatiquement.	199
		Règle manuellement les enceintes ou modifie les paramètres “Conf. Audyssey®”.	210
		Affichage des informations sur le réseau.	229
		Sélectionne s’il faut se connecter au réseau domestique à un réseau local sans fil ou à un LAN câblé.	229
		Utilisé pour configurer manuellement l’adresse IP.	232
		Active la communication réseau en mode Veille.	234
		Le “Nom convivial” est le nom par lequel cet appareil est désigné sur le réseau. Vous pouvez modifier le nom convivial selon vos préférences.	234
		Permet de vérifier la connexion réseau.	235

	【 】		
		À sélectionner pour vous connecter.	236
		Créer un nouveau Compte HEOS.	236
		En cas d'oubli de votre mot de passe, nous vous enverrons un courriel avec les instructions pour le réinitialiser.	236
	【 】		
		Affiche votre Compte HEOS.	236
		Sélectionne votre zone géographique.	236
		Change votre mot de passe pour vous connecter au Compte HEOS.	236
		Supprime votre Compte HEOS.	236
		Vous déconnecte de votre Compte HEOS.	236

		Modifie la langue de l'affichage sur l'écran du téléviseur.	237
		Configure les fonctions d'économie d'énergie du Mode ECO et veille Auto.	237
		Permet de régler les paramètres de lecture audio avec un système ZONE2 et ZONE3.	241
		Changez le titre d'affichage de chaque zone selon votre choix.	243
		Changez le titre d'affichage Sélect.Rapid.Nom selon votre choix.	243
		Sélectionnez les conditions d'activation de la fonction de déclenchement.	244
		Permet de régler les paramètres relatifs à l'afficheur.	244
		Permet de vérifier les dernières informations micrologicielles relatives aux mises à jour et mises à niveau, de mettre à jour le micrologiciel et de régler l'affichage des messages de notification.	245
		Affichage d'informations sur les réglages cet appareil, les signaux d'entrée etc.	248
		Sélectionne si les données d'utilisation sont envoyées ou non à Denon.	249
		Enregistrez et restaurez le paramétrage du périphérique à l'aide d'un dispositif mémoire USB.	250
		Protection des réglages contre toute modifications involontaire.	250
		Divers réglages sont réinitialisés aux valeurs d'usine par défaut.	251
		Effectuez les réglages/connexions/l'installation de base en fonction des indications sur l'écran du téléviseur.	Page 9 du manuel séparé "Guide de démarrage rapide"
		Configure les éléments de réglage individuel en suivant les indications affichées sur l'écran du téléviseur.	

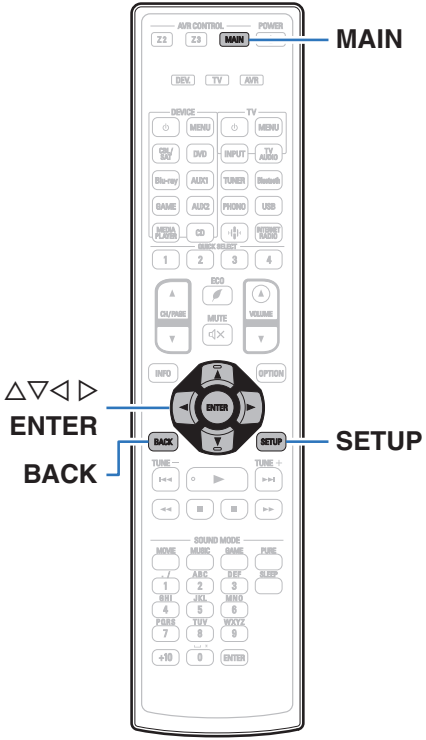

La bouton MAIN s’allume.

Le menu s’affiche à l’écran de la TV.

△▽▷

◁▷

- Pour revenir à l’élément précédent, appuyez sur BACK.
- Pour quitter le menu, appuyez sur SETUP alors qu’il est à affiché à l’écran. Le menu disparaît de l’écran.

Réglage des paramètres audio.

Règle le volume du canal du subwoofer pour toutes les sources d'entrée.

■

Permet de régler le niveau de Subwoofer 1 et de Subwoofer 2.

(Défaut: 0.0 dB)

- Ce réglage se traduit également au niveau du canal du subwoofer dans le paramétrage du menu "Enceintes" - "Niveaux". (☞ p. 223)

Pour les contenus enregistrés dans plusieurs canaux, par exemple les disques Blu-Ray, les effets basses fréquences (LFE) enregistrés peuvent être désynchronisés et décalés. Cette fonction corrige ce type de décalage des effets basses fréquences (LFE).

(Défaut : 0 ms)

- Le degré de décalage des effets basses fréquences (LFE) dépend du disque. Réglez l'option sur la valeur souhaitée.
- Les réglages "Sync des graves" sont mémorisés pour chaque source d'entrée.
- Cet élément peut être défini lorsque le signal LFE est inclus dans le signal d'entrée.
- Cette option ne peut pas être définie lorsque le mode audio est "Direct" ou "Pure Direct".

Vous pouvez régler les effets de champ sonore du format audio surround en fonction de vos préférences.
Les éléments (paramètres) qui peuvent être ajustés dépendent du signal entré et du mode audio actuellement sélectionné. Pour les détails sur les paramètres ajustables, voir “Modes audio et paramètres surround” (☞ p. 295).

- Certains éléments de réglage ne peuvent être sélectionnés quand la lecture est interrompue. Effectuez les réglages pendant la lecture.
- Les réglages “Paramètres surr.” sont mémorisés pour chaque mode son.

■

Atténue doucement la plage des aigus supérieurs des bandes originales de films pour réduire la possible dureté et améliorer la clarté.

	“EQ cinéma” est activé.
(Défaut)	“EQ cinéma” n’est pas activé.

■

Cela permet d’indiquer si la sortie doit être effectuée de la manière décrite dans “Compress. Dyn.” ou directement sans compresser la gamme dynamique du contenu audio enregistré sur le disque.

(Défaut)	Les sorties sont données suivant qu’elles activent les paramètres effectués dans “Compress. Dyn.” et Fonction de normalisation de dialogue.
	Les paramètres “Compress. Dyn.” et Normalisation de dialogue sont désactivés et les signaux sur le disque sont émis tels quels.

- “Gestion Loudness” peut être réglé lors de la réception d’un signal Dolby Digital, Dolby Digital Plus, Dolby TrueHD et Dolby Atmos.

■

Compression de la gamme dynamique (différence entre les sons forts et faibles).

	Active/désactive automatiquement la compression de la gamme dynamique selon la source.
	Réglage du niveau de compression.
	Compression de la gamme dynamique toujours désactivée.

- “Compress. Dyn.” peut être réglé lors de l’entrée d’un signal Dolby Digital, Dolby Digital Plus, Dolby TrueHD, Dolby Atmos ou DTS.
- Le réglage par défaut est sur “Arrêt”. Lorsque le signal d’entrée est la source Dolby TrueHD ou Dolby Atmos, le réglage par défaut est sur “Automatique”.
- “Automatique” ne peut pas être défini lors de l’entrée d’un signal DTS.

■

Réglez le volume des dialogues de films, des chansons, etc., de manière à mieux les entendre.

(Défaut : 0)

- Vous pouvez configurer cet élément lors de l’émission d’un signal DTS:X compatible avec la fonction Commande dialogue.

■

Ajuste le niveau des effets basses fréquences (LFE).

(Défaut : 0 dB)

- Pour une meilleure reproduction des différentes sources nous vous recommandons de régler les valeurs ci-dessous.
  - Sources Dolby Digital : 0 dB
  - Sources cinéma DTS : 0 dB
  - Sources musique DTS : -10 dB

■

Élargissement sonore permet d'étendre le signal du canal central aux enceintes avant gauche et droite pour créer une plus grande image audio avant pour l'auditeur. Il est conçu et optimisé en premier lieu pour la lecture de la musique stéréo.

	Utiliser “Élargissement sonore”.
(Défaut)	Ne pas utiliser “Élargissement sonore”.

- Vous pouvez définir le mode son lorsque le mode audio est Dolby Surround.

■

DTS Neural:X Accroît les signaux audio qui reposent sur d'autres éléments que les objets et les optimise pour la configuration de votre enceinte.

(Défaut)	Utiliser “DTS Neural:X”.
	Ne pas utiliser “DTS Neural:X”.

- Vous pouvez définir ceci lorsque le mode audio est DTS:X ou DTS:X MSTR.

■

Permet de sélectionner Preset Auro-Matic 3D pour syntoniser l'expérience Auro-3D vers un support audio spécifique.

	“Petite” est idéal pour la musique pop et la musique de chambre ou bien les films qui comportent de nombreux dialogues. (par exemple, la comédie)
(Défaut)	“Moyenne” convient le mieux avec le jazz ou les films classiques ainsi que les émissions télévisées.
	“Grande” est idéal pour les enregistrements effectuées dans de grands espaces. (par exemple, des enregistrements d'orchestre ou des films d'action qui comportent de fortes explosions.)
	“Parole” est idéale pour les enregistrements qui comportent principalement des dialogues (par exemple, des journaux télévisés) et qui n'incluent quasiment pas d'informations spatiales.

- Vous pouvez définir ceci lorsque le mode son est défini sur Auro-3D.
- Ceci ne peut pas être défini si le signal d'entrée comporte des signaux Auro-3D contenant une hauteur canal.

Permet de modifier le niveau des canaux surmixés par rapport au signal d'entrée d'origine.
La valeur est comprise entre 1 (aucun surmixage) et 16 (niveau maximum, pour un effet optimal).

(Défaut : 10)

- Vous pouvez définir ceci lorsque le mode son est défini sur Auro-3D.
- Ceci ne peut pas être défini si le signal d'entrée comporte des signaux Auro-3D contenant une hauteur canal.

Réglez la durée de délai audio en fonction du contenu vidéo pour développer l'image du champ sonore.

(Défaut : 30 ms)

- Vous pouvez définir ceci lorsque le mode audio est "Matrix".

Ajuste le niveau des effets sonores du mode audio actuel.

(Défaut : 10)

- Choisissez un niveau de réglage inférieur si le positionnement et l'impression de phase des signaux surround ne paraît pas naturel.

■

Simuler l’acoustique d’une petite salle.

	Simuler l’acoustique d’une petite salle.
	Simulation acoustique d’une pièce petite à moyenne.
(Défaut)	Simulation acoustique d’une pièce moyenne.
	Simulation acoustique d’une pièce moyenne à grande.
	Simuler l’acoustique d’une grande salle.

- “Taille de la pièce” ne représente pas la taille de la pièce dans laquelle les sources sont lues.

■

Permet d’effectuer les réglages de sortie du son depuis les enceintes

	Lit sans les enceintes en hauteur.
(Défaut)	Lit avec les enceintes en hauteur.

- Vous pouvez régler cette option lorsque le mode sonore est celui d’origine.

■

Activation et désactivation de la sortie du subwoofer.

(Défaut)	Le subwoofer est activé.
	Le subwoofer n’est pas activé.

- Vous pouvez régler ceci si le mode son est “Direct” ou “Stereo” et dans le menu “Mode subwoofer” est réglé sur “LFE+Main”. (☞ p. 225)

■

Les paramètres “Paramètres surr.” sont rétablis sur les paramètres par défaut.

Les formats audio compressés, tels que MP3, WMA (Windows Media Audio) et MPEG-4 AAC réduisent la quantité de données en éliminant des composants du signal difficilement audibles pour l'oreille humaine. La fonction "Restorer" génère les signaux éliminés pendant la compression pour restaurer le son le plus proche de celui d'origine. Elle restaure également les caractéristiques des basses d'origine pour une plage tonale riche et étendue.

■

	Mode optimisé pour les sources compressées avec de faibles aigus (en-dessous de 64 kbps).
	Appliquez un boost adapté aux aigus et graves des sources compressées (en-dessous de 96 kbps).
	Mode optimisé pour les sources compressées avec des aigus normaux (au-dessus de 96 kbps).
	Ne pas utiliser "Restorer".

- Cet élément peut être réglé avec les signaux analogiques ou quand un signal PCM (Fréq. échantillonage. = 44,1/48 kHz) est entré.
- Le réglage par défaut de cet élément pour les paramètres "HEOS Music" est sur "Bas". Tous les autres modes restent réglés sur "Arrêt".
- Le réglage en est impossible quand le mode audio est sur "Direct" ou "Pure Direct".
- Les réglages "Restorer" sont mémorisés pour chaque source d'entrée.

Compense le décalage entre la vidéo et l'audio.

- "Délai audio" pour le mode jeu peut être réglé quand "Mode vidéo" est sur "Automatique" ou "Jeu". (☞ p. 188)
- Les réglages "Délai audio" sont mémorisés pour chaque source d'entrée.

■

Ajuste automatiquement le temps de traitement audio pour compenser les retards de synchronisation audio/vidéo d'un téléviseur compatible avec Sync. labiale auto.

(Défaut)	Corriger automatiquement.
	Ne pas corriger automatiquement.

- Selon les spécifications de votre téléviseur, il est possible que la correction automatique ne puisse pas être effectuée, même lorsque "Sync. labiale auto" est réglé sur "Marche".

■

Le décalage temporel entre l'image et le son doit être corrigé manuellement.

(Défaut : 0 ms)

- Vous pouvez également ajuster finement la valeur de correction du retard définie par "Sync. labiale auto".
- L'ajustement du mode jeu peut être réglé quand "Mode vidéo" est réglé sur "Automatique" ou "Jeu". (☞ p. 188)

Permet de régler le volume dans la MAIN ZONE (pièce dans laquelle se trouve l'appareil).

■

Régler l'affichage du volume.

(Défaut)	Afficher dans la gamme de 0 (Min) à 98.
	Afficher ---dB (Min), gamme de –79,5 dB à 18,0 dB.

- Les paramètres "Échelle" sont pris en compte dans toutes les zones.

■

Réglages de volume maximum.

(Défaut)

- La valeur en décibels (dB) s'affiche lorsque le paramétrage "Échelle" est défini sur "-79.5 dB - 18.0 dB". (☞ p. 174)

■

Définir le volume à la mise en marche de l'appareil.

(Défaut)	Utiliser les réglages mémorisés à partir de la dernière session.
	Toujours passer en sourdine au démarrage de l'appareil.
	Le volume est réglé au niveau défini.

- La valeur en décibels (dB) s'affiche lorsque le paramétrage "Échelle" est défini sur "-79.5 dB - 18.0 dB". (☞ p. 174)

■

Régler le niveau d'atténuation pendant la mise en sourdine.

(Défaut)	Le son est complètement coupé.
	Le son est abaissé de 40 dB.
	Le son est abaissé de 20 dB.

Permet d’effectuer les réglages pour Audyssey MultEQ® XT32, Audyssey Dynamic EQ®, Audyssey Dynamic Volume® et Audyssey LFC™. Ces réglages sont accessibles après que la procédure “Conf. Audyssey®” a été effectuée.

Pour en savoir plus sur la technologie Audyssey, reportez-vous à la “Explication des termes” (☞ p. 301).

- Les réglages “MultEQ® XT32”, “Dynamic EQ”, “Compens. niveau réf.”, “Dynamic Volume”, “Audyssey LFC™” et “Niveau de contrôle” sont mémorisés pour chaque source d’entrée.
- Lorsque le mode son est en mode “Direct” ou “Pure Direct”, les réglages “MultEQ® XT32”, “Dynamic EQ”, “Dynamic Volume” et “Audyssey LFC™” ne peuvent pas être configurés.
- Lorsque le son est réglé sur le mode “DTS Virtual:X” ou sur un mode qui contient le nom “+Virtual:X”, les paramétrages “Dynamic EQ”, “Dynamic Volume” et “Audyssey LFC™” ne peuvent pas être configurés.

■

MultEQ® XT32 compense les caractéristiques de temps et de fréquence de la zone d’écoute en fonction des résultats de mesure obtenus avec “Conf. Audyssey®”. La sélection s’effectue parmi trois types de courbes de compensation. Nous conseillons le réglage “Reference”.

(Défaut)	Sélectionne le réglage calibré par défaut avec une légère coupure à hautes fréquences, qui est optimisé pour les films.
	Sélectionne le paramétrage de référence, mais contourne MultEQ® XT32 sur les enceintes avant gauche et droite.
	Sélectionne le réglage calibré qui est optimisé pour les petites pièces où votre position d’écoute est plus proche des enceintes.
	Éteignez l’égaliseur “MultEQ® XT32”.

- Si vous utilisez un casque, “MultEQ® XT32” passe automatiquement sur “Arrêt”.

■

Permet de résoudre le problème de la détérioration de la qualité du son alors que le volume est diminué en prenant en compte la perception humaine et l'acoustique de la pièce.

Fonctionne avec MultEQ® XT32.

(Défaut)	Utiliser "Dynamic EQ".
	Ne pas utiliser "Dynamic EQ".

- Quand le paramètre "Dynamic EQ" du menu est sur "Marche", il n'est pas possible d'effectuer un réglage "Tonalité". (☞ p. 125)

■

Audyssey Dynamic EQ® fait référence au niveau de mixage de film standard. Il fait les réglages pour maintenir la réponse de référence et l'enveloppement surround quand le volume est coupé à partir de 0 dB. Cependant, le niveau de référence du film n'est pas toujours utilisé en musique ou pour d'autres contenus que des films. Le décalage de niveau de référence Dynamic EQ offre trois décalages à partir de la référence de niveau du film (5 dB, 10 dB et 15 dB) qui peuvent être sélectionnés quand le niveau de mixage du contenu n'est pas dans la norme. Les niveaux de réglage recommandés pour le contenu sont affichés ci-dessous.

(Réf. film) (Défaut)	Optimisé pour le contenu tel que des films.
	Sélectionnez ce réglage pour le contenu qui a une très large gamme dynamique, comme la musique classique.
	Sélectionnez ce réglage pour le jazz ou d'autres musiques qui ont une large gamme dynamique. Ce réglage doit aussi être sélectionné pour le contenu TV, vu qu'il est en général mixé à 10 dB en dessous de la référence du film.
	Sélectionnez ce réglage pour la musique pop/rock ou autre programme qui est mixé à de très hauts niveaux d'écoute et a une gamme dynamique comprimée.

- Le réglage est activé quand "Dynamic EQ" est sur "Marche". (☞ p. 176)

Permet de résoudre le problème de grandes variations du niveau du volume entre la TV, les films et autre contenu (entre les passages doux et forts, etc.) en ajustant automatiquement conformément au réglage du volume préféré de l'utilisateur.

Fonctionne avec MultEQ® XT32.

	Ajustement le plus important sur les sons les plus forts et les plus bas.
	Ajustement moyen sur les sons les plus bas et les plus forts.
	Ajustement le moins important sur les sons les plus bas et les plus forts.
(Défaut)	Ne pas utiliser "Dynamic Volume".

- Si "Dynamic Volume" est réglé sur "Oui" dans "Conf. Audyssey®", le réglage passe automatiquement à "Medium". (☞ p. 199)

Permet de régler la bande basses fréquences afin d'éviter la transmission de basses et de vibrations aux pièces voisines.

Fonctionne avec MultEQ® XT32.

	Utiliser "Audyssey LFC™".
(Défaut)	Ne pas utiliser "Audyssey LFC™".

Règle l'endiguement de la quantité de basse fréquence. Utilisez un réglage élevé si vous avez des voisins proches.

(Défaut : 4)

- Ce réglage peut être effectué lorsque "Audyssey LFC™" dans le menu est réglé sur "Marche".

Utilise l'égaliseur graphique pour régler la tonalité de chaque enceinte.

- Les enceintes pour lesquelles "EQ Graphic" peut être réglé sont différentes en fonction du mode audio.
- Ceci peut être réglé lorsque le paramètre "MultEQ® XT32" est "Arrêt". (☞ p. 175)
- Le réglage en est impossible quand le mode audio est sur "Direct" ou "Pure Direct".
- Si vous utilisez un casque audio, vous pouvez régler l'égaliseur pour celui-ci. (☞ p. 178)

■

Configurez s'il faut utiliser l'égaliseur graphique ou non.

	Utilisez l'égaliseur graphique.
(Défaut)	Ne pas utiliser l'égaliseur graphique.

- "Casque EQ" est réglé dans le menu si vous utilisez un casque audio.

■

Ajustez ou non les tonalités pour chaque enceinte ou toutes les enceintes.

	Réglez tous les tons des enceintes ensemble.
(Défaut)	Réglez les tons des enceintes gauche et droite ensemble.
	Réglez la tonalité pour chaque enceinte.

■

Ajustez l'équilibre de tonalité pour chaque bande de fréquences.

Sélectionnez l'enceinte.
Sélectionnez le réglage de la bande de fréquences.

Réglez le niveau.
(Défaut: 0.0 dB)

- Dolby avant, Dolby Surround et Dolby Fond enceintes peuvent uniquement être définies lors de 63 Hz/125 Hz/250 Hz/500 Hz/1 kHz.

■

Copiez la courbe de correction plate créée dans “Conf. Audyssey®”.

- “Copie courbe” s’affiche après que la procédure de “Conf. Audyssey®” a été effectuée.
- “Copie courbe” n’est pas disponible lors de l’utilisation d’un casque audio.

■

Les paramètres “EQ Graphic” sont rétablis sur les paramètres par défaut.

Effectuez les réglages vidéo.

La qualité d’image peut être ajustée.

- Ceci peut être réglé lorsque le paramètre “Conversion vidéo” est sur “Marche”. (☞ p.)

- Les deux modes de réglages spéciaux, “ISF Day” et “ISF Night”, doivent être utilisés par un technicien certifié pour ajuster l’étalonnage de la couleur et correspondre aux conditions d’installation.
  Nous recommandons que les réglages et les ajustements soient réalisés par un technicien certifié ISF.
- Ces réglages peuvent aussi être configurés en utilisant “Mode photo” dans le menu option. (☞ p. 180)

■

Réglage du contraste de l’image.

(Défaut : 0)

■

Réglage de la luminosité de l’image.

(Défaut : 0)

■

Réglage du niveau chromatique de l’image (saturation des couleurs).

(Défaut : 0)

■

Réduction du bruit général vidéo.

(Défaut : Arrêt)

■

Amélioration de la netteté de l’image.

(Défaut : 0)

Règle les paramètres de configurations de Sortie audio HDMI, HDMI Pass Through et HDMI Contrôle.

- Quand “HDMI Pass Through” et “HDMI Contrôle” est sur “Marche”, la consommation en mode Veille est plus élevée. (“ HDMI Pass Through ” (☞ p. 182), “ HDMI Contrôle ” (☞ p. 184))
  Si vous n’utilisez pas cet appareil pendant une période prolongée, il est conseillé de débrancher le cordon d’alimentation de la prise murale.

■

Permet de sélectionner le matériel pour la sortie audio HDMI.

(Défaut)	Lecture par les enceintes connectées au récepteur.
	Lecture par une télévision connectée au récepteur.

- Lorsque la fonction HDMI Contrôle est activée, la priorité est donnée au réglage audio du téléviseur. (☞ p. 141)
- Lorsque cet appareil est sous tension et que “Sortie audio HDMI” est réglé sur “TV”, l’audio est transmis en tant que 2 canaux à partir de la borne HDMI OUT.

■

Sélectionne la manière dont cet appareil transmettra des signaux HDMI vers la sortie HDMI en mode veille.

	Transmet l’entrée HDMI sélectionnée via la sortie HDMI de cet appareil lorsqu’il est en mode Veille.
(Défaut)	Aucun signal HDMI n’est transmis via la sortie HDMI de cet appareil en mode veille.

■

Définit la borne HDMI qui introduit les signaux HDMI en mode veille.

(Défaut)	La source d'entrée la plus récente se mettra en mode veille.
*	Traversez la source d'entrée sélectionnée.

*"Source Pass Through" peut être réglé lorsqu'aucune des bornes HDMI est attribuée à "CD" pour la source d'entrée dans le réglage "Affectation des entrées". (☞ p. 195)

- "Source Pass Through" peut être réglé quand "HDMI Contrôle" est réglé sur "Marche" ou que "HDMI Pass Through" est réglé sur "Marche". (" HDMI Pass Through " (☞ p. 182), " HDMI Contrôle " (☞ p. 184))

■

Définissez s'il faut autoriser la mise sous tension de cet appareil avec la touche de sélection de la source d'entrée de la télécommande lorsque l'appareil est en veille.

(Défaut)	Cet appareil est mis sous tension et la source d'entrée change.
	La source d'entrée HDMI change pendant que l'appareil est en veille. Le témoin de l'affichage d'alimentation de cet appareil clignote lorsque vous appuyez sur la touche de sélection de la source d'entrée de la télécommande.

- "Sélect source Telec" peut être réglé quand "HDMI Contrôle" est réglé sur "Marche" ou que "HDMI Pass Through" est réglé sur "Marche". (" HDMI Pass Through " (☞ p. 182), " HDMI Contrôle " (☞ p. 184))

■

Permet de lier l'utilisation de différents appareils connectés en HDMI et compatibles avec HDMI Contrôle.

	Utiliser la fonction HDMI Contrôle.
(Défaut)	Ne pas utiliser la fonction HDMI Contrôle.

- Si vous utilisez la fonction HDMI Contrôle, branchez un téléviseur compatible avec le contrôle HDMI sur le connecteur HDMI MONITOR 1.
- Consultez les instructions d'utilisation de chaque composant connecté pour vérifier les réglages.
- Se reporter à "Fonction HDMI Contrôle" pour en savoir plus sur la fonction HDMI Contrôle. (☞ p. 141)

- Si les réglages "HDMI Contrôle" ont été modifiés, pensez à toujours éteindre puis remettre sous tension les appareils connectés après cette modification.

■

Sur le téléviseur raccordé au connecteur HDMI MONITOR 1, indiquez si vous souhaitez recevoir le son provenant du téléviseur via HDMI.

	Utiliser la fonction ARC.
(Défaut)	Ne pas utiliser la fonction ARC.

- Vous pouvez régler le volume de cet appareil à l'aide de la télécommande du téléviseur.
- Si vous utilisez cette fonction, utilisez un téléviseur compatible ARC (Audio Return Channel) et activez la fonction HDMI Contrôle du téléviseur.
- Si "HDMI Contrôle" est réglé sur "Marche", le paramétrage de "ARC" bascule automatiquement sur "Marche". (☞ p. 184)

- Si les réglages "ARC" ont été modifiés, pensez à toujours éteindre puis remettre sous tension les appareils connectés après cette modification.

■

Définit le passage automatique sur l'entrée "TV Audio" lorsqu'un téléviseur connecté via HDMI envoie une commande CEC appropriée à cet appareil.

(Défaut)	Sélectionner l'entrée "TV Audio" automatiquement lors de la réception d'une commande à partir du téléviseur.
	Ne sélectionnez pas l'entrée "TV Audio" automatiquement lors de la réception d'une commande à partir du téléviseur.

- "Commutation TV Audio" peut être réglé lorsque "HDMI Contrôle" est réglé sur "Marche". (☞ p. 184)

■

Lie la mise en veille de cet appareil aux équipements externes.

(Défaut)	Si la TV branchée est mise hors tension indépendamment de la source d'entrée, l'appareil est automatiquement mis en veille.
	Avec une source d'entrée sélectionnée attribuée à "HDMI", "COMP" ou "VIDEO", lorsque vous mettez le téléviseur hors tension, cet appareil se met automatiquement en veille. (☞ p. 196)
	L'appareil n'est pas lié à la mise sous/hors tension de la TV.

- "Désactiver commande" peut être réglé lorsque "HDMI Contrôle" est réglé sur "Marche". (☞ p. 184)

■

Si “Enceinte du téléviseur” est réglé comme sortie audio de votre téléviseur, l’appareil passe automatiquement en mode veille afin de réduire la consommation électrique.

Cette fonction est activée dans les cas suivants.

- Si “TV Audio” est sélectionné comme source d’entrée de cet appareil
- Lors de la lecture d’un contenu provenant d’un appareil raccordé via HDMI

	Utiliser la fonction Économie d'énergie.
(Défaut)	Ne pas utiliser la fonction Économie d'énergie.

- “Économie d'énergie” peut être réglé lorsque “HDMI Contrôle” est réglé sur “Marche”. (☞ p. 184)

■

Cette fonction permet de configurer les paramètres de cet appareil, de sélectionner une source d’entrée et de paramétrer les stations radio Internet à l’aide de la télécommande-TV.

	Utiliser la fonction Menu intelligent.
	Ne pas utiliser la fonction Menu intelligent.

- “Menu intelligent” peut être réglé lorsque “HDMI Contrôle” est réglé sur “Marche”. (☞ p. 184)

- Si les réglages “Menu intelligent” ont été modifiés, pensez à toujours éteindre puis remettre sous tension les appareils connectés après cette modification.
- Selon les spécifications de votre téléviseur, il est possible que la fonction Menu intelligent ne fonctionne pas correctement. Dans ce cas, réglez “Menu intelligent” sur “Arrêt”.

Paramètre le traitement vidéo.

- Ceci peut être réglé lorsque “HDMI”, “COMP” ou “VIDEO” est attribué à chaque source d’entrée. (☞ p. 196)
- “Résolution”, “Netteté”, “Mode progressif” et “Rapport d'aspect” peuvent être réglés lorsque “Echelle(scaler) i/p” n’est pas réglé sur “Arrêt”. (“ Résolution ” (☞ p. 189), “ Netteté ” (☞ p. 189), “ Mode progressif ” (☞ p. 190), “ Rapport d'aspect ” (☞ p. 190))
- La fonction “Réglages sorties” ne peut pas être réglée lorsque des signaux 4K sont en entrée.
- Les réglages “Conversion vidéo”, “Echelle(scaler) i/p”, “Résolution”, “Netteté”, “Mode progressif” et “Rapport d'aspect” sont mémorisés pour chaque source d’entrée. (“ Conversion vidéo ” (☞ p. 188), “ Echelle(scaler) i/p ” (☞ p. 188), “ Résolution ” (☞ p. 189), “ Netteté ” (☞ p. 189), “ Mode progressif ” (☞ p. 190), “ Rapport d'aspect ” (☞ p. 190))

■

Permet de sélectionner les sorties HDMI à utiliser.

(Défaut)	La présence d’un téléviseur branché à l’une des bornes HDMI MONITOR 1 ou HDMI MONITOR 2 est détectée automatiquement et ce branchement est utilisé.
	Un téléviseur branché à la borne HDMI MONITOR 1 est toujours utilisé.
	Un téléviseur branché à la borne HDMI MONITOR 2 est toujours utilisé.

- Si les bornes HDMI MONITOR 1 et HDMI MONITOR 2 sont toutes les deux connectées et que “Résolution” est réglé sur “Automatique”, les signaux sont émis avec une résolution compatible avec les deux TV. (☞ p. 189) Lorsque dans le menu, le paramétrage “Résolution” n’est pas réglé sur “Automatique”, réglez la résolution dans “Vidéo” - “Moniteur HDMI 1” et “Moniteur HDMI 2” sur celle compatible avec les deux téléviseurs. (☞ p. 248)
- Vous pouvez vérifier les résolutions qui sont compatibles avec votre téléviseur en “Moniteur HDMI 1” et “Moniteur HDMI 2”. (☞ p. 248)
- Lorsque vous connectez plusieurs TV Dolby Vision, le signal ne sera optimal que pour une TV. Une TV branchée au connecteur HDMI MONITOR 1 est prioritaire.

■

Configurez la méthode de traitement vidéo pour qu'elle corresponde au contenu de ce type de vidéo.

(Défaut)	Traiter la vidéo automatiquement sur la base des informations disponibles sur le contenu HDMI.
	Toujours traiter la vidéo pour le jeu. Réduisez le délai vidéo lorsque la vidéo est décalée par rapport à des opérations de touches sur le contrôleur de la console de jeux.
	Effectuez le traitement de l'image qui est adapté pour les contenus autres que des jeux.

- Si "Mode vidéo" est réglé sur "Automatique", le mode est commuté en fonction du contenu à l'entrée.

■

Le signal d'entrée vidéo est converti automatiquement en fonction de la TV connectée. (☞ p. 287)

(Défaut)	Le signal d'entrée vidéo est converti.
	Le signal d'entrée vidéo n'est pas converti.

■

Réglez le signal de l'entrée vidéo pour qu'il soit soumis à un traitement Echelle(scaler) i/p.
Echelle(scaler) i/p convertira la résolution du signal vidéo d'entrée à la valeur définie dans "Résolution". (☞ p. 189)

(Défaut)	Utiliser suréchantillonage (scaler) i/p pour les signaux vidéo analogiques.
	Utilisez la fonction Echelle(scaler) i/p pour les signaux vidéo analogiques et HDMI.
	Utilisez la fonction Echelle(scaler) i/p pour les signaux vidéo HDMI.
	Ne pas utiliser la fonction Echelle(scaler) i/p.

■

Réglez la résolution de sortie. Vous pouvez régler “Résolution” séparément pour la sortie HDMI de l’entrée vidéo analogique et l’entrée HDMI.

(Défaut)	Le nombre de pixels supporté par la TV connectée à la borne de HDMI MONITOR OUT est automatiquement détecté et la résolution de sortie appropriée est réglée.
	Réglez la résolution de sortie.

- Si “Echelle(scaler) i/p” est réglé sur “Analogique & HDMI”, la résolution du signal d’entrée vidéo analogique et du signal d’entrée HDMI peut être réglée. (☞ p. 188)
- Si le réglage est fait sur “1080p:24Hz”, vous pouvez apprécier des images filmées pour des sources films (en 24 Hz) . Pour les sources vidéo et les sources mixtes, nous recommandons de régler la résolution sur “1080p”.
- Il est impossible de convertir un signal 50 Hz en 1080p/24Hz. La sortie est en résolution 1080p/50Hz.

■

Active la caractéristique de la netteté qui permet d’améliorer les bords des images lorsque vous augmentez l’échelle de la vidéo à 4K.

	Active la caractéristique d’amélioration de la netteté vidéo qui propose un contour des bords de l’image optimisé pour convertir la vidéo avec définition standard de basse résolution en 4K.
(Défaut)	Désactive la caractéristique d’amélioration de la netteté vidéo.

- Cet élément peut être réglé lorsque “Echelle(scaler) i/p” n’est pas réglé sur “Arrêt”. (☞ p. 188)
- Il est recommandé d’utiliser cette caractéristique uniquement lorsque la netteté de votre TV est définie sur 0.

■

Sélectionnez le mode de conversion progressive approprié pour le signal vidéo source.

(Défaut)	La détection du signal vidéo et la sélection du mode approprié s'effectuent automatiquement.
	Sélectionner un mode adapté à la lecture vidéo.
	Sélectionner un mode adapté à la lecture vidéo et de films 30 trames.

- Cet élément peut être réglé lorsque “Echelle(scaler) i/p” n'est pas réglé sur “Arrêt”. (☞ p. 188)

■

Configurer le rapport d'aspect pour la sortie des signaux vidéo au HDMI.

(Défaut)	Affichage au format d'aspect 16:9.
	Sortie au rapport d'aspect 4:3 avec des barres noires sur les parties latérales de l'écran du téléviseur 16:9. (sauf pour la sortie 480p/576p)

- Cet élément peut être réglé lorsque “Echelle(scaler) i/p” n'est pas réglé sur “Arrêt”. (☞ p. 188)

Permet de définir la zone à laquelle la borne sortie vidéo composante est attribuée.

(Défaut)	Attribue la borne de sortie vidéo composante à MAIN ZONE.
	Attribue la borne de sortie vidéo composante ZONE2.

Sélectionnez les préférences d'interface utilisateur pour l'affichage à l'écran.

■

Définit l'emplacement de l'affichage du niveau de volume.

(Défaut)	Affichage bas.
	Affichage haut.
	Désactiver l'affichage.

- Si l'affichage du volume principal est difficile à lire lorsque du texte est superposé au sous-titrage d'un film, réglez-le sur "Haut".

■

Affiche temporairement le statut de fonctionnement lorsque la source d'entrée changée.

(Défaut)	Activer l'affichage.
	Désactiver l'affichage.

■

Paramétrez l'heure d'affichage de l'écran de lecture lorsque la source d'entrée est configurée sur "HEOS Music".

(Défaut)	Affichage permanent.
	Conserver l'affichage pendant 30 secondes après l'activation.

Définissent le format de signal 4K à lire par cet appareil lorsque le téléviseur ou le périphérique de lecture connecté à cet appareil est compatible avec le signal HDMI 4K (60 Hz/50 Hz).

■

Définissent le format de signal 4K à lire par cet appareil.

(Défaut)	Sélectionnez si votre téléviseur et vos périphériques de lecture prennent en charge des signaux vidéo standard 4K 60p 4:2:0 8 bit.
	Sélectionnez si votre téléviseur, vos périphériques de lecture et câbles prennent en charge les signaux vidéo de hautes qualité 4K 60p 4:4:4, 4:2:2 bit ou 4K 60p 4:2:0 10 bit.

【Relation entre le “Format signal 4K” paramétrage et les résolutions supportées】

4K 24p, 4K 30p, 4K 25p	RGB / YCbCr 4:4:4	8 bits	✓	✓
		10,12 bits	✓	–
	YCbCr 4:2:2	12 bits	✓	✓
4K 60p, 4K 50p	YCbCr 4:2:0	8 bits	✓	✓
		10,12 bits	✓	–
	RGB / YCbCr 4:4:4	8 bits	✓	–
	YCbCr 4:2:2	12 bits	✓	–

- Lors du paramétrage sur “Amélioré”, nous recommandons d’utiliser un “Premium High Speed HDMI Cable” ou un “Premium High Speed HDMI Cable with Ethernet” ayant une “HDMI Premium Certified Cable” étiquette figurant sur l’emballage du produit.
- Lorsque ce paramétrage est “Amélioré”, configurez le paramétrage du téléviseur ou du périphérique de lecture pour faire correspondre ce paramétrage.
- Lorsque le paramétrage est “Amélioré”, la vidéo pourrait ne pas être lue correctement selon le périphérique de lecture connecté ou du câble HDMI. Dans ce cas, modifiez ce paramétrage sur “Standard”.
- “Personnalisé” est affiché pour l’élément de configuration si nos installateurs personnalisés ou nos ingénieurs services ont configuré le format de signal HDMI pour cet appareil.
- “Format signal 4K” peut aussi être réglé avec la procédure suivante. Cependant, l’écran du menu ne s’affiche pas. Suivez les instructions affichées pour procéder aux réglages.

  Appuyez longuement sur le bouton de l’unité principale STATUS et ZONE3 SOURCE en même temps pendant au moins 3 secondes.
  “∗Video Format <PAL>” s’affiche sur l’écran.
  Appuyez sur △ ou sur ▽ sur l’appareil principal.
  “4K Format:<Standard>” s’affiche sur l’écran.
  Utilisez le ◁ de l’appareil principal ou le ▷ et sélectionnez le format du signal 4K.
  Appuyez sur ENTER sur l’appareil principal pour terminer le réglage.

Détermine le format du signal vidéo à la sortie de la télévision que vous utilisez.

■

(Défaut)	Sélectionner la sortie PAL.
	Sélectionner la sortie NTSC.

- “Format” peut aussi être réglé avec la procédure suivante. Cependant, l’écran du menu ne s’affiche pas. Suivez les instructions affichées pour procéder aux réglages.

  Appuyez longuement sur le bouton de l’unité principale STATUS et ZONE3 SOURCE en même temps pendant au moins 3 secondes.
  “∗Video Format <PAL>” s’affiche sur l’écran.
  Utilisez ◁ ou ▷ sur l’appareil principal et définissez le format du signal vidéo.
  Appuyez sur ENTER sur l’appareil principal pour terminer le réglage.

- Si un format différent du format vidéo du moniteur connecté est défini, l’image ne s’affichera pas correctement.

Réalisation des réglages concernant la lecture de la source d’entrée.

Vous n’avez pas besoin de modifier les réglages pour utiliser l’appareil. Effectuez des réglages lorsque cela s’avère nécessaire.

En effectuant les connexions comme indiqué par les sources d’entrée imprimées sur les bornes d’entrée audio/vidéo de cet appareil, il vous suffit d’appuyer une seule fois sur les touches de sélection de la source d’entrée pour lire aisément de l’audio ou de la vidéo à partir d’un dispositif connecté.

Veuillez changer l’attribution de la borne d’entrée HDMI, de la borne d’entrée audio numérique, de la borne d’entrée audio analogique, de la borne d’entrée de la vidéo composante, et de la borne d’entrée vidéo lors de la connexion d’une source d’entrée qui diffère de ce qui est imprimé sur les borne d’entrée audio/vidéo de cet appareil.

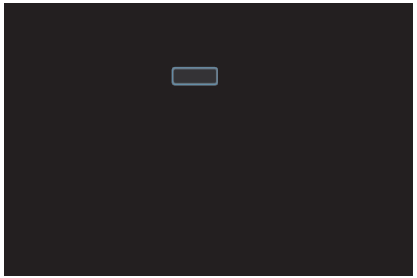

■

Réglez ce paramètre pour changer l'attribution des prises d'entrée HDMI aux sources d'entrée.

	Attribue une borne d'entrée HDMI à la source d'entrée sélectionnée.
	N'attribue pas de borne d'entrée HDMI à la source d'entrée sélectionnée.

- Si "HDMI Contrôle" ou "ARC" est réglé sur "Marche" dans le menu, "HDMI" ne peut pas être affecté à "TV Audio". (" HDMI Contrôle " (☞ p. 184), " ARC " (☞ p. 184))

■

Réglez ce paramètre pour changer l'attribution des bornes d'entrée audio numérique aux sources d'entrée.

(Coaxial) (Optique)	Attribue une borne d'entrée audio numérique à la source d'entrée sélectionnée.
	N'attribue pas de borne d'entrée audio numérique à la source d'entrée sélectionnée.

■

Réglez ce paramètre pour changer l'attribution des bornes d'entrée audio analogique aux sources d'entrée.

	Attribue une borne d'entrée audio analogique à la source d'entrée sélectionnée.
	N'attribue pas de borne d'entrée audio analogique à la source d'entrée sélectionnée.

■

Réglez ce paramètre pour changer l'attribution des bornes d'entrée vidéo composantes et les bornes d'entrée vidéo composites aux sources d'entrée.

(Vidéo de composant)	Attribue une borne d'entrée vidéo à la source d'entrée sélectionnée.
	N'attribue pas de borne d'entrée vidéo à la source d'entrée sélectionnée.

■

Les paramètres "Affectation des entrées" sont rétablis sur les paramètres par défaut.

Modifiez le nom de l’affichage de la source d’entrée sélectionnée.
Ceci est pratique lorsque le nom de votre appareil et celui de cet appareil sont différents. Vous pouvez modifier le nom selon vos préférences. Lorsque le nom a été défini, il s’affiche sur l’affichage de cet appareil et sur l’écran de menu.

	Modifiez le nom de l’affichage de la source d’entrée sélectionnée.
	Les paramètres “Renommer les sources” sont rétablis sur les paramètres par défaut.

- Vous pouvez entrer jusqu’à 12 caractères.

Permet de supprimer de l’affichage les sources d’entrée qui ne sont pas utilisées.

(Défaut)	Utiliser cette source.
	Ne pas utiliser cette source.

Cette fonction permet de corriger le niveau de lecture de l'entrée audio de la source d'entrée sélectionnée.
Utilisez cette fonction s'il y a des différences de niveau du volume d'entrée entre les différentes sources.

■

❑

(Défaut : 0 dB)

■

❑

(Défaut : 0dB)

- Le niveau d'entrée analogique peut être réglé séparément pour les sources d'entrée pour lesquelles "ANALOG" a été attribué dans "Affectation des entrées". (☞ p. 195)
- Le niveau d'entrée numérique peut être réglé séparément pour les sources d'entrée pour lesquelles "DIGITAL" a été attribué dans "Affectation des entrées". (☞ p. 195)
- Les réglages "Niveau des sources" sont mémorisés pour chaque source d'entrée.

Réglez le mode d'entrée audio de chaque source d'entrée.
Les modes d'entrée accessibles peuvent varier en fonction de la source d'entrée.

- Les réglages "Sélect. Entrées" sont mémorisés pour chaque source d'entrée.

■

Définit les modes d'entrée audio pour les différentes sources d'entrée.
Normalement, il est recommandé de régler le mode d'entrée audio sur "Automatique".

(Défaut)	Détecter automatiquement le signal en entrée et lancer la lecture.
	Lire uniquement les signaux en provenance de l'entrée HDMI.
	Lire uniquement les signaux en provenance de l'entrée audio numérique.
	Lire uniquement les signaux en provenance de l'entrée audio analogique.

- Lorsque des signaux numériques entrent correctement, le témoin DIG. s'allume sur l'affichage. Si le témoin DIG. ne s'allume pas, vérifiez "Affectation des entrées" et les connexions. (☞ p. 195)
- Si l'option "HDMI Contrôle" est réglée sur "Marche" et si un téléviseur compatible ARC est branchée via les bornes HDMI MONITOR 1, le mode d'entrée dont la source d'entrée est "TV Audio" est paramétré sur ARC.

Les caractéristiques acoustiques des enceintes connectées et du local d'écoute sont mesurées et les réglages les plus précis se font automatiquement. Cette procédure s'appelle "Conf. Audyssey®".

Vous n'avez pas à effectuer "Conf. Audyssey®" lorsque vous avez déjà effectué "Étalonnage enceintes" dans "Assistant de config.".

Pour configurer manuellement les enceintes, utilisez l'option "Config. manuelle" du menu. (☞ p. 210)

Pour effectuer les mesures, placez le microphone d'étalonnage du son en différents endroits dans toute la zone d'écoute. Pour un meilleur résultat, il est recommandé d'effectuer la mesure sur six points ou plus, comme illustré (jusqu'à huit points).

Lors de la mesure de la seconde position et des suivantes, installez le microphone de calibration du son sur une distance de 60 cm par rapport à la première position de mesure (position d'écoute principale).

- Si vous exécutez Conf. Audyssey®, les fonctions Audyssey MultEQ® XT32, Audyssey Dynamic EQ®, Audyssey Dynamic Volume® et Audyssey LFC™ sont activées. (☞ p. 175)

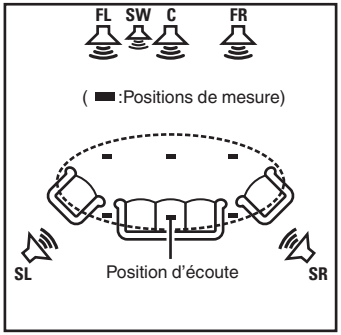

FL Enceinte avant (G)
FR Enceinte avant (D)
C Enceinte centrale
SW Subwoofer
SL Enceinte surround (G)
SR Enceinte surround (D)

■

La position d’écoute principale est la position où plusieurs auditeurs ou une personne seule s’assoient naturellement dans l’enceinte de l’environnement d’écoute. Avant de lancer la procédure “Conf. Audyssey®”, disposez le microphone de mesures et de configuration dans la position d’écoute principale.

Audyssey MultEQ® XT32 utilise les mesures à partir de ce point pour calculer la distance de l’enceinte, le niveau, la polarité et la valeur de croisement du subwoofer.

■

Audyssey Sub EQ HT™ facilite l’intégration en compensant d’abord toute différence de niveau et de décalage entre les deux subwoofers puis en appliquant Audyssey MultEQ® XT32 aux deux subwoofers simultanément.

Pour exécuter Audyssey Sub EQ HT™, vous devez sélectionner “Mesure (2 enceintes)” dans “Sélection des canaux”. (☞ p. 202).

- Le silence doit régner le plus possible dans la pièce. Un bruit de fond peut interrompre les mesures. Fermez les fenêtres et éteignez les appareils électroniques (radios, climatiseurs, éclairages fluorescents, etc.). Les sons émis par ces appareils pourraient avoir une incidence sur les mesures.
- Pendant les mesures, placez les téléphones portables hors de la pièce d’écoute. Les signaux de téléphonie mobile pourraient perturber les mesures.
- Pendant les mesures, ne laissez aucun objet sur le passage et ne restez pas debout entre les enceintes et le microphone. De plus, installez le microphone d’étalonnage du son à au moins 50 cm par rapport au mur. À défaut, cela peut se traduire par des lectures incorrectes.
- Pendant le processus de mesures, les tons de tests audibles proviendront des enceintes et des subwoofers, mais ceci fait partie du fonctionnement normal. S’il y a un bruit de fond dans la pièce, le volume de ces signaux d’essai augmente.
- Si vous utilisez la touche VOLUME ▲▼ de la télécommande ou MASTER VOLUME de l’appareil au cours des mesures, celles-ci sont annulées.
- Il n’est pas possible d’effectuer ces mesures lorsqu’un casque est connecté. Débranchez le casque audio avant de procéder à la configuration “Conf. Audyssey®”.

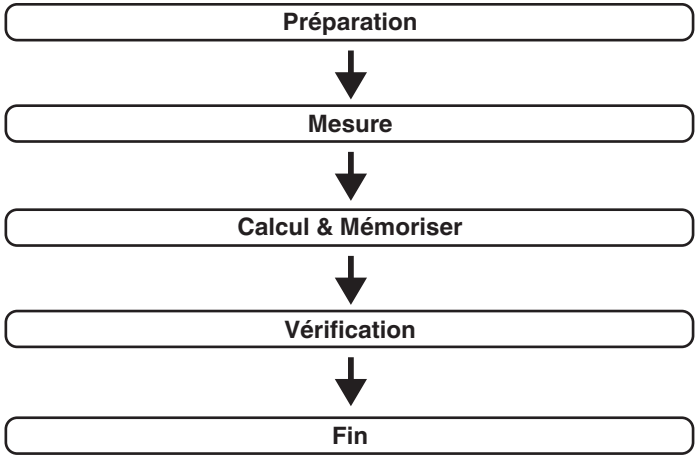

Lors de l’installation du microphone d’étalonnage du son, pointez l’extrémité du microphone vers le plafond et réglez la hauteur afin qu’elle corresponde à celle des oreilles d’un auditeur en position assise.

❑

Placez le mode direct sur “Marche” et désactivez le réglage du volume et le réglage de la fréquence croisée.

❑

Effectuez les réglages suivants:

- Volume : position 12 heures
- Fréquence croisée : Fréquence maximale/la plus élevée
- Filtre passe-bas : Arrêt
- Mode veille : Arrêt

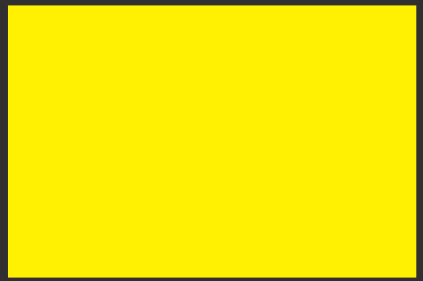

Démarrez les mesures de la première position.

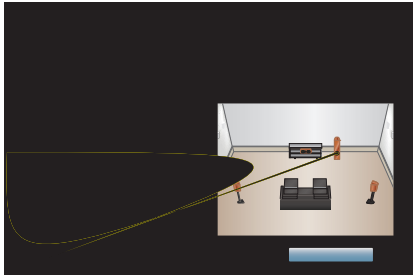

- La mesure peut prendre plusieurs minutes.

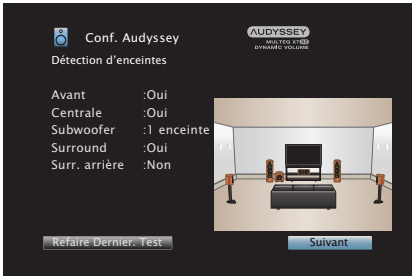

-
  - Allez à “Message d’erreur” (☞ p. 207). Vérifiez les points concernés et effectuez les procédures nécessaires.
  - Si le niveau de volume du subwoofer n’est pas approprié, un message d’erreur s’affiche. Voir “Message d’erreur concernant le niveau du subwoofer et modalités d’ajustement” (☞ p. 208).

L’écran suivant s’affiche lors de l’analyse. Configurez le paramétrage de votre choix.

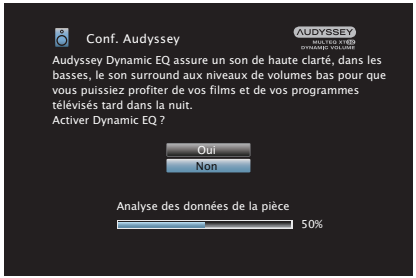

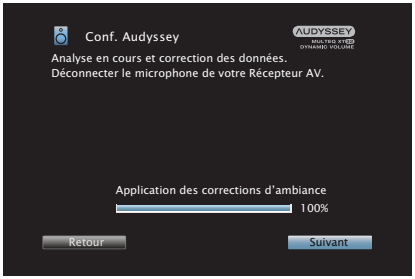

- Dynamic EQ corrige la réponse de fréquence en tenant compte des caractéristiques audio de la pièce et de la capacité auditive humaine de manière à entendre le son, même à faible volume. Ce mode est recommandé lors de l’utilisation de l’appareil avec le volume baissé, comme par exemple lorsque vous regardez un film ou un programme TV au milieu de la nuit.
- Dynamic Volume ajuste le volume de sortie au niveau optimal tout en surveillant constamment le niveau d’entrée audio de l’appareil. Le contrôle du volume optimal s’effectue automatiquement sans aucune perte de dynamisme et de clarté du son lorsque, par exemple, le volume augmente soudainement dans les spots publicitaires pendant les programmes de télévision.

- Les subwoofers peuvent mesurer une distance constatée plus grande que la distance réelle du fait du retard électrique commun aux subwoofers.

- Ne pas modifier la connexion de l'enceinte ou le volume du subwoofer après "Conf. Audyssey®". Si ces derniers sont modifiés, exécutez à nouveau "Conf. Audyssey®" afin de configurer le paramétrage de l'égaliseur de manière optimale.

Un message d'erreur s'affiche si "Conf. Audyssey®" n'a pas pu se terminer en raison de la position des enceintes, de l'environnement de mesure, etc Si un message d'erreur s'affiche, vérifiez les éléments concernés et effectuez les mesures nécessaires. Coupez l'alimentation avant de vérifier les connexions des enceintes.

Aucune enceinte trouvée.	• Le microphone de mesures et de configuration n'a pas été détecté. • Toutes les enceintes n'ont pas été détectées.	• Connectez le microphone de mesures et de configuration fourni sur la prise SETUP MIC de cet appareil. • Vérifiez les connexions des enceintes.
Le bruit ambiant est trop élevé ou Le niveau est trop bas	• Il y a trop de bruit dans la pièce. • L'enceinte ou l'audio subwoofer est trop faible.	• Éteignez ou éloignez l'appareil à l'origine du bruit. • Essayez à nouveau lorsque les environs sont silencieux. • Vérifiez l'installation et l'orientation des enceintes. • Réglez le volume du subwoofer.
Avant D : Aucun	• L'enceinte affichée n'a pas pu être détectée.	• Vérifiez les connexions des enceintes affichées.
Avant D : Phase	• L'enceinte affichée est connectée avec des polarités inversées.	• Vérifiez les polarités des enceintes affichées. • Ce message d'erreur peut s'afficher avec certains enceintes, même si elles sont connectées correctement. Si vous êtes sûr que le branchement est correct, utilisez ▷ pour sélectionner "Ignorer", puis appuyez sur ENTER.

Le niveau optimal de chaque canal de subwoofer pour la mesure “Conf. Audyssey®” est de 75 dB.

Lors de la mesure du niveau du subwoofer, un message d’erreur s’affiche lorsque le niveau d’un subwoofer n’est pas compris dans la plage 72 – 78 dB.

Si vous utilisez un subwoofer avec amplificateur intégré (type actif), réglez le volume du subwoofer de manière à ce que le niveau du subwoofer soit compris dans la plage 72 à 78 dB.

【 】

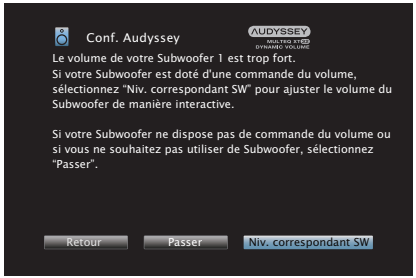

- Si vous utilisez deux subwoofers, l’ajustement du second subwoofer démarre. Répétez l’opération à partir de l’étape 2, 3 de la procédure.

Si vous définissez “Réinitialisez” sur “Restaurez”, vous pouvez revenir au résultat de la mesure de “Conf. Audyssey®” (valeur calculée au départ par MultEQ® XT32), même lorsque vous avez modifié chaque réglage manuellement.

Utilisez cette procédure pour régler manuellement les enceintes ou si vous souhaitez modifier les réglages effectués avec la procédure de “Conf. Audyssey®”.

- Si vous ajoutez ou supprimez une enceinte après avoir procédé à la configuration d’Audyssey®, vous ne serez plus en mesure de sélectionner Audyssey MultEQ® XT32, Audyssey Dynamic EQ® ou Audyssey Dynamic Volume®. (☞ p. 175)
- La “Config. manuelle” peut être utilisée même s’il n’y a pas eu modification des réglages. Effectuez des réglages uniquement si cela s’avère nécessaire.

Permet de sélectionner la méthode d’utilisation de l’amplificateur de puissance en fonction de votre système d’enceintes.

■

Permet de sélectionner la méthode d’utilisation de l’amplificateur de puissance.

Vous devez configurer les paramètres détaillés pour la configuration de l’enceinte, en fonction du mode sélectionné. Sélectionner Mode affectation configure les paramètres détaillés correspondant.

(Défaut)	• Les réglages affectent toute la puissance de l’amplificateur dans l’unité de la MAIN ZONE pour lire jusqu’à 11.1 canaux.
	• Réglage permettant d’affecter les amplificateurs de puissance de cet appareil pour la ZONE2 à 2 canaux. • Vous pouvez connecter des haut-parleurs jusqu’à 9.1 canaux pour la MAIN ZONE.

	• Réglage permettant d'affecter les amplificateurs de puissance de cet appareil pour la ZONE3 à 2 canaux • Vous pouvez connecter des haut-parleurs jusqu'à 9.1 canaux pour la MAIN ZONE.
	• Réglage permettant d'affecter les amplificateurs de puissance dans cet appareil pour les ZONE2 et ZONE3 respectivement à deux canaux différents. • Vous pouvez connecter des haut-parleurs jusqu'à 7.1 canaux pour la MAIN ZONE.
	• Réglage permettant d'affecter les amplificateurs de puissance de cet appareil pour les ZONE2 et ZONE3 respectivement à un canal différent. • Vous pouvez connecter des haut-parleurs jusqu'à 9.1 canaux pour la MAIN ZONE.
	• Réglage permettant d'affecter les amplificateurs de puissance de cet appareil pour la connexion en mode double amplificateur de l'enceinte avant à 2 canaux. • Vous pouvez connecter des haut-parleurs jusqu'à 9.1 canaux pour la MAIN ZONE.

	• Réglage permettant d'affecter les amplificateurs de puissance de cet appareil pour la connexion en mode double amplificateur de l'enceinte avant à 2 canaux. • Réglage permettant d'affecter les amplificateurs de puissance de cet appareil pour la ZONE2 à 2 canaux.
	• Configuration pour attribuer les amplificateurs de puissance de cet appareil aux enceintes avant, centre et surround dans un système à 10 canaux. • Vous pouvez connecter des hautparleurs jusqu'à 5.1 canaux pour la MAIN ZONE.
	• Réglage permettant d'affecter les amplificateurs de puissance de cet appareil pour connecter le second ensemble d'enceintes avant. • Vous pouvez basculer entre la combinaison des enceintes avant A et des enceintes avant B. Commutez l'enceinte avant à l'aide du réglage "Enceintes avant". (☞ p. 226)

■

Lorsque “Mode affectation” est réglé sur “9.1p + ZONE2”, “9.1p + ZONE3”, “9.1p+ZONE2/3-MONO”, “7.1p + ZONE2/3”, “9.1p (bi-amp)” ou “9.1p + Front B” dans le menu, sélectionnez la borne d'enceinte par où faire émettre les canaux et à laquelle l'amplificateur interne est affecté. (☞ p. 210)

	Les canaux affectés sont émis depuis les bornes d’enceinte HEIGHT1. Il est impossible d’utiliser les canaux hauts, de plafond et Dolby Atmos Enabled.
(Défaut)	Les canaux affectés sont émis depuis les bornes d’enceinte HEIGHT2. Il est possible d’utiliser un ensemble de canaux hauts, de plafond et Dolby Atmos Enabled au maximum.
	Les canaux affectés sont émis depuis les bornes d’enceinte SURROUND BACK. Il est impossible d’utiliser le canal surround arrière.

■

❑

Sélectionnez l’emplacement des enceintes au sol.

(Défaut)	Ce plan combine une enceinte surround arrière avec un plan basique à 5 canaux.
	Il s’agit d’un plan basique à 5 canaux qui utilise des enceintes avant, centrales et arrière.

■

❑

Sélectionnez le numéro des enceintes hautes et au plafond utilisées dans la MAIN ZONE.

	N’utilise pas d’enceintes hautes et de plafond.
	Utilise un ensemble de (deux) huit enceintes hautes ou de plafond.
(Défaut)	Utilise deux ensembles de (quatre) huit enceintes hautes ou de plafond.
	Utilise cinq enceintes avant-haut *

* Si “5can” est sélectionné, connectez l’enceinte Surround Supérieure au SUBWOOFER 2 PREOUT Terminal de l’enceinte ou SURROUND BACK L.

❑

Sélectionnez le nombre d’enceintes Dolby Atmos Enabled utilisées dans la MAIN ZONE.

(Défaut)	N’utilise pas d’enceintes Dolby Atmos Enabled.
	Utilise un ensemble (deux) d’enceintes Dolby Atmos Enabled.
	Utilise deux ensembles (quatre) d’enceintes Dolby Atmos Enabled.

❑

Sélectionnez l'emplacement des enceintes hautes, au plafond ou Dolby Atmos Enabled.

Les plans que vous pouvez sélectionner diffèrent en fonction des combinaisons de "Mode affectation" et "Sol" - "Agencement" dans le menu. (" Mode affectation " (☞ p. 210), "Sol" - " Agencement " (☞ p. 212))

Aucun	Aucun		-	-	-
2can	Aucun		Avant haut	Avant haut	-
			Avant plafond	Avant plafond	-
			Centre plafond	Centre plafond	-
			Arrière plafond	Arrière plafond	-
			Hauteur arrière	Hauteur arrière	-
4can	Aucun	∗1	Avant haut et Centr. plaf	Avant haut	Centre plafond
			Avant haut et Arr. plafond	Avant haut	Arrière plafond
			Avant haut et Hauteur arr∗2	Avant haut	Hauteur arrière
			Avant haut et Hauteur surr.	Avant haut	Hauteur surr.
			Avant plafond et Arr. plafond (Défaut)	Avant plafond	Arrière plafond
			Avant plafond et Hauteur arr	Avant plafond	Hauteur arrière
			Centre plafond et Hauteur arr	Centre plafond	Hauteur arrière
Aucun	2can		Dolby avant	Dolby avant	-
			Dolby surround	Dolby surround	-
			Dolby arrière∗3	Dolby arrière	-

∗1 Cette option peut être sélectionnée lorsque "Mode affectation" est réglé sur "11.1p" ou "9.1p" dans le menu.

∗2 Pour bénéficier d'une expérience Auro-3D optimale, il est recommandé d'utiliser des enceintes surround hautes ; toutefois, vous pouvez remplacer les enceintes surround hautes par les enceintes arrière hautes d'une configuration d'enceintes Dolby Atmos.

∗3 Cette option peut être sélectionnée lorsque "Mode affectation" est réglé sur "11.1p" ou "9.1p" et que "Sol" – "Agencement" est réglé sur "5can. & SB" dans le menu.

2can	2can	∗1	Dolby avant et Arr. plafond	Dolby avant	Arrière plafond
			Dolby avant et Hauteur arr	Dolby avant	Hauteur arrière
			Avant haut et Dolby surr.	Avant haut	Dolby surround
			Avant haut et Dolby arrière∗4	Avant haut	Dolby arrière
			Avant plafond et Dolby surr.	Avant plafond	Dolby surround
			Avant plafond et Dolby arrière∗4	Avant plafond	Dolby arrière
Aucun	4can	∗1	Dolby avant et Dolby surr.	Dolby avant	Dolby surround
			Dolby avant et Dolby arrière∗4	Dolby avant	Dolby arrière

∗1 Cette option peut être sélectionnée lorsque “Mode affectation” est réglé sur “11.1p” ou “9.1p” dans le menu.

∗4 Cette option peut être sélectionnée lorsque “Mode affectation” est réglé sur “11.1p” et que “Sol” – “Agencement” est réglé sur “5can. & SB” dans le menu.

5can	Aucun	∗5	Avant haut et Hauteur surr.	SUBWOOFER 2	Avant haut	Hauteur surround	Surround plafond	–
				SURR. BACK L			–	Surround plafond
			Avant haut et Hauteur arr∗2	SUBWOOFER 2	Avant haut	Hauteur arrière	Surround plafond	–
				SURR. BACK L			–	Surround plafond

Sélectionnez le terminal à connecter à l’enceinte surround supérieure.

(Défaut)	Connectez l’enceinte surround supérieure au connecteur SUBWOOFER 2 PRE OUT.
	Connectez l’enceinte surround supérieure aux bornes de l’enceinte SURROUND BACK L.

- La sélection en est possible quand l’option “Hauteur Sp” est réglé sur “5can”. (☞ p. 213)

Ceci indique comment connecter les bornes d’enceintes et les connecteurs PRE OUT pour votre “Affectation des Amplis” réglage sur l’écran de menu.

Sélectionnez si oui ou non les enceintes sont présentes, la capacité de lecture pour les fréquences de graves basses et la taille des enceintes.

- Lorsque les enceintes pour lesquelles vous avez affecté la fonction Height1 dans “Affectation des Amplis” sont réglées sur “Aucun”, “Aucun” est automatiquement réglée sur Height2.

■

Définir le type d’enceinte avant.

(Défaut)	Réglage à utiliser pour une grande enceinte en mesure de reproduire correctement les très basses fréquences.
	Réglage à utiliser pour une petite enceinte limitée dans les très basses fréquences.

- Lorsque “Subwoofer” est réglé sur “Non”, “Avant” est automatiquement réglé sur “Grande”.
- Lorsque “Avant” est réglé sur “Petite”, vous ne pouvez pas régler d’enceintes autres que “Avant” à “Grande”.

■

Définir la présence et la taille de l’enceinte centrale.

	Réglage à utiliser pour une grande enceinte en mesure de reproduire correctement les très basses fréquences.
(Défaut)	Réglage à utiliser pour une petite enceinte limitée dans les très basses fréquences.
	Réglage à utiliser lorsqu’aucune enceinte centrale n’est connectée.

■

Définir la présence d’un subwoofer.

	Utiliser deux subwoofers.
(Défaut)	Utiliser un subwoofer.
	Réglage à sélectionner lorsqu’aucun subwoofer n’est connecté.

- Lorsque “Subwoofer” est réglé sur “Aucun” et que vous configurez “Avant” à “Petite”, “Subwoofer” est automatiquement réglé sur “1 enceinte”.

Définir la présence et la taille des enceintes surround.

	Réglage à utiliser pour une grande enceinte en mesure de reproduire correctement les très basses fréquences.
(Défaut)	Réglage à utiliser pour une petite enceinte limitée dans les très basses fréquences.
	Réglage à utiliser quand les enceintes surround ne sont pas connectées.

- Si “Surround” est réglé sur “Aucun”, “Surr. arrière”, “Dolby surr.” et “Dolby arrière” sont automatiquement réglés sur “Aucun”.

Définir la présence, la taille et le nombre d’enceintes arrière surround.

	Réglage à utiliser pour une grande enceinte en mesure de reproduire correctement les très basses fréquences.
(Défaut)	Réglage à utiliser pour une petite enceinte limitée dans les très basses fréquences.
	Réglage à utiliser quand les enceintes arrière surround ne sont pas connectées.

(Défaut)	Réglage à utiliser lorsqu’il y a deux enceintes arrière surround.
	Réglage à utiliser lorsqu’il n’y a qu’une enceinte surround arrière. Connectez-vous à la borne L au SURROUND BACK lorsque ce paramétrage est sélectionné.

- Lorsque “Surr. arrière” est réglé sur “Aucun” ou “1 enceinte”, “Dolby arrière” est automatiquement réglé sur “Aucun”.

■

Définir la présence et la taille des enceintes avant-haut.

	Réglage à utiliser pour une grande enceinte en mesure de reproduire correctement les très basses fréquences.
(Défaut)	Réglage à utiliser pour une petite enceinte limitée dans les très basses fréquences.
	Réglage à utiliser lorsque les enceintes avant-haut ne sont pas connectées.

■

Réglez la présence et la taille des enceintes Dolby avant.

	Réglage à utiliser pour une grande enceinte en mesure de reproduire correctement les très basses fréquences.
(Défaut)	Réglage à utiliser pour une petite enceinte limitée dans les très basses fréquences.
	Sélectionnez lorsque les enceintes avant Dolby ne sont pas connectées.

■

Réglez la présence et la taille des enceintes supérieures avant.

	Réglage à utiliser pour une grande enceinte en mesure de reproduire correctement les très basses fréquences.
(Défaut)	Réglage à utiliser pour une petite enceinte limitée dans les très basses fréquences.
	Sélectionnez lorsque les enceintes supérieures avant ne sont pas connectées.

■

Réglez la présence et la taille des enceintes supérieures centrales.

	Réglage à utiliser pour une grande enceinte en mesure de reproduire correctement les très basses fréquences.
(Défaut)	Réglage à utiliser pour une petite enceinte limitée dans les très basses fréquences.
	Sélectionnez lorsque les enceintes centrales supérieures ne sont pas connectées.

■

Réglez la présence et la taille des enceintes Dolby surround.

	Réglage à utiliser pour une grande enceinte en mesure de reproduire correctement les très basses fréquences.
(Défaut)	Réglage à utiliser pour une petite enceinte limitée dans les très basses fréquences.
	Sélectionnez lorsque les enceintes d'ambiance Dolby ne sont pas connectées.

■

Réglez la présence et la taille des enceintes supérieures arrière.

	Réglage à utiliser pour une grande enceinte en mesure de reproduire correctement les très basses fréquences.
(Défaut)	Réglage à utiliser pour une petite enceinte limitée dans les très basses fréquences.
	Sélectionnez lorsque les enceintes supérieures arrière ne sont pas connectées.

■

Réglez la présence et la taille des enceintes surround haut.

	Réglage à utiliser pour une grande enceinte en mesure de reproduire correctement les très basses fréquences.
(Défaut)	Réglage à utiliser pour une petite enceinte limitée dans les très basses fréquences.
	Sélectionnez ce réglage lorsque les enceintes surround haut ne sont pas connectées.

- Lorsque "Avant haut" est réglé sur "Aucun", "Hauteur surr." est automatiquement réglé sur "Aucun".

■

Réglez la présence et la taille des enceintes hautes arrière.

	Réglage à utiliser pour une grande enceinte en mesure de reproduire correctement les très basses fréquences.
(Défaut)	Réglage à utiliser pour une petite enceinte limitée dans les très basses fréquences.
	Sélectionnez lorsque les enceintes de hauteur arrière ne sont pas connectées.

■

Réglez la présence et la taille des enceintes Dolby arrière.

	Réglage à utiliser pour une grande enceinte en mesure de reproduire correctement les très basses fréquences.
(Défaut)	Réglage à utiliser pour une petite enceinte limitée dans les très basses fréquences.
	Sélectionnez lorsque les enceintes arrière Dolby ne sont pas connectées.

- Lorsque les enceintes pour lesquelles vous avez affecté la fonction Height1 dans “Affectation des Amplis” sont réglées sur “Aucun”, “Aucun” est automatiquement réglée sur Height2.

■

Réglez la présence et la taille de l’enceinte supérieure surround.

	Réglage à utiliser pour une grande enceinte en mesure de reproduire correctement les très basses fréquences.
(Défaut)	Réglage à utiliser pour une petite enceinte limitée dans les très basses fréquences.
	Sélectionnez ce réglage lorsque l’enceinte supérieure surround n’est pas connectée.

- Lorsque “Hauteur surr.” ou “Hauteur arrière” est réglé sur “Aucun”, “Surr. plafond” est automatiquement réglé sur “Aucun”.

Permet de régler la distance entre la position d'écoute et les enceintes.
Avant d'effectuer les réglages, mesurez la distance entre la position d'écoute et les différentes enceintes.

■

Permet de régler l'unité de distance.

(Défaut)

■

Permet de régler l'incrément minimum de réglage de la distance.

(Défaut : 0.1 m)

■

- Les enceintes qui peuvent être sélectionnées sont différentes selon les réglages "Affectation des Amplis" et "Config. enceintes". (" Affectation des Amplis " (☞ p. 210), " Config. enceintes " (☞ p. 217))
- Réglages par défaut :
  Avant G / Avant D / Avant haut G / Avant haut D / Centrale / Dolby avant G / Dolby avant D / Subwoofer 1 / Subwoofer 2 : 3,60 m (12,0 ft)
  Enceintes différentes de celles mentionnées ci-dessus : 3,00 m (10,0 ft)
- Réglez la différence de distance entre enceintes à moins de 6,00 m (20,0 ft).

■

Réglez la distance entre l'enceinte Dolby Atmos Enabled et le plafond.

(Défaut : 1.80 m / 6.0 ft)

- Cette option peut être réglée lorsque "Dolby avant", "Dolby surr." ou "Dolby arrière" est réglé sur "Grande" ou "Petite" dans "Config. enceintes".

■

Les paramètres "Distances" sont rétablis sur les paramètres par défaut.

Réglez le volume de la tonalité de test à l'identique à la position d'écoute lorsqu'il est envoyé depuis chaque enceinte.

■

Un son test est émis depuis l'enceinte sélectionnée.

Pendant l'écoute du son test, ajustez le volume de sortie sur l'enceinte sélectionnée.

(Défaut : 0.0 dB)

- Le paramétrage "Niveaux" est reflété dans tous les modes son.
- Si vous souhaitez régler le niveau du canal pour chaque source d'entrée, effectuez les réglages dans "Réglage niv. Canal". (☞ p. 124)
- Lorsque le casque est connecté à la borne PHONES de cet appareil, vous ne pouvez pas régler l'option "Niveaux".

■

Les paramètres "Niveaux" sont rétablis sur les paramètres par défaut.

Permet de régler en fonction de la fréquence de limite inférieure des fréquences de base qui peuvent être lues sur chaque enceinte. Voir le manuel des enceintes pour plus de renseignements concernant la fréquence croisée.

■

Permet de sélectionner le mode de définition de la fréquence croisée.

(Défaut)	Permet de régler la même fréquence croisée pour toutes les enceintes.
	Permet de sélectionner les points de croisement pour chaque enceinte individuellement.

■

(Défaut: 80 Hz)

- Le paramètre “Crossover” peut être réglé lorsque le réglage du paramètre “Mode subwoofer” est “LFE+Main” ou lorsque l’une des enceintes est réglée sur “Petite”. (☞ p. 225)
- La fréquence croisée par défaut est “80 Hz”. Il s’agit du réglage idéal pour un fonctionnement optimal avec la plus grande gamme d’enceintes. Nous recommandons un réglage à une fréquence supérieure à la fréquence croisée lorsque de petites enceintes sont utilisées. Par exemple, effectuez le réglage sur “250 Hz” lorsque la plage de fréquence des enceintes est 250 Hz – 20 kHz.
- Le son endessous de la fréquence de croisement est coupé de la sortie des enceintes définies dans “Petite”. Cette fréquence de coupure des graves est émise par le subwoofer ou par les enceintes avant.
- Les enceintes qui peuvent être réglées quand l’option “Individuel” est sélectionnée sont différentes selon le réglage du paramètre “Mode subwoofer”. (☞ p. 225)
  - Quand “LFE” est sélectionné, les enceintes réglées sur “Petite” pour “Config. enceintes” peuvent être réglées. Si les enceintes sont réglées sur “Grande”, “Total” s’affiche et le réglage ne peut pas être effectué. (☞ p. 217)
  - Lorsque “LFE+Main” est sélectionné, les enceintes peuvent être réglées peu importe le réglage “Config. enceintes”. (☞ p. 217)

Permet de configurer la reproduction de la gamme de signaux subwoofer et LFE.

■

Permet de sélectionner les signaux de la gamme des graves qui seront reproduits par le subwoofer.

(Défaut)	Le signal de gamme des graves du canal réglé sur la taille d'enceinte “Petite” est ajouté à la sortie de signal LFE du subwoofer.
	Le signal de gamme basse de tous les canaux est ajouté à la sortie de signal LFE du subwoofer.

- “Mode subwoofer” peut être réglé lorsque “Config. enceintes” - “Subwoofer” dans le menu est réglé sur autre chose que “Aucun”. (☞ p. 217)
- Écoutez de la musique ou un film puis sélectionnez le mode produisant les graves les plus puissants.
- Si “Config. enceintes” - “Avant” et “Centrale” sont réglés sur “Grande”, et que “Mode subwoofer” est réglé sur “LFE”, il se peut que les subwoofers n'émettent aucun son, selon le signal d'entrée ou le mode sonore sélectionné. (☞ p. 217)
  Sélectionnez “LFE+Main” si vous voulez que les signaux des graves soient toujours reproduits par le subwoofer.

■

Permet de régler la gamme d'émission du signal LFE. Réglez cela lorsque vous souhaitez changer la fréquence de lecture (point de filtre passe-bas) du subwoofer.

(Défaut: 120 Hz)

Permet de définir l'enceinte avant A/B à utiliser pour chaque mode audio.

(Défaut)	L'enceinte avant A est utilisée.
	L'enceinte avant B est utilisée.
	Les deux enceintes avant A et B sont utilisées.

- Cette option peut être sélectionnée lorsque "Mode affectation" est défini sur "9.1p + Front B". (☞ p. 211)

Sélectionnez la méthode de réglage des enceintes utilisées en mode direct à deux canaux et lecture stéréo.

■

Sélectionnez la méthode de réglage des enceintes utilisées en mode direct à 2 canaux et lecture stéréo.

(Défaut)	Les réglages dans "Enceintes" sont appliqués. (☞ p. 199)
	Réglez les enceintes pour la lecture 2 canaux. Effectuez les réglages suivants:

■

Réglez la taille des enceintes avant pour la lecture 2 canaux.

(Défaut)	Réglage à utiliser pour une grande enceinte en mesure de reproduire correctement les très basses fréquences.
	Réglage à utiliser pour une petite enceinte limitée dans les très basses fréquences.

- Lorsque "Config. enceintes" - "Subwoofer" dans le menu est réglé sur "Aucun", "Grande" est réglé automatiquement. (☞ p. 217)

■

Définir la présence d'un subwoofer.

(Défaut)	Réglage à utiliser lorsque le système comprend un subwoofer.
	Réglage à sélectionner lorsqu'aucun subwoofer n'est connecté.

- Lorsque "Config. enceintes" - "Subwoofer" dans le menu est réglé sur "Aucun", Non est réglé automatiquement. (☞ p. 217)
  Si le réglage "Avant" est "Petite", le réglage est automatiquement "Oui".

■

Permet de sélectionner les signaux de la gamme des graves qui seront reproduits par le subwoofer.

(Défaut)	Lorsque "Lecture stéréo" - "Avant" est réglé sur "Grande", seuls les signaux LFE sont émis par le caisson de basses. De plus, lorsque "Lecture stéréo"-"Avant" est réglé sur "Petite", le signal de gamme basse du canal avant est ajouté à la liste de signaux LFE et émis par le caisson de basses.
	Le signal de gamme basse du canal avant s'ajoute à la sortie de signal LFE du subwoofer.

- Cette option peut être sélectionnée lorsque "Lecture stéréo" - "Subwoofer" est défini sur "Oui".

■

Permet de définir la fréquence maximale du signal grave reproduit par chaque canal vers le subwoofer.

(Défaut: 80 Hz)

- Cette option peut être sélectionnée lorsque “Lecture stéréo” - “Subwoofer” est défini sur “Oui”.
- Lorsque “Lecture stéréo” - “Avant” est réglé sur “Grande” et “Mode SW” est réglé sur “LFE”, “Total” s’affiche et ceci ne peut pas être réglé.

■

Permet de régler la distance entre la position d’écoute et les enceintes.

(Défaut : 3.60 m)
(Défaut : 12.0 ft)

- Réglez la différence de distance entre enceintes à moins de 6,00 m (20,0 ft).

■

Ajustez le niveau de chaque canal.

(Défaut: 0.0 dB)

Pour utiliser cet appareil en le connectant à un réseau domestique, vous devez configurer les paramètres réseau.

Si vous effectuez cette opération via DHCP, définissez “DHCP” sur “Marche”. (Réglage par défaut.) Cet appareil pourra ainsi utiliser votre réseau domestique.

Lorsque vous affectez une adresse IP à chaque appareil manuellement, vous devez affecter une adresse IP à cet appareil à l’aide des réglages “Adresse IP” et entrer des informations sur votre réseau domestique (LAN) telles que l’adresse de passerelle et le masque de sous-réseau, etc.

Affichage des informations sur le réseau.

Choisissez s’il faut connecter le réseau domestique à un réseau local sans fil ou à un LAN câblé.
Lorsque vous vous connectez au réseau avec un LAN câblé, sélectionnez “Filaire (Ethernet)” après la connexion d’un câble LAN.
Lors de la connexion au réseau avec un réseau local sans fil, sélectionnez “Sans fil (Wi-Fi)” et configurez le “Config. Wi-Fi”. (☞ p. 230)

■

Sélectionnez la méthode de connexion au réseau domestique (LAN).

	Utilisez un câble LAN pour se connecter à un réseau.
(Défaut)	Utilisez la fonction de réseau local sans fil (Wi-Fi) pour se connecter à un réseau.

Connectezvous à un routeur de réseau local sans fil (Wi-Fi).
Le routeur peut être connecté par les moyens suivants. Sélectionnez la méthode de connexion en fonction de votre environnement domestique.

■

Sélectionnez le réseau auquel vous souhaitez vous connecter à partir de la liste des réseaux possibles affichée sur l'écran du téléviseur.

Sélectionnez le réseau auquel vous souhaitez vous connecter à partir de la liste des réseaux sans fil.

Sélectionnez "Rescan" si le réseau est introuvable.
Entrez votre mot de passe et sélectionnez "OK".

■

Utilisez votre périphérique iOS (iPhone/iPod/iPad) pour vous connecter au réseau. En connectant votre périphérique iOS à cet appareil en Wi-Fi, l'appareil peut être automatiquement connecté au même réseau que votre périphérique.

Sélectionnez "Utiliser le dispositif iOS" sur l'écran du téléviseur.
Vérifiez que votre appareil iOS est connecté au routeur du réseau local sans fil (Wi-Fi) et sélectionnez "Denon AVC-X6500H" depuis "CONFIGURER UN HAUT-PARLEUR AIRPLAY..." en bas de l'écran de configuration Wi-Fi de votre appareil iOS.
Tapez "Suivant" sur l'écran du périphérique iOS.

- La version du micrologiciel du périphérique iOS doit prendre en charge iOS 7 une version ultérieure.

■

Utilisez un routeur compatible WPS pour vous connecter en appuyant sur le bouton.

Sélectionnez “Bouton poussoir” sur l’écran du téléviseur.

Commutez vers le mode WPS en appuyant sur la touche WPS du routeur auquel vous souhaitez vous connecter.

- La durée pour appuyer sur la touche varie en fonction du routeur.

Sélectionnez “Connecter” sur l’écran du téléviseur dans les 2 minutes.

■

Saisissez le nom (SSID) et le mot de passe du réseau auquel vous souhaitez vous connecter.

Réglez les éléments suivants.

	Entrez le nom du réseau sans fil (SSID).
	Sélectionnez la méthode de cryptage selon le paramètre de cryptage du point d’accès que vous utilisez.
	Entrez le mot de passe.

Sélectionnez “Connecter” à la fin du paramétrage.

- Le paramétrage du réseau local sans fil (Wi-Fi) de cet appareil peut également être configuré à partir d'un ordinateur ou d'une tablette qui prend en charge la connexion au réseau local sans fil.

  Maintenez enfoncées les touches DIMMER et STATUS de l'appareil principal pendant au moins 3 secondes, lorsque l'alimentation est sous tension.
  Connectez le réseau local sans fil du PC ou de la tablette utilisé pour le "Denon AVC-X6500H" lorsque le message "Connectez votre dispositif Wi-Fi au réseau Wi-Fi appelé "Denon AVC-X6500H"" apparaît à l'écran.
  Démarrez le navigateur et saisissez "192.168.1.16/Settings/" dans l'URL.
  Utilisez le navigateur pour saisir le paramétrage, sélectionnez "Connecter" puis quittez le paramétrage.

- La clé par défaut de cet appareil est réglée sur "1". Définissez la clé par défaut du routeur sur "1" pour utilisation.

Configurez l'adresse IP.

- Si vous utilisez un routeur haut débit (fonction DHCP), les informations requises pour la connexion réseau telles que l'adresse IP seront automatiquement configurées puisque la fonction DHCP est réglée sur "Marche" dans les paramètres par défaut de l'appareil.
- Paramétrez les informations de Adresse IP, Masq. sous-rés., Passerelle défaut et du serveur DNS seulement lors de l'attribution d'une adresse IP fixe ou en se connectant à un réseau sans la fonction DHCP.

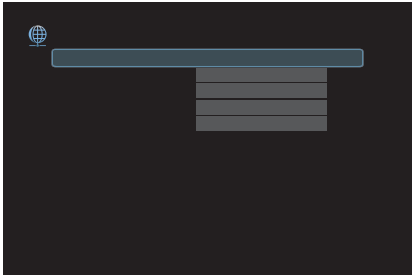

■

Permet de sélectionner la manière de se connecter au réseau.

(Défaut)	Permet de configurer les réglages réseau automatiquement à partir de votre routeur.
	Permet de configurer les réglages réseau manuellement.

■

Régler l'adresse IP dans les limites indiquées ci-dessous.

- La fonction Network Audio ne peut pas être utilisée si d'autres adresses IP sont réglées.
  CLASS A : 10.0.0.1 - 10.255.255.254
  CLASS B : 172.16.0.1 - 172.31.255.254
  CLASS C : 192.168.0.1 - 192.168.255.254

■

Lorsque vous connectez directement un modem xDSL ou un adaptateur terminal à cet appareil, entrez le masque de sous-réseau indiqué dans la documentation donnée par votre fournisseur. Entrer en général “255.255.255.0”.

■

Lorsque vous êtes connecté à une passerelle (routeur), entrez son adresse IP.

■

Entrez l'adresse du DNS indiquée dans la documentation donnée par votre fournisseur.

- Si vous ne pouvez pas vous connecter à internet, vérifiez à nouveau les connexions et la configuration. (☞ p. 84)
- Si vous ne savez pas vérifier une connexion internet, contactez votre ISP (Internet Service Provider) ou le fournisseur de votre ordinateur.

Active la communication réseau en mode Veille.

(Défaut)	Arrêt des fonctions réseau en veille.
	Le réseau est activé en mode veille. L'unité principale peut être contrôlée avec un contrôleur compatible réseau.

- En utilisant la fonction de contrôle Internet, Denon 2016 AVR Remote App ou HEOS App, réglez le paramétrage "Commande réseau" sur "Toujours actif".

- Si "Commande réseau" est réglé sur "Toujours actif", l'appareil consomme plus d'énergie en mode veille.

Le nom convivial est le nom par lequel cet appareil est désigné sur le réseau. Vous pouvez modifier le nom convivial selon vos préférences.

■

Sélectionnez un nom convivial à partir de la liste.

Quand vous sélectionnez "Autre", vous pouvez modifier le nom convivial selon vos préférences.

- Vous pouvez entrer jusqu'à 30 caractères.
- Lors de la première utilisation, le nom convivial par défaut est "Denon AVC-X6500H".

■

Permet de restaurer à sa valeur par défaut le nom convivial, qui a été modifié.

Permet de vérifier la connexion réseau.

■

Permet de vérifier la connexion physique du port LAN.

	Le câble LAN n'est pas connecté. Vérifiez la connexion.

- Lorsque connecté via un réseau local sans fil, "Connexion Sans fil (Wi-Fi)" s'affiche.

■

Permet de vérifier la connexion entre l'appareil et le routeur.

	Échec de la communication avec le routeur. Vérifiez les paramètres du routeur.

■

Permet de vérifier si cet appareil a accès à Internet (WAN).

	Échec de la connexion à Internet. Vérifiez l'environnement de connexion Internet ou les paramètres du routeur.

Effectuez les réglages Compte HEOS.
Un Compte HEOS est nécessaire pour utiliser Favoris HEOS.
Le menu affiché diffère selon l'état du Compte HEOS.

■

Si vous avez déjà créé un Compte HEOS, entrez votre identifiant et votre mot de passe pour vous connecter.

■

Si vous n'avez pas de Compte HEOS, créez un nouveau Compte HEOS.

■

En cas d'oubli du mot de passe, un courriel expliquant comment le réinitialiser vous sera envoyé.

■

Le Compte HEOS en cours s'affiche.

■

Modifier les paramètres régionaux pour le Compte HEOS en cours.

■

Modifier le mot de passe pour le Compte HEOS en cours.

■

Supprimer le Compte HEOS en cours.

■

Se déconnecter du Compte HEOS en cours.

Effectuer d’autres réglages.

Permet de régler la langue d’affichage du menu sur l’écran du téléviseur.

(Défaut : English)

- “Langue” peut aussi être réglé avec la procédure suivante. Cependant, l’écran du menu ne s’affiche pas. Suivez les instructions affichées pour procéder aux réglages.

  Appuyez longuement sur le bouton de l’unité principale STATUS et ZONE3 SOURCE en même temps pendant au moins 3 secondes.
  “∗Video Format <PAL>” s’affiche sur l’écran.
  Appuyez deux fois sur △ ou ▽ sur l’appareil principal.
  “∗GUI Language <ENGLISH>” s’affiche sur l’écran.
  Utilisez ◁ ou ▷ sur l’appareil principal et définissez la langue.
  Appuyez sur ENTER sur l’appareil principal pour terminer le réglage.

Configurez le paramétrage du ECO Mode et du mode veille automatique.

■

Ce mode permet de réduire la consommation électrique et la production de chaleur de votre récepteur AV à la mise sous tension. Ceci est obtenu en réduisant la ligne d’alimentation de l’amplificateur de puissance, et par conséquent la puissance maximale de sortie.

	Les économies d’énergie sont toujours activées, quel que soit le volume ou le signal d’entrée.
(Défaut)	Ceci vous offre le meilleur équilibre entre les économies d’énergie et la puissance de sortie maximale : Aux faibles niveaux de volume, les économies d’énergie sont activées. Si vous augmentez le volume sonore, les économies d’énergie sont automatiquement désactivées, ce qui vous permet de bénéficier d’une puissance de sortie maximale sans distorsion. Si le volume est réglé à un niveau élevé mais qu’aucun signal d’entrée n’est détecté pendant plus de 2 minutes, cet appareil activera des économies d’énergie. Lorsqu’un signal d’entrée est détecté à nouveau ou que la source d’entrée est modifiée, cet appareil désactivera automatiquement à nouveau les économies d’énergie aux niveaux de volume élevés.
	Aucune économie d’énergie.

- Lorsque l’appareil bascule entre les différents états d’économie d’énergie en “Mode ECO : Automatique”, vous pourriez entendre un cliquetis provenant de l’intérieur de cet appareil, ceci est normal.
- Si le contenu est mis en pause pendant plus de 2 minutes et que la lecture reprend depuis la même source aux niveaux existants de volume élevés, il peut y avoir un court délai avant que la puissance maximale ne soit rétablie.
- “Mode ECO” peut également être modifié en appuyant sur ECO sur la télécommande.

■

Réglez le mode sur le mode ECO lorsque l'appareil est sous tension.

(Défaut)	Le Mode ECO sera réglé sur les réglages précédent avant la mise hors tension de l'alimentation.
	Lorsque l'appareil est sous tension, le mode sera toujours commuté vers Mode ECO dans "Marche".
	Lorsque l'appareil est sous tension, le mode sera toujours commuté vers Mode ECO dans "Automatique".
	Lorsque l'appareil est sous tension, le mode sera toujours commuté vers Mode ECO dans "Arrêt".

■

Affichez la consommation électrique de cet appareil à l'aide d'un compteur sur l'écran du téléviseur.

	Affichez toujours le compteur sur l'écran du téléviseur.
(Défaut)	Affichez le compteur lors du changement de mode ou de volume.
	Ne pas afficher le compteur.

■

Paramétrez de manière à ce que l'alimentation de l'appareil commute automatiquement en mode veille.

❑

Permet de régler la durée avant le basculement en mode veille auto lorsqu'aucun signal audio ou vidéo n'est émis de cet appareil.
Avant que l'appareil n'entre en mode veille, "Veille auto" s'affiche sur l'écran de l'appareil, ainsi que sur l'écran du menu.

	L'appareil passe en mode veille au bout de 60 minutes.
	L'appareil passe en mode veille au bout de 30 minutes.
(Défaut)	L'appareil passe en mode veille au bout de 15 minutes.
	L'appareil ne passe pas automatiquement au mode veille.

❑

Lorsqu'il n'y a aucune opération pendant une certaine période de temps définie ici, l'appareil se met automatiquement hors tension même s'il y a une entrée audio ou vidéo.

	Mets la ZONE2/ZONE3 en état de veille au bout d'environ 8 heures.
	Mets la ZONE2/ZONE3 en état de veille au bout d'environ 4 heures.
	Mets la ZONE2/ZONE3 en état de veille au bout d'environ 2 heures.
(Défaut)	Ne met pas automatiquement la ZONE2/ZONE3 en état de veille.

Permet de régler les paramètres de lecture audio avec un système ZONE2 et ZONE3.

- Les valeurs réglées pour “Limite volume” et “Vol. allumage” s’affichent en fonction du réglage spécifié pour le volume “Échelle”. (☞ p. 174)

■

Réglage des graves.

(Défaut : 0 dB)

■

Réglage des aigus.

(Défaut : 0 dB)

■

Réglages de la coupure des basse pour réduire la distorsion des basses.

	Les basses sont atténuées.
(Défaut)	Les basses ne sont pas atténuées.

■

Ajuster le niveau du canal gauche.

(Défaut : 0 dB)

■

Ajuster le niveau du canal droit.

(Défaut : 0 dB)

■

Régler si la lecture est en stéréo ou monaurale.

(Défaut)	Sélectionner la sortie stéréo.
	Sélectionner la sortie monaurale.

(ZONE2 uniquement)

Sélectionne le format du signal audio pour la lecture d'une source HDMI dans ZONE2.

(Défaut)	Le signal audio HDMI passe par cette unité vers l'appareil dans la ZONE2.
	L'entrée du signal audio HDMI dans cet appareil est convertie en un signal PCM qui peut être émis des bornes ZONE2 PRE OUT ou des bornes des enceintes.

Réglez le niveau de sortie du volume.

(Défaut)	Le volume peut être réglé.
	Le volume est fixé au niveau souhaité. Impossible de régler le volume avec la télécommande.

- La valeur en décibels (dB) s'affiche lorsque le paramétrage "Échelle" est défini sur " –79.5 dB – 18.0 dB". (☞ p. 174)

Réglages de volume maximum.

(Défaut : 70 (-10 dB))

	Ne pas utiliser de volume maximum.

- Cette option peut être sélectionnée lorsque "Niveau volume" est défini sur "Variable". (☞ p. 242)
- La valeur en décibels (dB) s'affiche lorsque le paramétrage "Échelle" est défini sur " –79.5 dB – 18.0 dB". (☞ p. 174)

Définir le volume à la mise en marche de l'appareil.

(Défaut)	Utiliser les réglages mémorisés à partir de la dernière session.
	Toujours passer en sourdine au démarrage de l'appareil.
	Le volume est réglé au niveau défini.

- Cette option peut être sélectionnée lorsque "Niveau volume" est défini sur "Variable". (☞ p. 242)
- La valeur en décibels (dB) s'affiche lorsque le paramétrage "Échelle" est défini sur " –79.5 dB – 18.0 dB". (☞ p. 174)

■

Régler le niveau d’atténuation pendant la mise en sourdine.

(Défaut)	Le son est complètement coupé.
	Le son est abaissé de 40 dB.
	Le son est abaissé de 20 dB.

Changez le titre d’affichage de chaque zone selon votre choix.

	Le réglage par défaut est restauré pour éditer le nom de zone.

- Vous pouvez entrer jusqu’à 10 caractères.

Changez le nom de sélection rapide qui s’affiche sur l’écran du téléviseur pour celui que vous préférez.

	Le réglage par défaut est restauré pour éditer le nom de sélection rapide.

- Vous pouvez entrer jusqu’à 16 caractères.

Sélectionnez les conditions d'activation du déclenchement.
Pour plus de détails sur la manière de connecter la prise TRIGGER OUT, voir "Prise TRIGGER OUT" (☞ p. 87).

❑

L'activation de la Sortie Trigger se fait par l'intermédiaire d'un lien à l'alimentation de la zone réglée sur "Marche".

❑

Activez le déclenchement si la source d'entrée réglée sur "Marche" est sélectionnée.

❑

Activez le trigger si le moniteur HDMI réglé sur "Marche" est sélectionné.

	Activez le Trigger dans ce mode.
	N'activez pas le Trigger dans ce mode.

Permet de régler les paramètres relatifs à l'afficheur.

■

Régler la luminosité d'affichage de cet appareil.

(Défaut)	Luminosité d'affichage normale.
	Luminosité d'affichage réduite.
	Luminosité très faible.
	Désactiver l'affichage.

- Vous pouvez également ajuster l'affichage en tournant la molette DIMMER sur l'appareil principal.

■

Permet de régler s'il faut utiliser l'affichage de signal d'entrée ou l'affichage de signal de sortie pour indiquer le canal à l'écran.

	Utilise l'affichage du signal d'entrée pour indiquer le canal à l'écran.
(Défaut)	Utilise l'affichage du signal de sortie pour indiquer le canal à l'écran.

Permet de vérifier les dernières informations micrologicielles relatives aux mises à jour et mises à niveau, de mettre à jour le micrologiciel et de régler l'affichage des messages de notification pour les mises à niveau.

■

Vérifier pour les mises à jour du micrologiciel.
Le micrologiciel peut être mis à jour si la mise à jour du micrologiciel a été publiée.

	Effectuez le processus de mise à jour. Lorsque la mise à jour démarre, l'écran de menu se ferme. Pendant la mise à jour, la progression s'affiche sur l'écran.
	Mettre à jour plus tard.

- Cet appareil relance automatiquement la mise à jour si la mise à jour échoue. S'il n'est pas possible d'effectuer encore une mise à jour, le message "Update Error" apparaît sur l'affichage, suivi de l'un des messages suivants. Consultez "Dépistage des pannes" – "Messages d'erreur de mise à jour/mise à niveau" pour de l'information sur les messages d'erreur de mise à jour. (☞ p. 281) Vérifiez les conditions en fonction du message et réessayez d'effectuer la mise à jour.
- Ce menu ne peut pas être sélectionné lorsque "Autorise mise à jour" est réglé sur "Arrêt".

■

Active les Mises à Jour Automatiques pour que les futures mises à jour soient téléchargées et installées automatiquement lors de la mise en veille de l'appareil.

❑

Cet appareil fera automatiquement la mise à jour la plus récente en micrologiciel lors de sa mise en veille.

	Active les Mises à Jour Automatiques.
(Défaut)	Désactive les Mises à Jour Automatiques.

❑

Changer le fuseau horaire.
Définir le fuseau horaire qui correspond à votre zone géographique.

- Ce menu ne peut pas être sélectionné lorsque "Autorise mise à jour" est réglé sur "Arrêt".

■

Activer ou désactiver les mises à jour et mises à niveau pour cet appareil.

(Défaut)	Permet à cet appareil de recevoir des mises à jour et mises à niveau.
	Empêche cet appareil de recevoir des mises à jour et mises à niveau.

- Ce paramètre cause des incompatibilités entre l'appareil et HEOS App.

■

Lorsque la mise à niveau la plus récente est disponible, un message de notification s'affiche sur l'écran du téléviseur à la mise sous tension.
Le message d'information s'affiche pendant environ 40 secondes lorsque l'appareil est mis sous tension.

(Défaut)	Affiche le message de mise à niveau.
	N'affiche pas le message de mise à niveau.

- Ce menu ne peut pas être sélectionné lorsque "Autorise mise à jour" est réglé sur "Arrêt".

Permet d’afficher les nouvelles fonctions qui peuvent être téléchargées sur cet appareil et d’effectuer la mise à niveau.

	Permet d’afficher les éléments à mettre à niveau.
	Permet d’afficher une liste des fonctions supplémentaires disponibles grâce à la mise à niveau.
	Lancer le processus de mettre à niveau. Lorsque la mise à niveau démarre, l’écran de menu se ferme. Pendant la mise à niveau, la durée écoulée s’affiche.

- Les informations concernant les fonctions “Mettre à jour” et “Ajoutez nouvelle option” seront publiées sur le site Internet Denon chaque fois que des plans les concernant seront arrêtés. Voir le site Web de Denon pour plus de détails concernant les mises à niveau.
- Quand la procédure est terminée, “Enregistré” s’affiche dans ce menu et les mises à niveau peuvent être exécutées. Si la procédure n’a pas été effectuée, “Non enregistré” s’affiche.
  Le code ID indiqué sur cet écran est nécessaire pour effectuer cette procédure.
  Le code ID peut également être affiché en appuyant sur les touches △ et INFO de l’appareil principal et en les maintenant enfoncées pendant au moins 3 secondes.
- Si la mise à niveau a échoué, le message “Upgrade Error” apparaît sur l’affichage. Consultez “Dépistage des pannes” – “Messages d’erreur de mise à jour/mise à niveau” pour de l’information sur les messages d’erreur de mise à niveau. (☞ p. 281)
  Vérifiez les réglages et l’environnement réseau puis effectuez à nouveau la mise à niveau.
- Ce menu ne peut pas être sélectionné lorsque “Autorise mise à jour” est réglé sur “Arrêt”.

- Pour utiliser ces fonctions, votre système doit avoir les spécifications et les réglages nécessaires à une connexion Internet. (☞ p. 84)
- Ne coupez pas l’alimentation tant que l’actualisation ou mise à niveau n’est pas terminée.
- Environ 1 heure est nécessaire pour que la procédure de mise à jour/ mise à niveau soit terminée.
- Lorsque l’actualisation / mise à niveau démarre, les opérations normales de cet appareil ne peuvent plus être effectuées jusqu’à la fin de la actualisation / mise à niveau. Dans certains, cas, l’opération peut réinitialiser les données sauvegardées notamment pour les paramètres de cet appareil.
- En cas d’échec de la mise à jour ou de la mise à niveau, appuyez sur la touche ⏻ de l’appareil et maintenez-la enfoncée pendant plus de 5 secondes, ou bien débranchez le cordon d’alimentation et rebranchez-le. Après environ 1 minute, “Please wait” apparait à l’écran et la mise à jour redémarre. Si l’erreur se répète, vérifiez l’environnement du réseau.

Affichage d'informations sur les réglages cet appareil, les signaux d'entrée etc.

■

Affiche les informations audio pour MAIN ZONE.

	Le mode audio actif s'affiche.
	Le type de signal d'entrée s'affiche.
	Le nombre de canaux de signal d'entrée (présence de canaux avant, surround, LFE) s'affiche.
	La fréquence d'échantillonnage du signal d'entrée s'affiche.
	La valeur de correction de la normalisation des dialogues s'affiche.
	Il s'affiche en entrant les signaux avec canal surround arrière. "MATRIX" s'affiche avec les signaux d'entrée DTS-ES Matrix, "DISCRETE" avec les signaux DTS-ES Discrete.

■

Affiche les signaux d'entrée/de sortie HDMI et les informations du moniteur HDMI pour MAIN ZONE.

■

Permet d'afficher des infos sur les réglages actuels.

	Cet élément présente des infos sur les réglages de la MAIN ZONE. L'information affichée est différente en fonction de la source d'entrée.
	Cet élément présente des informations sur les réglages de la ZONE2 et de la ZONE3.

■

	Affiche les informations relatives au micrologiciel actuel.
	Affiche la version DTS en cours.

■

Affiche et règle les notifications.

De même, permet d'afficher ou non la notification lorsque l'alimentation est sous tension.

(Défaut)	Des messages de notification sont affichés.
	Les messages de notification ne sont pas affichés.

- Appuyez sur INFO sur la télécommande pour afficher le nom de la source actuelle, le volume, le nom du mode audio et d'autres informations dans la partie inférieure de l'écran.

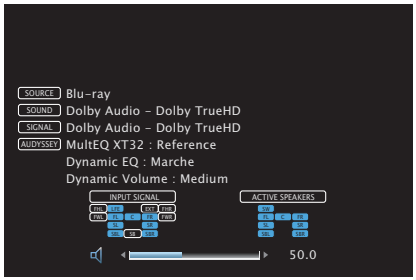

Pour nous aider à améliorer nos produits et le service client, Denon collecte des informations de manière anonyme sur la manière dont vous utilisez votre appareil (telles que les sources d'entrée, les modes audio et les réglages des enceintes fréquemment utilisés).

Denon ne transmettra jamais les informations collectées à des parties tierces.

	Ils fournissent des informations sur l'état du fonctionnement de cet appareil.
	Ne fournit pas d'informations sur l'état de fonctionnement de cet appareil.

Enregistrez et restaurez le paramétrage du périphérique à l'aide d'un dispositif mémoire USB.

- Utilisez un dispositif de mémoire USB qui dispose d'au moins 128 Mo d'espace libre et qui est formaté en FAT32. Il est possible que les données ne puissent s'Enregitrer/se Charger correctement dans certains dispositifs de mémoire USB.
- L'Enregistrement/le Chargement des données peut prendre jusqu'à 10 minutes. Ne coupez pas l'alimentation jusqu'à ce que le processus soit terminé.

■

Le paramétrage de l'appareil actuel est enregistré sur le dispositif mémoire USB.

Lorsque le paramétrage est enregistré correctement, "Saved" apparaît sur l'écran et le fichier "config.avr" est créé sur le dispositif mémoire USB.

- Ne modifiez pas le nom de fichier du fichier créé. Cela empêchera ainsi le fichier d'être reconnu comme un fichier de paramétrage lors de la restauration.

■

Le paramétrage enregistré sur le dispositif mémoire USB est restauré.

Lorsque le paramétrage est correctement restauré, "Loaded" s'affiche sur l'écran et l'unité redémarre automatiquement.

Protection des réglages contre toute modifications involontaire.

■

	Activer la protection.
(Défaut)	Désactiver la protection.

- Lorsque vous annulez le réglage, mettez "Verrouillez" sur "Arrêt".

- Lorsque "Verrouillez" est réglé sur "Marche", aucun élément de réglage ne s'affiche à l'exception de "Verrou de config.".

Restaure le réglage aux valeurs d'usine par défaut.

Vous pouvez appliquer l'initialisation à l'ensemble des réglages de l'appareil ou aux réglages du réseau uniquement.

■

Tous les réglages sont réinitialisés aux valeurs d'usine par défaut.

■

Les réglages du réseau sont réinitialisés aux valeurs d'usine par défaut.

- Avant de rétablir le paramétrage par défaut, utilisez la fonction "Sauveg. & charger" dans le menu pour enregistrer et restaurer les détails des divers paramétrages configurés de l'appareil. (☞ p. 250)
- L'opération de "Réinitialiser" peut être également effectuée par le biais de la touche sur l'appareil principal. Pour plus de détails sur la réinitialisation de tous les réglages aux valeurs d'usine par défaut, voir "Réinitialisation des réglages d'usine" (☞ p. 282), et pour plus de détails sur la réinitialisation des réglage du réseau aux valeurs d'usine par défaut, voir "Réinitialisation des réglages du réseau" (☞ p. 283).

- Ne débranchez pas l'alimentation, ni ne mettez l'appareil hors tension au cours de l'initialisation des réglages du réseau.

Quand les codes préréglés sont enregistrés sur la télécommande incluse, elle peut alors être utilisée pour le fonctionnement d'appareils différents, comme les lecteurs DVD ou TV d'autres marques.

Deux méthodes d'enregistrement des codes préréglés sont disponibles : la méthode simple consistant à enregistrer les codes préréglés de lecteurs Denon, et la méthode consistant à enregistrer les numéros préréglés des dispositifs d'autres fabricants.

- "Enregistrement de lecteurs Denon" (☞ p. 253)
- "Enregistrement en entrant des numéros préréglés" (☞ p. 254)

■

Utilisez la méthode simple suivante pour enregistrer les codes préréglés des lecteurs Blu-ray Disc, des lecteurs DVD et des lecteurs CD de Denon.

❑

❑

❑

❑

- Certains fabricants utilisent plus d'un type de code de télécommande. Préréglez les codes à modifier et vérifiez qu'ils fonctionnent correctement.

- Selon le modèle et l'année de la fabrication de votre équipement, certains touches peuvent ne pas être utilisables.

Pour commander un dispositif externe, appuyez sur la touche de source d'entrée enregistrée avec le code préréglé, suivie de l'une des touches des tableaux suivants.

- Le témoin "DEV." s'allume lors de l'utilisation d'un dispositif externe.
- Le témoin "TV" s'allume lors de l'utilisation d'un téléviseur.
- Pour utiliser le menu de cet appareil, appuyez sur MAIN avant d'utiliser l'appareil. Le témoin du mode de fonctionnement "AVR" s'allume lors de l'utilisation de cet appareil.

❑

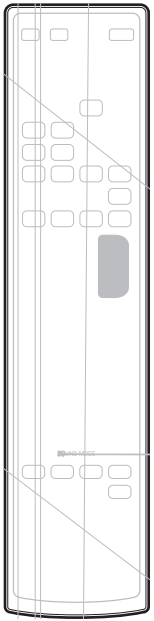

⏻	Mise sous/hors tension
	Menu
▲▼	Changement de canal (haut/bas)
	Informations
	Sous-menu, Option
△▽◁▷	Utilisation du curseur
(Curseur)	Valider
	Retour
	Menu de page d'accueil
⏮⏭	Ignorer le chapitre
▶	Lecture
◀◀ ▶▶	Retour rapide/Avance rapide
⏸	Pause
■	Arrêt
	Sélection de canal
(Nombre)	Saisie 3 chiffres

- En fonction de l'appareil, il est possible que le courant ne soit pas mis hors tension pour les boutons DEVICE ⏻.

❑

⏻	Mise sous/hors tension du téléviseur
	Basculement de l'entrée TV
	Menu du téléviseur
▲▼	Changement de canal (haut/bas)
	Informations
	Sous-menu, Option
△▽◁▷	Utilisation du curseur
(Curseur)	Valider
	Retour
	Configuration
⏮⏭	Ignorer le chapitre
▶	Lecture
◀◀ ▶▶	Retour rapide/Avance rapide
⏸	Pause
■	Arrêt
	Sélection de canal
(Nombre)	Saisie 3 chiffres

❑

⏻	Mise sous/hors tension
	Menu
▲▼	Changement de canal (haut/bas)
	Informations
	Sous-menu, Option
△▽◁▷	Utilisation du curseur
	Valider
	Retour
	Configuration
⏮⏭	Ignorer le chapitre
▶	Lecture
◀◀ ▶▶	Retour rapide/Avance rapide
⏸	Pause
■	Arrêt
	Sélectionnez le titre, le chapitre ou le canal

- En fonction de l'appareil, il est possible que le courant ne soit pas mis hors tension pour les boutons DEVICE ⏻ et TV ⏻.
- TV ⏻ et TV INPUT touches peuvent être utilisées à tout moment sans utiliser le bouton TV.

❑

⏻	Mise sous/hors tension
	Menu (surgissant)
▲▼	Changement de canal (haut/bas)
	Informations
	Menu initial
△ ▽ ◁ ▷	Utilisation du curseur
	Valider
	Retour
	Configuration
⏮ ⏭	Ignorer le chapitre
▶	Lecture
◀◀ ▶▶	Retour rapide/Avance rapide
⏸	Pause
■	Arrêt
	Sélectionnez le titre, le chapitre ou le canal

Tous les réglages par défaut sont rétablis.

Les témoins DEV., TV et AVR clignotent deux fois.
Tous les réglages par défaut sont rétablis.

Pour éviter toute fausse manoeuvre accidentelle, vous pouvez définir la zone pour laquelle la télécommande est utilisée.

	Si vous utilisez seulement MAIN ZONE
	Si vous utilisez MAIN ZONE et ZONE2
(Défaut)	Si vous utilisez MAIN ZONE, ZONE2 et ZONE3

Je souhaite que le volume ne soit pas trop fort par erreur 261
Je souhaite maintenir le volume au même niveau lorsque je mets l'appareil sous tension 261
Je souhaite avoir le subwoofer toujours en sortie audio 261
Je souhaite une meilleure clarté des voix dans les films 261
Je souhaite maintenir les basses et la clarté pendant la lecture à un niveau de volume faible 261
Je souhaite ajuster automatiquement la différence de niveau du volume dans le contenu, tel que la télévision et les films 261
Je souhaite régler l'environnement d'écoute optimisé après la modification de la configuration/position des enceintes ou la modification d'une enceinte pour une nouvelle 262
Je souhaite associer une vidéo à la musique actuelle 262
Je souhaite ignorer les sources d'entrée inutilisées 262
Je souhaite profiter de la même musique dans toutes les zones de la maison, soirée, etc. 262
Je souhaite minimiser le délai des signaux vidéo lorsque je joue à un jeu sur ma console de jeux 262
Je souhaite utiliser cet appareil à l'aide de la télécommande du téléviseur 262

L'alimentation ne se met pas sous/hors tension 264
Les opérations ne peuvent pas être effectuées via la télécommande 265
L'affichage sur cet appareil n'affiche rien 265
Aucun son n'est émis 266
L'audio souhaité n'est pas émis 267
Le son est interrompu ou on entend des bruits 269
Aucune vidéo ne s'affiche sur le téléviseur 270
L'écran du menu ne s'affiche pas sur le téléviseur 272
La couleur de l'écran du menu et le contenu des opérations affichées sur le téléviseur est différente de la normale 272
Impossible de lire AirPlay 273
Impossible de lire les dispositifs mémoire USB 274
Impossible de lire le Bluetooth 275
Impossible de lire la radio Internet 276
Impossible de lire les fichiers musiques sur le PC ou le NAS 277
Plusieurs services en ligne ne peuvent pas être lus 278
La fonction HDMI Contrôle ne fonctionne pas 278
Impossible de se connecter à un réseau local sans fil 279
Lors de l'utilisation de HDMI ZONE2, les dispositifs ne fonctionnent pas correctement 280
Messages d'erreur de mise à jour/mise à niveau 281

- Réglez la limite supérieure du volume pour “Limite volume” préalablement dans le menu. Ceci empêche des enfants ou d’autres personnes de trop augmenter le volume par erreur. Vous pouvez définir ceci pour chaque zone. (“ Volume ” (☞ p. 174), “ Limite volume ” (☞ p. 242))

- Par défaut, le réglage de volume lorsque l’alimentation a été préalablement réglée sur veille sur cet appareil est appliquée à la prochaine mise sous tension sans aucune modification. Pour utiliser un niveau de volume fixe, réglez le niveau du volume à la mise sous tension pour “Vol. allumage” dans le menu. Vous pouvez définir ceci pour chaque zone. (“ Volume ” (☞ p. 174), “ Vol. allumage ” (☞ p. 242))

- En fonction des signaux d’entrée et du mode audio, le subwoofer peut ne pas transmettre d’audio. Lorsque “Mode subwoofer” dans le menu est réglé sur “LFE+Main”, vous pouvez faire en sorte que le subwoofer transmette toujours de l’audio. (☞ p. 225)

- Sélectionnez un réglage qui rend le dialogue plus facile à écouter dans le menu option “Amélior. Dialogues”. (☞ p. 123)

- Réglez “Dynamic EQ” dans le menu sur “Marche”. Ce réglage corrige les caractéristiques de fréquence pour vous permettre de profiter d’un audio cristallin sans perte de basses même pendant la lecture à un faible niveau de volume. (☞ p. 176)

- Paramétrez l’option “Dynamic Volume” du menu. Les modifications du niveau du volume (entre les scènes calmes et les scènes bruyantes) dans les contenus lus sur le téléviseur ou dans les films sont automatiquement ajustés au niveau souhaité. (☞ p. 177)

- Effectuez “Conf.Audyssey®”. Ceci optimise automatiquement les réglages des enceintes pour le nouvel environnement d’écoute. (☞ p. 199)

- Réglez “Sélect. Vidéo” dans le menu d’options sur “Marche”. Vous pouvez associer la musique en cours à votre source vidéo souhaitée à partir d’une commande de boîtier ou d’un DVD, etc. tout en écoutant de la musique provenant du CD, du phono, de la musique HEOS, de l’USB ou du Bluetooth. (☞ p. 126)

- Réglez les sources d’entrée sur “Masquer les sources” dans le menu. Ceci vous permet d’ignorer les sources d’entrée inutilisées lorsque vous faites pivoter la molette SOURCE SELECT de cet appareil. (☞ p. 197)

- Réglez “Toutes zones stéréo” dans le menu d’options sur “Démarrer”. Vous pouvez lire dans une autre pièce (ZONE2, ZONE3) la musique qui est jouée au même moment dans MAIN ZONE. (☞ p. 128)

- Lorsque la vidéo est retardée par rapport aux fonctionnements des touches avec le contrôleur sur la console de jeux, réglez “Mode vidéo” dans le menu sur “Jeu”. (☞ p. 188)

- Sélectionnez “AV Receiver” dans un menu du téléviseur tel que “Entrée”∗ ou “Utiliser un appareil HDMi raccordé”∗. Le Menu intelligent de cet appareil s’affiche sur le téléviseur. Vous pouvez utiliser ce Menu intelligent à l’aide de la télécommande de votre téléviseur.

∗ La méthode de sélection diffère en fonction du téléviseur. Consultez le manuel de l’utilisateur de votre téléviseur pour plus de détails.

Si un problème se produit, vérifiez d'abord les points suivants:

- Si les étapes 1 à 3 ci-dessus n'améliorent pas le problème, redémarrer l'appareil peut améliorer le problème.
  Continuez d'appuyer sur la touche ⏻ sur l'appareil jusqu'à ce que "Restart" s'affiche à l'écran, ou retirez et rebranchez le cordon d'alimentation de l'appareil.

Si cet appareil ne fonctionne pas correctement, vérifiez les symptômes dans cette section.
Si les symptômes ne correspondent pas à l'un de ceux décrits ici, veuillez consulter votre revendeur, car cela pourrait être dû à un défaut dans cet appareil. Dans ce cas, débranchez immédiatement l'alimentation et contactez le magasin où vous avez acheté cet appareil.

- Vérifiez que la fiche d'alimentation est correctement introduite dans la prise murale. (☞ p. 88)

- La minuterie sommeil est réglée. Mettez l'appareil sous tension. (☞ p. 144)
- "Veille auto" est réglé. "Veille auto" est déclenché lorsqu'aucune opération n'est effectuée pendant un certain temps. Pour désactiver "Veille auto", définissez l'option "Veille auto" du menu sur "Arrêt". (☞ p. 240)

- En raison de la hausse de température dans cet appareil, le circuit de protection fonctionne. Mettez l'appareil hors tension, patientez une heure environ jusqu'à ce qu'il ait suffisamment refroidi. Puis, mettez l'appareil à nouveau sous tension. (☞ p. 309)
- Veuillez réinstaller cet appareil dans un endroit bien ventilé.

- Vérifiez le branchement des enceintes. Le circuit de protection peut avoir été activé parce que les fils conducteurs du câble des enceintes ont été en contact les uns avec les autres ou un fil conducteur a été déconnecté de la borne et est entré en contact avec le panneau arrière de cet appareil. Après avoir débranché le cordon d'alimentation, réparez en retorsadant fermement le fil conducteur ou en remettant la borne en ordre, puis rebranchez le fil. (☞ p. 40)
- Baissez le volume et mettez l'appareil à nouveau sous tension. (☞ p. 90)
- Le circuit de l'amplificateur de cet appareil est défaillant. Débranchez le cordon d'alimentation et contactez notre centre de service client.

- L'alimentation dans la ZONE2 ou la ZONE3 est activée. Pour couper l'alimentation de l'appareil (en veille), appuyer soit sur la touche ZONE2 ON/OFF ou ZONE3 ON/OFF sur l'appareil, ou appuyez sur le bouton POWER ⏻ après avoir appuyé sur la touche Z2 ou Z3 de la télécommande.

- Un appareil HEOS sur le même réseau est en train de lire une source extérieure à cet appareil. Arrêtez la lecture sur l'appareil lorsque vous éteignez cet appareil (en la mettant en veille). L'appareil s'éteindra automatiquement après environ 20 minutes.

- Les piles sont usées. Remplacez-les par des piles neuves. (☞ p. 9)
- Faites fonctionner la télécommande à une distance d'environ 7 m de cet appareil et à un angle de 30°. (☞ p. 9)
- Retirez tout obstacle se trouvant entre cet appareil et la télécommande.
- Insérez les piles en respectant la polarité indiquée par les repères ⊕ et ⊖. (☞ p. 9)
- Le capteur de télécommande de l'appareil est exposé à une forte lumière (soleil, lampe fluorescente de type inverseur, etc.). Déplacez l'appareil afin que le capteur de télécommande ne soit plus exposé à une forte lumière.
- La zone cible de fonctionnement ne correspond pas au réglage de la zone spécifiée sur la télécommande. Appuyez sur MAIN, Z2 ou Z3 pour sélectionner la zone à utiliser. (☞ p. 165)
- Le mode de fonctionnement de la télécommande permet de commander d'autres appareils. Appuyez sur MAIN pour définir le mode de fonctionnement sur AVR. (☞ p. 256)
- Lorsque vous utilisez un dispositif vidéo 3D, la télécommande de cet appareil peut ne pas fonctionner en raison des communications infrarouges entre les appareils (telles que des lunettes et un téléviseur pour l'affichage 3D). Dans ce cas, ajustez la direction des appareils avec la fonction de communications 3D et leur distance pour vous assurer qu'ils n'affectent pas le fonctionnement de la télécommande de cet appareil.

- Paramétrez l'option "Atténuateur" du menu sur tout autre choix que "Arrêt". (☞ p. 244)
- Lorsque le mode audio est réglé sur "Pure Direct", l'affichage est hors tension. (☞ p. 132)

- Vérifiez les connexions de tous les appareils. (☞ p. 40)
- Insérez complètement les câbles de connexion.
- Vérifiez que les bornes d'entrée et les bornes de sortie ne sont pas inversément reliées.
- Vérifiez l'état des câbles.
- Vérifiez que les câbles d'enceintes sont correctement connectés. Vérifiez que les fils conducteurs des câbles entrent en contact avec la partie métallique des bornes des enceintes. (☞ p. 40)
- Serrez fermement les bornes d'enceintes. Vérifiez les bornes des enceintes pour un éventuel relâchement. (☞ p. 40)
- Vérifiez qu'une source d'entrée correcte est sélectionnée. (☞ p. 90)
- Ajustez le volume. (☞ p. 91)
- Annulez le mode de sourdine. (☞ p. 91)
- Vérifiez le réglage de la borne d'entrée audio numérique. (☞ p. 195)
- Vérifiez le réglage de sortie audio numérique sur le dispositif connecté. Sur certains dispositifs, la sortie audio numérique est réglée pour être désactivée par défaut.
- Lorsqu'un casque audio est branché dans la prise PHONES sur l'appareil principal, le son n'est pas émis par la borne d'enceintes et le connecteur PRE OUT.

- Lorsque cet appareil est connecté à un dispositif équipé d'une borne DVI-D, aucun son n'est transmis. Effectuez une connexion audio séparée.

- Cet appareil n'est pas équipé d'un tuner FM/AM intégré. Connectez un tuner externe sur les entrées TUNER.

- Le volume maximal défini est trop faible. Réglez le volume maximal à l'aide de l'option "Limite" du menu. (☞ p. 174)
- Effectuez le traitement de la correction du volume approprié en fonction des réglages et du format de l'audio d'entrée, pour que le volume puisse ne pas atteindre la limite supérieure.

- Vérifiez la connexion des connecteurs HDMI. (☞ p. 74)
- Pour diffuser un flux audio HDMI par les enceintes, paramétrez l'option "Sortie audio HDMI" du menu sur "AVR". Pour transmettre du téléviseur, réglez "TV". (☞ p. 182)
- Lors de l'utilisation de la fonction HDMI Contrôle, vérifiez que la sortie audio est réglée sur l'amplificateur AV sur le téléviseur. (☞ p. 141)

- Vérifiez que les câbles des enceintes sont correctement connectés.
- Vérifiez qu'une sélection autre que "Aucun" est réglée pour le réglage "Config. enceintes" dans le menu. (☞ p. 217)
- Vérifiez le réglage "Mode affectation" dans le menu. (☞ p. 210)
- Lorsque le mode audio est "Stereo" et "Virtual", l'audio est uniquement transmis des enceintes avant et du subwoofer.

- Vérifiez les connexions du subwoofer.
- Allumez le subwoofer.
- Réglez "Config. enceintes" - "Subwoofer" dans le menu sur "1 enceinte" ou "2 enceintes". (☞ p. 217)
- Quand le paramètre "Config. enceintes" - "Avant" dans le menu est réglé sur "Grande", en fonction du signal d'entrée et du mode audio, il est possible qu'aucun son ne soit transmis au subwoofer. (☞ p. 217)
- Lorsqu'aucun signal audio subwoofer (LFE) est inclus dans les signaux d'entrée, il est possible qu'aucun son ne soit transmis du subwoofer. (☞ p. 225)
- Vous pouvez décider que le subwoofer transmette toujours du son en réglant "Mode subwoofer" sur "LFE+Main". (☞ p. 225)

- Vérifiez que le réglage de sortie audio numérique sur le dispositif connecté est réglé sur "DTS".

- Effectuez les connexions HDMI. (☞ p. 78)
- Vérifiez le réglage de sortie audio numérique sur le dispositif connecté. Sur certains dispositifs, “PCM” est réglé par défaut.

- Il est impossible de sélectionner DTS Neural:X lorsque vous utilisez le casque.

- Le Dolby Surround ne peut pas être sélectionné lorsque vous utilisez des écouteurs.

- Vous ne pouvez sélectionner que “Stereo” ou “Direct” comme mode audio si vous entrez des signaux Headphone:X. (☞ p. 248)

- Ces réglages ne peuvent pas être sélectionnés lorsque vous effectuez Conf. Audyssey®. (☞ p. 199)
- Basculez sur un mode audio autre que “Direct” ou “Pure Direct”. (☞ p. 130) ° ¥&œ° ° 0 ° p @ 0 0 Â ¥&œ° (4dc% y% t&!% “$ A% “$ &!c$ &!c$ Bb
- Audyssey Dynamic EQ®, Audyssey Dynamic Volume® et Audyssey LFC™ ne peuvent pas être sélectionnés lorsque le mode sonore est réglé sur “DTS Virtual:X” ou lorsque le mode sonore contient le nom “+ Virtual:X”.
- Ces réglages ne peuvent pas être sélectionnés lors de l’utilisation d’écouteurs.

°v

- Lorsque la vitesse de transfert du dispositif mémoire USB est faible, l'audio peut être occasionnellement interrompu.
- La vitesse de communication réseau est lente ou la station radio est occupée.

- Lorsque vous passez un appel, restez à une distance de 20 cm minimum entre l'iPhone et cet appareil.

- Baissez le volume. (☞ p. 91)
- Réglez "Arrêt" sur "Mode ECO". Lorsque "Marche" ou "Automatique" est en "Mode ECO", l'audio peut être distordu lorsque le volume de lecture est élevé. (☞ p. 237)

- La bande de fréquence utilisée par le réseau local sans fil est également utilisée par les fours à micro-ondes, les téléphones sans fil, les contrôleurs de jeux sans fil ainsi que d'autres appareils du réseau local sans fil. L'utilisation de ces appareils en même temps que cet appareil peut provoquer une coupure de la lecture en raison d'une interférence électronique. Il est possible de remédier aux coupures de lecture en utilisant les méthodes suivantes. (☞ p. 84)
  - Installez les appareils qui provoquent des interférences à l'écart de cet appareil.
  - Mettez hors tension les appareils qui provoquent des interférences.
  - Modifiez les paramètres du canal du routeur auquel cet appareil est connecté. (Consultez le manuel d'instruction du routeur sans fil pour plus de détails sur la manière de changer le canal.)
  - Passez à une connexion LAN câblé.
- Notamment lors de la lecture de gros fichiers musicaux, en fonction de votre environnement de réseau local sans fil, le son pendant la lecture peut être interrompu. Dans ce cas, effectuez une connexion LAN câblé. (☞ p. 230)

- Vérifiez les connexions de tous les appareils. (☞ p. 74)
- Insérez complètement les câbles de connexion.
- Vérifiez que les bornes d'entrée et les bornes de sortie ne sont pas inversément reliées.
- Vérifiez l'état des câbles.
- Faites correspondre les réglages d'entrée à la borne d'entrée du téléviseur connecté à cet appareil. (☞ p. 195)
- Vérifiez que la source d'entrée correcte est sélectionnée. (☞ p. 90)
- Vérifiez le réglage de la borne d'entrée vidéo. (☞ p. 195)
- Vérifiez que la résolution du lecteur correspond à celle du téléviseur. (☞ p. 248)
- Vérifiez que le téléviseur est compatible avec le système de protection des droits d'auteur (HDCP). Si l'appareil est connecté à un matériel non compatible avec le système HDCP, le signal vidéo ne sera pas correctement transmis. (☞ p. 286)
- Pour de profiter d'un contenu dont le copyright est protégé par HDCP 2.2, utilisez uniquement un appareil de lecture et un téléviseur compatibles HDCP 2.2.
- Le signal HDMI ne peut pas être converti en signal analogique. Utilisez des connexions analogiques. (☞ p. 287)
- Pour lire une vidéo 4K (60/50 Hz), utilisez un "High Speed HDMI Cable" ou un "High Speed HDMI Cable with Ethernet". Pour obtenir une plus grande fidélité avec les vidéos 4K (60/50 Hz), il est recommandé d'utiliser un "Premium High Speed HDMI Cables" ou un "Premium High Speed HDMI Cables with Ethernet" possédant une étiquette de câble mentionnant HDMI Premium Certified Cable sur l'emballage du produit.

- Avec la connexion DVI-D, sur certaines associations de dispositifs, les dispositifs peuvent ne pas fonctionner correctement en raison de la protection de copyright (HDCP). (☞ p. 286)

- Lorsque des signaux de vidéo spéciaux sont transmis à partir d'une console de jeux, etc., la fonction Conversion vidéo peut ne pas fonctionner. Connectez la borne d'entrée à la borne de sortie du moniteur du même type.

- La vidéo en cours de lecture ne s'affichera pas sur l'arrière-plan du menu lorsque le menu est utilisé pendant la lecture des signaux vidéo suivants.
  - Certaines images de contenu vidéo 3D
  - Images de résolution d'ordinateur (exemple : VGA)
  - Vidéo ayant un format d'image autre que 16:9 ou 4:3
  - Vidéo 4K
  - Certains types de signaux HDR

- Lorsque ZONE2 fonctionne avec la même source d'entrée sélectionnée pour MAIN ZONE et ZONE2, la vidéo dans MAIN ZONE peut être interrompue.

- L’écran du menu s’affiche uniquement sur cet appareil et un téléviseur connecté par câble HDMI. Si cet appareil est connecté à un téléviseur au moyen d’une borne de sortie vidéo différente, vous pouvez l’utiliser pendant que vous regardez l’écran sur cet appareil.
- Les informations d’état ne s’afficheront pas sur la TV lorsque les signaux vidéo suivants sont en cours de lecture.
  - Certaines images de contenu vidéo 3D
  - Images de résolution d’ordinateur (exemple : VGA)
  - Vidéo ayant un format d’image autre que 16:9 ou 4:3
  - Certains types de signaux HDR
- Lorsqu’une vidéo 2D est convertie en vidéo 3D sur le téléviseur, l’écran de menu ou l’écran d’information de statut ne s’affiche pas correctement. (☞ p. 249)
- En mode de lecture pure direct, l’écran de menu ou l’écran d’informations d’état ne s’affiche pas. Basculez sur un mode audio autre que le mode pure direct. (☞ p. 130)
- Définissez le réglage “Format TV” dans le menu sur une sélection appropriée pour le téléviseur. (☞ p. 194)

- L’exécution d’opérations sur cet appareil pendant la lecture d’un signal Dolby Vision peut provoquer une variation de l`affichage de la couleur de l’écran du menu et du contenu des opérations. Il s’agit d’une caractéristique du signal Dolby Vision et non d’un dysfonctionnement.

- Cet appareil et l'ordinateur ou l'iPhone / iPod touch / iPad ne sont pas connectés au même réseau (LAN). Connectez-le au même réseau (LAN) que cet appareil. (☞ p. 84)
- Le micrologiciel sur iTunes / iPhone / iPod touch / iPad n'est pas compatible avec AirPlay. Mettez à jour le micrologiciel à la version la plus récente.

- Le volume sur iTunes / iPhone / iPod touch / iPad est réglé au niveau minimum. Le volume sur iTunes / iPhone / iPod touch / iPad est lié au volume sur cet appareil. Définissez un niveau de volume approprié.
- La lecture AirPlay ne s'effectue pas ou cet appareil n'est pas sélectionné. Cliquez sur l'icône AirPlay sur l'écran iTunes ou de l'iPhone / iPod touch / iPad et sélectionnez cet appareil. (☞ p. 117)

- Quittez l'application exécutée en arrière-plan de l'iPhone/iPod touch/iPad, puis utilisez AirPlay pour lire vos fichiers.
- Certains facteurs externes peuvent affecter la connexion sans fil. Modifiez l'environnement réseau en prenant des mesures, telles que raccourcir la distance du point d'accès LAN sans fil.

- Activez le réglage "Autoriser la commande audio d'iTunes à partir de haut-parleurs distants" sur iTunes. Ensuite, vous pouvez lancer les opérations de lecture, pause et de saut via la télécommande.

- Déconnectez et reconnectez le dispositif mémoire USB. (☞ p. 83)
- Les dispositifs de mémoire USB compatibles avec une classe de stockage de masse sont pris en charge.
- Cet appareil ne prend pas en charge une connexion via un hub USB. Connectez le dispositif mémoire USB directement au port USB.
- Le dispositif mémoire USB doit être au format FAT16 ou FAT32.
- Il n'est pas garanti que tous les dispositifs mémoire USB fonctionnent. Certains dispositifs mémoire USB ne sont pas reconnus. Lors de l'utilisation d'un type de lecteur de disque dur portable compatible avec la connexion USB qui nécessite l'alimentation d'un adaptateur CA, utilisez l'adaptateur CA fourni avec le disque dur.

- Les fichiers d'un type non pris en charge par cet appareil ne s'affichent pas. (☞ p. 92)
- Cet appareil est capable d'afficher des fichiers dans un maximum de huit niveaux de dossiers. Un maximum de 5 000 fichiers (dossiers) peut aussi être affiché pour chaque niveau. Modifiez la structure de dossiers du dispositif mémoire USB.
- Lorsque plusieurs partitions existent sur le dispositif mémoire USB, seuls les fichiers sur la première partition s'affichent.

- Le port USB de cet appareil ne prend pas en charge la lecture depuis des périphériques iOS et Android.

- Les fichiers sont créés à un format qui n'est pas pris en charge par cet appareil. Vérifiez que les formats sont pris en charge par cet appareil. (☞ p. 289)
- Vous tentez de lire un fichier protégé. Les fichiers protégés ne peuvent pas être lus sur cet appareil.
- La lecture risque de ne pas se faire si la taille du fichier de l'album dépasse 2 MB.

- La fonction Bluetooth du périphérique Bluetooth n’a pas été activée. Voir le manuel de l’utilisateur du périphérique Bluetooth pour activer la fonction Bluetooth.
- Amenez le périphérique Bluetooth à proximité de cet appareil.
- Il est impossible de connecter le périphérique Bluetooth avec cet appareil s’il n’est pas compatible avec le profil A2DP.
- Mettez le périphérique Bluetooth hors tension puis sous tension, et ensuite essayez à nouveau.

- Amenez le périphérique Bluetooth à proximité de cet appareil.
- Supprimez tout obstacle entre le périphérique Bluetooth et cet appareil.
- Pour éviter les interférences électromagnétiques, placez cet appareil à l’écart des fours à micro-ondes, des périphériques connectés via réseau local sans fil et d’autres périphériques Bluetooth.
- Reconnectez le périphérique Bluetooth.

- Le câble LAN n’est pas correctement connecté ou le réseau est déconnecté. Vérifiez l’état de la connexion. (☞ p. 84)
- Effectuez le mode de diagnostic réseau.

- La station de radio sélectionnée est à un format qui n’est pas pris en charge par cet appareil. Les formats qui peuvent être lus sur cet appareil sont les formats MP3, WMA et AAC. (☞ p. 292)
- La fonction de pare-feu est activée sur le routeur. Vérifiez le réglage du pare-feu.
- L’adresse IP n’est pas correctement réglée. (☞ p. 232)
- Vérifiez si le routeur est sous tension.
- Pour obtenir l’adresse IP automatiquement, activez la fonction du serveur DHCP sur le routeur. De même, réglez le réglage sur “Marche” sur cet appareil. (☞ p. 232)
- Pour obtenir l’adresse IP manuellement, réglez l’adresse IP sur cet appareil. (☞ p. 232)
- Certaines stations radio émettent en silence pendant certaines périodes. Dans ce cas, aucun son n’est transmis. Patientez un peu et sélectionnez la même station radio ou sélectionnez une autre station radio. (☞ p. 102)
- La station radio sélectionnée n’est pas en service. Sélectionnez une station radio en service.

- La station radio n’est pas en service en ce moment. Enregistrez les stations radio en service.

- Les fichiers sont enregistrés dans un format incompatible. Enregistrez les fichiers dans un format compatible. (☞ p. 291)
- Les fichiers protégés ne peuvent pas être lus sur cet appareil.
- Le port USB de cet appareil ne peut pas être utilisé pour le branchement d'un ordinateur.
- Les paramètres de partage média sur le serveur ou NAS ne prennent pas en charge cet appareil. Changez les paramètres pour la prise en charge de cet appareil. Pour plus de détails, voir le manuel de l'utilisateur fourni avec le serveur ou NAS.

- Le pare-feu de l'ordinateur ou du routeur est activé. Vérifiez les réglages du pare-feu de l'ordinateur ou du routeur.
- L'ordinateur n'est pas activé. Mettez l'ordinateur en marche.
- Le serveur n'est pas actif. Activez le serveur.
- L'adresse IP de cet appareil est incorrecte. Vérifiez l'adresse IP de cet appareil. (☞ p. 229)

- Même si le PC est connecté à la port USB de cet appareil, les fichiers musicaux ne peuvent pas être lus. Connectez le PC de cet appareil via le réseau. (☞ p. 84)

- Les fichiers d'un type non pris en charge par cet appareil ne s'affichent pas. (☞ p. 291)

- Si vous utilisez un stockage NAS conforme à la norme DLNA, activez la fonction du serveur DLNA dans les paramètres du stockage NAS.
- Sinon, lisez la musique via un ordinateur. Définissez la fonction de partage de fichiers multimédias de Windows Media Player et ajoutez le stockage NAS au dossier de lecture sélectionné.
- Si la connexion est limitée, définissez l'équipement audio comme cible de la connexion.

- Le service en ligne peut avoir été interrompu.

- Vérifiez que “HDMI Contrôle” dans le menu est réglé sur “Marche”. (☞ p. 184)
- Vous ne pouvez pas faire fonctionner les dispositifs qui ne sont pas compatibles avec la fonction HDMI Contrôle. De plus, en fonction du dispositif connecté ou des réglages, la fonction HDMI Contrôle peut ne pas fonctionner. Dans ce cas, faites fonctionner le dispositif externe directement. (☞ p. 141)
- Vérifiez que le réglage de la fonction HDMI Contrôle est activé sur tous les dispositifs connectés à cet appareil. (☞ p. 141)
- Lorsque vous effectuez des modifications associées à une connexion, telles que la connexion d’un dispositif HDMI supplémentaire, les réglages de fonctionnement du lien peuvent être initialisés. Mettez l’appareil et les dispositifs connectés via HDMI hors, puis à nouveau sous tension. (☞ p. 141)
- La borne HDMI MONITOR 2 n’est pas compatible avec la fonction HDMI Contrôle. Utilisez la borne HDMI MONITOR 1 pour la connexion au téléviseur. (☞ p. 74)

- Le paramétrage du nom du réseau (SSID), le mot de passe et le chiffrement n'ont pas été correctement configurés. Configurez les paramètres réseau en fonction des détails du réglage de cet appareil. (☞ p. 231)
- Réduisez la distance entre le point d'accès LAN sans fil et cet appareil, retirez tout obstacle et assurez-vous que la vue au point d'accès n'est pas obstruée avant d'essayer à nouveau la connexion. De même, installez des fours à micro-ondes et d'autres points d'accès réseau aussi loin que possible.
- Configurez le paramétrage du canal du point d'accès à l'écart des canaux qui sont en cours d'utilisation par d'autres réseaux.
- Cet appareil n'est pas compatible EP (TSN).

- Vérifiez que le mode WPS du routeur fonctionne.
- Appuyez sur le bouton WPS du routeur, puis appuyez sur la touche " Connecter " affiché sur l'écran TV, dans les 2 minutes.
- Un routeur/paramétrage compatibles avec les normes WPS 2.0 sont nécessaires. Réglez le temps de cryptage sur "Aucun", "WPA-PSK (AES)" ou WPA2-PSK (AES). (☞ p. 231)
- Si la méthode de cryptage du routeur est WEP/WPA-TKIP/WPA2-TKIP, vous ne pouvez pas effectuer la connexion à l'aide de la touche WPS sur le routeur. Auquel cas, utilisez la méthode "Rf ut j O TSN).

- Avec la même source d'entrée sélectionnée pour MAIN ZONE et ZONE2, lorsque vous utilisez MAIN ZONE, la vidéo peut être interrompue dans HDMI ZONE2.

- Assurez-vous que ZONE2 est sous tension. (☞ p. 159)
- Vérifiez la source d'entrée pour ZONE2. (☞ p. 159)
- La borne AUX1-HDMI du panneau avant ne prend pas en charge la fonction HDMI ZONE2.
- Dans ZONE2, la lecture est uniquement possible lorsque les signaux d'entrée sont des signaux HDMI.
- Lorsque le téléviseur ne prend pas en charge le format audio d'entrée, aucun son n'est émis. Réglez le format audio sur "PCM" sur le dispositif de lecture. Vous pouvez également régler "Config. de ZONE2" - "Audio HDMI" dans le menu sur "PCM". (☞ p. 242)
- Lorsque le téléviseur n'est pas compatible avec la résolution de la sortie d'entrée, aucune vidéo n'est émise. Réglez la résolution de sortie sur le dispositif de lecture sur une résolution compatible avec le téléviseur.

- Lorsque la même source d'entrée est sélectionné pour MAIN ZONE et ZONE2, le format audio est limité en fonction des spécifications du téléviseur dans ZONE2.

Si une mise à jour/mise à niveau est interrompue ou échoue, un message d’erreur s’affiche.

	La connexion réseau est instable. La connexion au serveur a échoué. Vérifier votre environnement réseau et réessayer d’effectuer la mise à jour.
	Le téléchargement du micrologiciel a échoué. Vérifier votre environnement réseau et réessayer d’effectuer la mise à jour.
	Le téléchargement du micrologiciel a échoué. Vérifier votre environnement réseau et réessayer d’effectuer la mise à jour.
	La mise à jour a échoué. Maintenez enfoncée la touche ⏻ de l’appareil principal pendant plus de 5 secondes, ou bien débranchez le cordon d’alimentation et rebranchez-le. La mise à jour redémarre automatiquement.
	Cet appareil est peut-être endommagé. Contactez le centre de service client de votre région.

Si les témoins du mode d'entrée sont incorrects ou si l'appareil ne peut pas être utilisé, redémarrer l'appareil peut améliorer le problème. Nous vous recommandons de redémarrer l'appareil avant de revenir au paramétrage par défaut. (☞ p. 263)

Si les opérations ne se sont pas améliorées en redémarrant l'unité, suivez les étapes ci-dessous.

Divers réglages sont réinitialisés aux valeurs d'usine par défaut. Refaire les réglages.

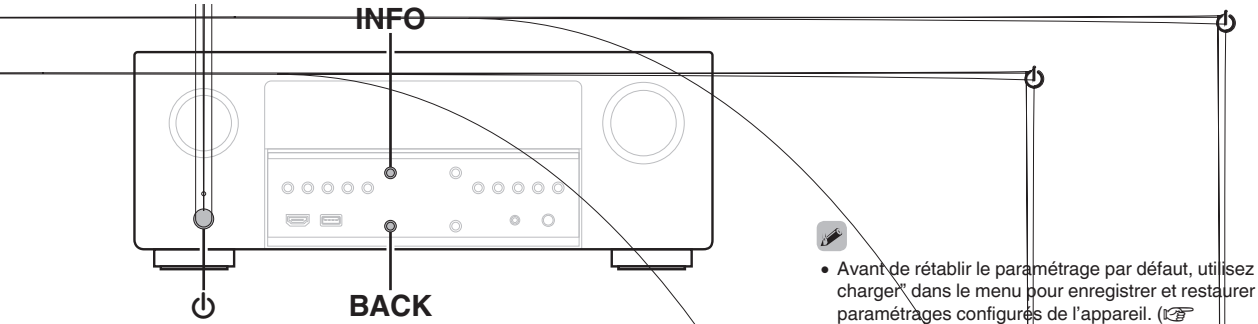

- Avant de rétablir le paramétrage par défaut, utilisez la fonction "Sauveg. & charger" dans le menu pour enregistrer et restaurer les détails des divers paramétrages configurés de l'appareil. (☞ p. 251)

Si le contenu du réseau est incorrect ou si l'appareil ne peut pas se connecter au réseau, redémarrer l'appareil peut améliorer le problème. Nous vous recommandons de redémarrer l'appareil avant de revenir au paramétrage par défaut. (☞ p. 263)

Si les opérations ne se sont pas améliorées en redémarrant l'unité, suivez les étapes ci-dessous.

Les réglages du réseau sont réinitialisés aux valeurs d'usine par défaut. Refaire les réglages.

Toutefois, les paramètres "Affectation des Amplis", "Config. enceintes" et "Vidéo" ne sont pas réinitialisés.

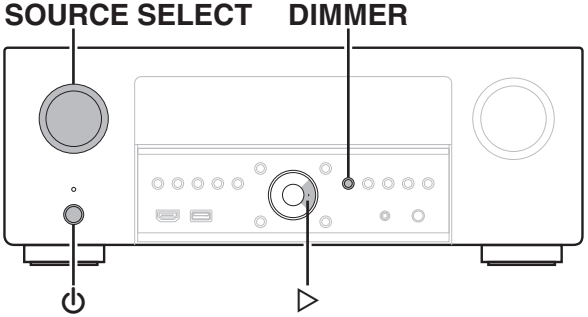

- Avant de rétablir le paramétrage par défaut, utilisez la fonction "Sauveg. & charger" dans le menu pour enregistrer et restaurer les détails des divers paramétrages configurés de l'appareil. (☞ p. 250)
- Vous pouvez également réinitialiser les réglages du réseau aux valeurs d'usine par défaut par le biais de "Réinitialiser" - "Paramètres réseau" dans le menu. (☞ p. 251)

- Ne coupez pas l'alimentation avant la fin de la réinitialisation.

HDMI est l’abréviation de High-Definition Multimedia Interface, une interface numérique audio-vidéo pouvant être connectée à une télévision ou à un amplificateur.

Avec la connexion HDMI, les formats audio haute qualité et vidéo haute définition adoptés par les lecteurs Blu-ray (Dolby Digital Plus, Dolby TrueHD, dts-HD, dts-HD Master Audio) peuvent être transmis, ce qui n’est pas possible avec la transmission vidéo analogique.

De plus, dans une connexion HDMI, les signaux audio et vidéo peuvent être transmis via un câble unique HDMI, tout en ayant des connexions conventionnelles, il est nécessaire de fournie des câbles audio et vidéo séparément pour une connexion entre les dispositifs. Ceci vous permet de simplifier la configuration du câblage qui peut être très complexe dans un système Home Cinema.

Cet appareil prend en charge les fonctions HDMI suivantes.

-

  Technologie d’imagerie prise en charge par la norme HDMI. Contrairement à RGB ou YCbCr, qui utilise 8 bits (256 teintes) par couleur, celle-ci utilise 10 bits (1 024 teintes), 12 bits (4 096 teintes) ou 16 bits (65 536 teintes) pour produire des couleurs dont la définition est supérieure.

  Les deux appareils liés via un câble HDMI doivent prendre en charge Deep Color.

-

  Cette fonction permet aux téléviseurs haute définition d’afficher les couleurs avec une plus grande précision. Elle permet l’affichage de couleurs vives et naturelles.

  “x.v.Color” est une marque commerciale de Sony Corporation.

-

  Cet appareil prend en charge en entrée et en sortie les signaux vidéo 3D (en 3 dimensions) de la norme HDMI. Pour lire des vidéos 3D, vous devez disposer d’un téléviseur et d’un lecteur prenant en charge la fonction HDMI 3D, ainsi que de lunettes 3D.

-

  Cet appareil prend en charge en entrée et en sortie les signaux vidéo 4K (3840 x 2160 pixels) de la norme HDMI.

-

  Elle établit automatiquement les réglages adéquats pour le type de sortie vidéo (informations sur le contenu).

-

  Espace de couleurs défini par Adobe Systems Inc. Celui-ci étant plus développé que l’espace RGB, il peut produire des images plus vives et naturelles.

-

  Chacun de ces espaces colorimétriques définit une palette de couleurs disponibles plus large que le modèle traditionnel RGB.

-

  Cette fonction peut corriger automatiquement le retard entre l'audio et la vidéo.

  Utilisez un téléviseur compatible avec la fonction Sync. labiale auto.

-

  Même lorsque l'alimentation de cet appareil est réglée sur veille, l'entrée des signaux de la borne d'entrée HDMI est transmis au téléviseur ou à un autre dispositif connecté à la borne de contrôle HDMI.

-

  Si vous connectez l'appareil et la fonction HDMI Contrôle compatible au téléviseur ou au lecteur avec un câble HDMI puis activez le réglage de la fonction HDMI Contrôle sur chaque dispositif, les dispositifs pourront se contrôler mutuellement.

  - Mise hors tension du lien
    La fonction de mise hors tension de cet appareil peut être liée à l'étape de mise hors tension du téléviseur.
  - Permutation de la destination de sortie audio
    À partir du téléviseur, vous pouvez permuter la transmission de l'audio du téléviseur à l'amplificateur AV.
  - Ajustement du volume
    Vous pouvez régler le volume de cet appareil pendant le réglage du volume de la TV.
  - Permutation de la source d'entrée
    Vous pouvez parcourir les fonctions de cet appareil via les liens à la commutation de fonction d'entrée du téléviseur.
    Quand le lecteur fonctionne, la source d'entrée de cet appareil bascule automatiquement sur la source de ce lecteur.

-

  Cette fonction transmet des signaux audio du téléviseur à cet appareil via le câble HDMI et lit l'audio du téléviseur sur cet appareil en fonction de la fonction HDMI Contrôle.

  Si un téléviseur sans fonction ARC est raccordée via des connexions HDMI, les signaux vidéo du dispositif de lecture connecté à cet appareil sont transmis à la TV, mais cet appareil ne peut pas lire les signaux audio de la TV. Pour profiter d'un son surround lorsque vous visionnez des programmes télévisés, il est nécessaire d'utiliser un câble audio distinct.

  En revanche, si un téléviseur avec la fonction ARC est raccordée via des connexions HDMI, aucun câble audio n'est requis. Les signaux audio de la TV peuvent être transmis à cet appareil au moyen d'un câble HDMI. Cette fonction vous permet de bénéficier d'une lecture surround de la TV sur cet appareil.

■

PCM linéaire 2 canaux	2 canaux, 32 kHz – 192 kHz, 16/20/24 bit
PCM linéaire multi-canal	7.1 canaux, 32 kHz – 192 kHz, 16/20/24 bit
Bitstream	Dolby Digital / DTS / Dolby Atmos / Dolby TrueHD / Dolby Digital Plus / DTS:X / DTS-HD Master Audio / DTS-HD High Resolution Audio / DTS Express
DSD	2 canaux – 5.1 canaux, 2,8 MHz

■

- 480i
- 576i
- 720p 60/50Hz
- 1080p 60/50/24Hz
- 480p
- 576p
- 1080i 60/50Hz
- 4K 60/50/30/25/24Hz

Pour lire la vidéo et l'audio numériques comme les vidéos BD ou les DVD via une connexion HDMI, cet appareil et la TV ou un lecteur doivent tous les deux prendre en charge le système de protection des droits d'auteur, appelé HDCP (High-bandwidth Digital Content Protection System). Le système HDCP est une technologie de protection comprenant le chiffrement de données et l'authentification de l'appareil AV connecté. Cet appareil prend en charge le système HDCP.

- Si vous connectez un matériel qui ne prend pas en charge le système HDCP, les signaux vidéo et audio ne seront pas reproduits correctement. Lisez le manuel de l'utilisateur de votre téléviseur ou de votre lecteur pour en savoir plus.

- Pour brancher cet appareil à un périphérique compatible avec les fonctions Deep Color, 4K et ARC, utilisez un "High Speed HDMI cable with Ethernet" qui porte le logo HDMI.

Cet appareil convertit automatiquement les signaux d'entrée vidéo comme indiqué sur le schéma ci-dessous avant de les transmettre à la TV.

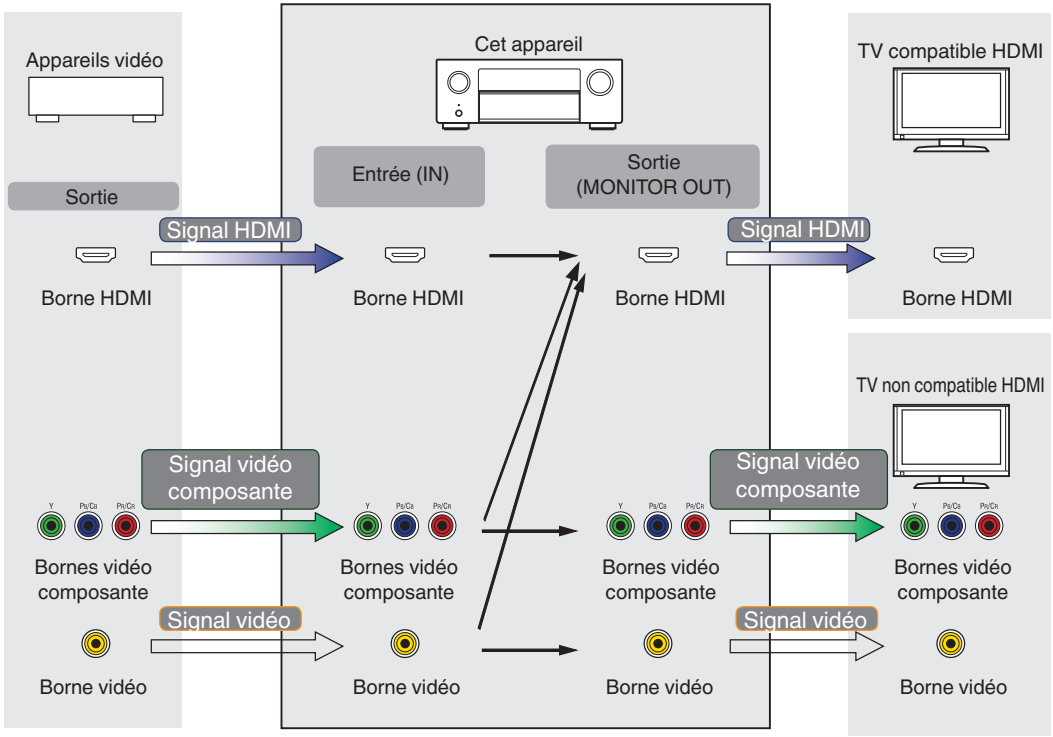

- La fonction de la MAIN ZONE Conversion vidéo est compatible avec les formats suivants : NTSC, PAL, SECAM, NTSC4.43, PAL-N, PAL-M et PAL-60.
- Lors de l'utilisation de signaux vidéos composites, seuls les signaux 480i et 576i sont convertis en signaux HDMI.

Cet appareil peut convertir les signaux vidéo d'entrée à la résolution réglée pour "Résolution" dans le menu avant de les transmettre au téléviseur.
(☞ p. 189)

Signal d'entrée \ Signal de sortie		HDMI							
		480i/576i	480p/576p	720p	1080i	1080p	1080p 24Hz	4K 30/25/24Hz	4K 60/50Hz
HDMI	480i/576i	✓	✓	✓	✓	✓	✓	✓	✓
	480p/576p		✓	✓	✓	✓	✓	✓	✓
	720p			✓	✓	✓	✓	✓	✓
	1080i			✓	✓	✓	✓	✓	✓
	1080p 24Hz					✓	✓	✓	✓
	1080p					✓	✓	✓	✓
	4K 30/25/24Hz							✓	
	4K 60/50Hz								✓ *
Vidéo de composant	480i/576i	✓	✓	✓	✓	✓	✓	✓	✓
	480p/576p								
	720p								
	1080i								
	1080p								
Vidéo	480i/576i	✓	✓	✓	✓	✓	✓	✓	✓

* La borne HDMI du panneau avant ne prend en charge que le format YCbCr 4:2:0.

- Cet appareil est compatible avec les standards MP3 ID3-Tag (Ver. 2).
- Cet appareil peut afficher les illustrations qui ont été intégrées en utilisant les standards MP3 ID3-Tag Ver. 2.3 ou 2.4.
- Cet appareil est compatible avec les tags META WMA.
- Si la taille d'image (pixels) de la pochette d'un album dépasse 500 × 500 (WMA/MP3/Apple Lossless/DSD) ou 349 × 349 (MPEG-4 AAC), l'appareil peut ne pas lire la musique correctement.

■

*1	32/44,1/48 kHz	2 canaux	48 – 192 kbps	.wma
	32/44,1/48 kHz	2 canaux	32 – 320 kbps	.mp3
	32/44,1/48/88,2/ 96/176,4/192 kHz	2 canaux	–	.wav
*1	32/44,1/48 kHz	2 canaux	16 – 320 kbps	.aac/.m4a/.mp4
	32/44,1/48/88,2/ 96/176,4/192 kHz	2 canaux	–	.flac
*2	32/44,1/48/88,2/ 96/192 kHz	2 canaux	–	.m4a
	2,8/5,6 MHz	2 canaux	–	.dsf/.dff

∗1 Seuls les fichiers non protégés par copyright peuvent être lus sur cet appareil.
Le contenu téléchargé sur les sites Internet payants est protégé par copyright. Les fichiers encodés au format WMA et gravés sur un CD, etc., à partir d'un ordinateur, risquent également d'être protégés par copyright, en fonction des paramètres de l'ordinateur.

∗2 Le décodeur Apple Lossless Audio Codec (ALAC) est distribué sous licence Apache, version 2.0 (http://www.apache.org/licenses/LICENSE-2.0).

■

Le nombre maximal de fichiers et dossiers lisibles par cet appareil est indiqué ci-dessous.

Mémoire	FAT16 : 2 GB, FAT32 : 2 TB
Nombre de niveaux de répertoires *1	8 niveaux
Nombre de dossiers	500
Nombre de fichiers *2	5000

*1 Le dossier racine est pris en compte.

*2 Le nombre de fichiers autorisé peut varier en fonction de la capacité du dispositif mémoire USB et de la taille des fichiers.

Cet appareil prend en charge le profil Bluetooth suivant.

- A2DP (Advanced Audio Distribution Profile) :
  Lorsqu'un périphérique Bluetooth prenant en charge ce standard est connecté, les données sonores mono et stéréo peuvent être écoutées en haute qualité.
- AVRCP (Audio/Video Remote Control Profile) :
  Lorsqu'un périphérique Bluetooth prenant en charge ce standard est connecté, le périphérique Bluetooth peut être commandé à partir de cet appareil.

■

La diffusion des ondes radio depuis cet appareil peut interférer avec le fonctionnement des appareils médicaux. Assurez-vous de mettre hors tension l'alimentation de cet appareil et du périphérique Bluetooth dans les endroits suivants, car les interférences des ondes radio peuvent causer des dysfonctionnements.

- Les hôpitaux, trains, avions, stations essence et les endroits où des gaz inflammables sont générés
- À proximité de portes automatiques et d'alarmes incendie

- Cet appareil est compatible avec les standards MP3 ID3-Tag (Ver. 2).
- Cet appareil peut afficher les illustrations qui ont été intégrées en utilisant les standards MP3 ID3-Tag Ver. 2.3 ou 2.4.
- Cet appareil est compatible avec les tags META WMA.
- Si la taille d'image (pixels) de la pochette d'un album dépasse 500 × 500 (WMA/MP3/WAV/FLAC/Apple Lossless/DSD) ou 349 × 349 (MPEG-4 AAC), l'appareil peut ne pas lire la musique correctement.
- Vous devez utiliser un serveur ou un logiciel serveur compatible avec la diffusion dans les formats correspondants pour lire des fichiers audio et image via un réseau.
  Pour pouvoir lire les formats audio mentionnés ci-dessus via un réseau, vous devez installer un logiciel serveur, comme par exemple Twonky Media Server ou jRiver Media Server, sur votre ordinateur ou votre NAS. D'autres logiciels serveurs sont également disponibles. Veuillez vérifier les formats pris en charge.

■

*1	32/44,1/48 kHz	2 canaux	48 – 192 kbps	.wma
	32/44,1/48 kHz	2 canaux	32 – 320 kbps	.mp3
	32/44,1/48/88,2/ 96/176,4/192 kHz	2 canaux	–	.wav
*1	32/44,1/48 kHz	2 canaux	16 – 320 kbps	.aac/.m4a/.mp4
	32/44,1/48/88,2/ 96/176,4/192 kHz	2 canaux	–	.flac
*2	32/44,1/48/88,2/ 96/192 kHz	2 canaux	–	.m4a
	2,8/5,6 MHz	2 canaux	–	.dsf/.dff

∗1 Seuls les fichiers non protégés par copyright peuvent être lus sur cet appareil.
Le contenu téléchargé sur les sites Internet payants est protégé par copyright. Les fichiers encodés au format WMA et gravés sur un CD, etc., à partir d'un ordinateur, risquent également d'être protégés par copyright, en fonction des paramètres de l'ordinateur.

∗2 Le décodeur Apple Lossless Audio Codec (ALAC) est distribué sous licence Apache, version 2.0 (http://www.apache.org/licenses/LICENSE-2.0).

■

	32/44,1/48 kHz	48 – 192 kbps	.wma
	32/44,1/48 kHz	32 – 320 kbps	.mp3
	32/44,1/48 kHz	16 – 320 kbps	.aac/ .m4a/ .mp4

Les paramétrages les plus récemment utilisés (mode d'entrée, mode de sortie HDMI, mode sonore, commande de tonalités, niveau du canal, MultEQ® XT32, Dynamic EQ, Dynamic Volume, Restorer et décalage audio, etc.) sont sauvegardés pour chaque source d'entrée.

- Les réglages "Paramètres surr." sont mémorisés pour chaque mode son.

Cette fonction mémorise les réglages tels qu'ils étaient juste avant le passage en mode veille.

○ Indique les canaux de sortie audio ou les paramètres surround qu'il est possible de régler.
◎ Indique les canaux de sortie audio. Les canaux de sortie dépendent du paramétrage de "Config. enceintes". (☞ p. 217)

Mode son	Sortie de canaux														
	Avant G/D	Centrale	Surround G/D	Surround arrière G/D	Avant haut G/D	Avant plafond G/D	Centre plafond G/D	Arrière plafond G/D	Hauteur arrière G/D	Hauteur surround G/D	Surround plafond	Dolby Atmos Enabled avant G/D	Dolby Atmos Enabled surround G/D	Dolby Atmos Enabled arrière G/D	Subwoofer
Multi Ch Stereo	○	◎	◎	◎∗10	◎∗10	◎∗10	◎∗10	◎∗10	◎∗10	◎∗10	◎∗10	◎∗10	◎∗10	◎∗10	◎
Rock Arena	○	◎	◎	◎∗10	◎∗10	◎∗10	◎∗10	◎∗10	◎∗10	◎∗10	◎∗10	◎∗10	◎∗10	◎∗10	◎
Jazz Club	○	◎	◎	◎∗10	◎∗10	◎∗10	◎∗10	◎∗10	◎∗10	◎∗10	◎∗10	◎∗10	◎∗10	◎∗10	◎
Mono Movie	○	◎	◎	◎∗10	◎∗10	◎∗10	◎∗10	◎∗10	◎∗10	◎∗10	◎∗10	◎∗10	◎∗10	◎∗10	◎
Video Game	○	◎	◎	◎∗10	◎∗10	◎∗10	◎∗10	◎∗10	◎∗10	◎∗10	◎∗10	◎∗10	◎∗10	◎∗10	◎
Matrix	○	◎	◎	◎∗10	◎∗10	◎∗10	◎∗10	◎∗10	◎∗10	◎∗10	◎∗10	◎∗10	◎∗10	◎∗10	◎
Virtual	○														◎

∗1 Le mode son comprend “Dolby Surround” et les mode de son qui ont “+Dolby Surround” dans le nom du mode son.
∗2 Le mode son comprend “DTS Neural:X” et les mode de son qui ont “+Neural:X” dans le nom du mode son.
∗3 Le mode son comprend “DTS Virtual:X” et les mode de son qui ont “+Virtual:X” dans le nom du mode son.
∗4 Un signal est émis en format audio pour chaque canal contenu dans un signal d’entrée.
∗5 L’audio est transmis lorsque “Mode subwoofer” dans le menu est réglé sur “LFE+Main”. (☞ p. 225)
∗6 Aucun son n’est émis lorsque “Config. enceintes” - “Surr. arrière” dans le menu est réglé sur “1 enceinte”. (☞ p. 218)
∗7 Pour bénéficier d’une expérience Auro-3D optimale, il est recommandé d’utiliser des enceintes surround hautes ; toutefois, vous pouvez remplacer les enceintes surround hautes par les enceintes arrière hautes d’une configuration d’enceintes Dolby Atmos.
∗8 Cet élément peut être sélectionné si un signal Auro-3D est reçu et si le signal d’entrée contient des canaux supérieurs surround.
∗9 Pour une expérience Auro-3D optimale, des enceintes supérieures avant et supérieures surround sont recommandées. Vous pouvez néanmoins les remplacer par des enceintes Dolby Atmos Enabled.
∗10 L’audio est transmis des enceintes spécifiées dans les réglages “Paramètres surr.” – “Sélect. H-P”. (☞ p. 171)

Mode son	Paramètres surr.										
	EQ cinéma	Gestion Loudness *2	Compress. Dyn. *3	Commande dialogue *4	Eff. basses fréq. *5	Durée de délai	Niveaux des effets	Taille de la pièce	Sélect. H-P *6	Élargissement sonore	DTS Neural:X
Direct/Pure Direct (2 canaux) *1		○	○								
Direct/Pure Direct (Multicanaux) *1		○	○	○	○						
DSD Direct (2 canaux)											
DSD Direct (Multicanaux)											
Stereo		○	○	○	○						
Dolby Atmos	○	○	○		○						
Dolby TrueHD	○	○	○		○						
Dolby Digital Plus	○	○	○		○						
Dolby Digital	○	○	○		○						
Dolby Surround	○	○	○							○	
DTS:X	○		○	○	○						○
DTS-HD	○				○						
DTS Express	○				○						
DTS 96/24	○				○						
DTS Surround	○		○		○						
DTS Neural:X	○	○	○								
DTS Virtual:X	○		○								
Auro-3D	○				○						
Auro-2D Surround	○				○						
Multi Ch In	○				○						
Multi Ch Stereo	○	○	○	○	○				○		
Rock Arena		○	○	○	○		○	○	○		
Jazz Club		○	○	○	○		○	○	○		
Mono Movie		○	○	○	○		○	○	○		
Video Game		○	○	○	○		○	○	○		
Matrix		○	○	○	○	○			○		
Virtual		○	○	○	○						

*1 - *6 : “Modes audio et paramètres surround” (☞ p. 297)

Mode son	Paramètres surr.			Amélior. Dialogues	Tonalité ∗7	Réglage niv Subw ∗8	Audyssey				Restorer ∗13	Sync des graves ∗14
	Preset Auro-Matic 3D	Intensité Auro-Matic 3D	Subwoofer				MultEQ® XT32 ∗9∗10	Dynamic EQ ∗11∗12	Dynamic Volume ∗11∗12	Audyssey LFC™ ∗11∗12		
Direct/Pure Direct (2 canaux) ∗1			○∗15			○∗15						
Direct/Pure Direct (Multicanaux) ∗1						○						
DSD Direct (2 canaux)			○∗15			○∗15						
DSD Direct (Multicanaux)						○						
Stereo			○∗16	○	○	○∗16	○	○	○	○	○	○
Dolby Atmos				○	○	○	○	○	○	○		○
Dolby TrueHD				○	○	○	○	○	○	○		○
Dolby Digital Plus				○	○	○	○	○	○	○		○
Dolby Digital				○	○	○	○	○	○	○		○
Dolby Surround				○	○	○	○	○	○	○	○	
DTS:X				○	○	○	○	○	○	○		○
DTS-HD				○	○	○	○	○	○	○		○
DTS Express				○	○	○	○	○	○	○		○
DTS 96/24				○	○	○	○	○	○	○		○
DTS Surround				○	○	○	○	○	○	○		○
DTS Neural:X				○	○	○	○	○	○	○	○	
DTS Virtual:X				○	○	○	○				○	
Auro-3D	○∗17	○∗17		○	○	○	○	○	○	○	○	○
Auro-2D Surround				○	○	○	○	○	○	○	○	○
Multi Ch In				○	○	○	○	○	○	○		○
Multi Ch Stereo				○	○	○	○	○	○	○	○	○
Rock Arena				○	○	○	○	○	○	○	○	○
Jazz Club				○	○	○	○	○	○	○	○	○
Mono Movie				○	○	○	○	○	○	○	○	○
Video Game				○	○	○	○	○	○	○	○	○
Matrix				○	○	○	○	○	○	○	○	○
Virtual					○	○	○	○	○	○	○	○

∗1, ∗7 - ∗17 : “Modes audio et paramètres surround” (☞ p. 297)

∗1 Lors de la lecture en mode Pure Direct, les paramètres surround sont identiques à ceux du mode Direct.
∗2 Cet élément peut être sélectionné lors de la lecture d'un signal Dolby Digital, Dolby Digital Plus, Dolby TrueHD ou Dolby Atmos.
∗3 Cet élément peut être sélectionné lors de la lecture d'un signal Dolby Digital, Dolby Digital Plus, Dolby TrueHD, Dolby Atmos, DTS:X ou DTS.
∗4 Vous pouvez sélectionner cet élément lors de l'émission d'un signal DTS:X compatible avec la fonction Commande dialogue.
∗5 Cet élément peut être sélectionné lors de la lecture d'un signal Dolby Digital ou DTS, ou de ce DVD-Audio.
∗6 Cet élément peut être sélectionné lorsque des enceintes hautes, de plafond ou Dolby Atmos Enabled sont utilisées.
∗7 Cet élément ne peut pas être défini lorsque "Dynamic EQ" est réglé sur "Marche". (☞ p. 176)
∗8 Cet élément ne peut pas être réglé lorsque "Subwoofer" dans le menu est réglé sur "Aucun". (☞ p. 217)
∗9 Cet élément ne peut pas être défini lorsque "Conf.Audyssey®" n'a pas été effectuée.
∗10 Cet élément ne peut pas être sélectionné lorsque vous utilisez en entrée un format DTS:X avec une fréquence d'échantillonnage supérieure à 48 kHz.
∗11 Cet élément ne peut pas être réglé lorsque "MultEQ® XT32" dans le menu est réglé sur "Arrêt". (☞ p. 175)
∗12 Vous ne pouvez pas définir lorsque le mode sonore est réglé sur "DTS Virtual:X" ou lorsque le mode sonore contient le nom "+Virtual:X".
∗13 Cet élément est sélectionnable lorsque le signal d'entrée est un signal analogique, PCM 48 kHz ou 44,1 kHz.
∗14 Cet élément peut être défini lorsque le signal LFE est inclus dans le signal d'entrée.
∗15 Ce réglage est disponible lorsque "Mode subwoofer" dans le menu est réglé sur "LFE+Main". (☞ p. 225)
∗16 Cet élément peut être défini lorsque "Avant" est réglé sur "Petite" ou "Mode subwoofer" est réglé sur "LFE+Main". (☞ p. 217, 225)
∗17 Cet élément peut être défini si le signal d'entrée ne contient pas de signal Auro-3D ou si le signal d'entrée Auro-3D ne contient pas de canaux avant-haut.

● Indique le mode audio par défaut.
○ Indique le mode audio sélectionnable.

Mode son	REMARQUE	Signaux 2 canaux				Signal multicanaux												
		Dolby Digital (+/HD)	DTS (-HD)	Analogique / PCM	DSD (Super Audio CD)	Dolby Atmos	Dolby TrueHD	Dolby Digital Plus	Dolby Digital (EX)	DTS:X	DTS-HD	DTS Express	DTS ES Dscrt6.1	DTS ES Mtrx6.1	DTS	Auro-3D	Multicanaux PCM	DSD (Super Audio CD)
Direct																		
Direct		○	○	○∗2		○	○	○	○	○	○	○	○	○	○	○	○	
DSD Direct					○													○
Pure Direct																		
Pure Direct		○	○	○		○	○	○	○	○	○	○	○	○	○	○	○	
DSD Pure Direct					○													○
Stereo																		
Stereo		○	○	●	●	○	○	○	○	○	○	○	○	○	○	○	○	○
Dolby Surround																		
Dolby Atmos	∗1					●												
Dolby TrueHD						○∗3	○									○∗4		
Dolby Digital Plus						○∗5		○										
Dolby Digital									○									
Dolby (D+) (HD) + Dolby Surround							●	●	●							○∗4		
Dolby (D+) (HD) + Neural:X							○	○	○							○∗4		
Dolby Surround		●	○	○	○													

∗1 – ∗5 : “Types de signaux d’entrée et modes audio correspondants” (☞ p. 300)

Mode son	REMARQUE	Signaux 2 canaux				Signal multicanaux											
		Dolby Digital (+/HD)	DTS (-HD)	Analogique / PCM	DSD (Super Audio CD)	Dolby Atmos	Dolby TrueHD	Dolby Digital Plus	Dolby Digital (EX)	DTS:X	DTS-HD	DTS Express	DTS ES Dscrt6.1	DTS ES Mtrx6.1	DTS	Auro-3D	Multicanaux PCM	DSD (Super Audio CD)
DTS Surround																		
DTS:X MSTR / DTS:X										●								
DTS-HD MSTR											○∗11					○∗12		
DTS-HD HI RES											○∗13							
DTS Express												○						
DTS ES Dscrt 6.1	∗6												○					
DTS ES Mtrx 6.1	∗6													○				
DTS 96/24															○∗14			
DTS Surround													○	○	○			
DTS (-HD) + Dolby Surround											○	○	○	○	○	○∗12		
DTS (-HD) + Neural:X	∗7										●	●	●	●	●	○∗12		
DTS (-HD) / DTS:X + Virtual:X	∗8									○	○	○	○	○	○	○∗12		
DTS Neural:X	∗7	○	●	○	○													
DTS Virtual:X	∗9		○	○	○													
Auro-3D																		
Auro-3D	∗10	○	○	○	○		○	○	○		○	○	○	○	○	○	○	○
Auro-2D Surround	∗10	○	○	○	○		○	○	○		○	○	○	○	○	○	○	○
Multi Ch In																		
Multi Ch In																○∗15	●	●
Multi Ch In 7.1	∗6																○∗16	
Multi In + Dolby Surround																	○	○
Multi In + Neural:X																	○	○
Multi In + Virtual:X																	○	○
Mode audio original																		
Multi Ch Stereo		○	○	○	○	○	○	○	○	○	○	○	○	○	○	○	○	○
Rock Arena		○	○	○	○	○∗17	○	○	○	○	○	○	○	○	○	○	○	○
Jazz Club		○	○	○	○	○∗17	○	○	○	○	○	○	○	○	○	○	○	○
Mono Movie		○	○	○	○	○∗17	○	○	○	○	○	○	○	○	○	○	○	○
Video Game		○	○	○	○	○∗17	○	○	○	○	○	○	○	○	○	○	○	○
Matrix		○	○	○	○	○∗17	○	○	○	○	○	○	○	○	○	○	○	○
Virtual		○	○	○	○	○∗17	○	○	○	○	○	○	○	○	○	○	○	○

∗6 - ∗17 : “Types de signaux d’entrée et modes audio correspondants” (☞ p. 300)

∗1 Vous pouvez sélectionner cette option lors de l'utilisation d'enceintes, surround arrière, avant hautes, avant supérieures, centrales supérieures, arrière supérieures, arrière hautes, avant Dolby, Dolby surround ou Dolby arrière.
∗2 Le mode audio par défaut pour la lecture AirPlay est "Direct".
∗3 Cela peut être sélectionné lorsque le signal Dolby Atmos contient le signal Dolby TrueHD.
∗4 Cet élément peut être sélectionné si le signal Auro-3D contient Dolby TrueHD.
∗5 Cela peut être sélectionné lorsque le signal Dolby Atmos contient le signal Dolby Digital Plus.
∗6 Cet élément peut être sélectionné lorsque des enceintes surround arrière sont utilisées.
∗7 Cet élément ne peut pas être sélectionné lorsque vous utilisez en entrée un format DTS(-HD) avec une fréquence d'échantillonnage supérieure à 48 kHz.
∗8 Cet élément ne peut pas être sélectionné lorsque vous utilisez en entrée un format DTS:X avec une fréquence d'échantillonnage supérieure à 48 kHz.
∗9 Vous ne pouvez pas sélectionner cet élément lorsque le signal d'entrée est Dolby Digital, Dolby Digital Plus, Dolby TrueHD ou Dolby Atmos.
∗10 Cet élément ne peut pas être sélectionné si la fréquence d'échantillonnage du signal d'entrée est de 32 kHz.
∗11 Cet élément peut être sélectionné lorsque le signal d'entrée est un signal DTS-HD Master Audio.
∗12 Cet élément peut être sélectionné si le signal Auro-3D contient DTS-HD Master Audio.
∗13 Cet élément peut être sélectionné lorsque le signal d'entrée est un signal DTS-HD Hi Resolution.
∗14 Cet élément peut être sélectionné lorsque le signal d'entrée est un signal DTS 96/24.
∗15 Cet élément peut être sélectionné si le signal Auro-3D contient Multi Channel PCM.
∗16 Cet élément peut être sélectionné lorsque les signaux d'entrée contiennent des signaux surround arrière.
∗17 Cela peut être sélectionné lorsque le signal Dolby Atmos contient le signal Dolby TrueHD ou Dolby Digital Plus.

L’option Audyssey Dynamic EQ® résout le problème de la détérioration de la qualité sonore qui accompagne les plus bas niveaux du volume en tenant compte de la perception auditive humaine et de l’acoustique de la pièce.
Audyssey Dynamic EQ® fonctionne en tandem avec Audyssey MultEQ® XT32 pour produire un son équilibré pour tous les auditeurs à tous les niveaux sonores.

Dynamic Volume résout les écarts importants de volume entre les programmes télévisés et les publicités, ainsi qu’entre les passages silencieux et bruyants des films. Audyssey Dynamic EQ® est intégré à Dynamic Volume. Aussi, si le volume de lecture est ajusté automatiquement, la réponse des graves perçue, l’équilibre tonal, l’impression surround et la clarté des dialogues restent identiques.

Audyssey LFC™ résout le problème des sons basses fréquences qui dérangent les personnes dans les pièces ou les appartements voisins. Audyssey LFC™ surveille le contenu audio de manière dynamique et supprime les basses fréquences qui traversent les murs, les sols et les plafonds. Il applique ensuite un traitement psychoacoustique afin de restaurer la perception des basses pour les auditeurs présents dans la pièce. Il en résulte un son d’excellente qualité qui ne dérange plus les voisins.

Audyssey MultEQ® XT32 rectifie les problèmes d’égalisation qui équilibrent les systèmes audio. Ils peuvent ainsi offrir une qualité d’écoute maximale à tous les auditeurs dans une grande zone d’écoute. Sur la base de plusieurs mesures, MultEQ® XT32 calcule une solution d’égalisation qui rectifie les problèmes de temps et de réponse dans la zone d’écoute mais effectue aussi une configuration automatique et complète du système surround.

La suite technologique Auro-3D® est une nouvelle technologie audio révolutionnaire qui associe des formats d'écoute basés sur la hauteur à des outils de création puissants pour fournir une expérience sonore tridimensionnelle inégalée. Auro-3D® est le nom générique du format utilisé pour le son en 3D et ses configurations d'enceinte associées.

Le logiciel de surmixage Auro-Matic® est un outil de création unique qui transforme le contenu mono, stéréo et surround hérité en expérience d'écoute naturelle en 3D ou 2D.

Introduit dans le premier cinéma, Dolby Atmos apporte une sensation de dimension et d'immersion pour l'expérience du Home Cinema. Dolby Atmos est un objet adaptable et variable basé sur un format qui reproduit le son comme des sons indépendants (ou des objets) qui peuvent être précisément positionnés et déplacés de manière dynamique à travers l'espace d'écoute tridimensionnel durant la lecture. Un composant clé de Dolby Atmos est l'introduction d'un plan vertical des sons au-dessus de l'auditeur.

Le contenu Dolby Atmos sera remis à votre récepteur AV Dolby Atmos Enabled via les signaux Dolby Digital Plus ou Dolby TrueHD sur disque Bluray, fichiers téléchargeables et Streaming Media. Un flux Dolby Atmos métadonnées spécial qui décrit le positionnement du son dans la pièce. Cet objet de données audio est décodé par un récepteur Dolby Atmos et est calibré pour optimiser la lecture par l'intermédiaire de tous les systèmes de haut-parleurs Home Cinéma de toute taille et toute configuration.

Dolby Digital est un format de signal numérique multicanaux développé par Dolby Laboratories.

5.1 canaux sont reproduits au total: 3 canaux avant (“FL”, “FR” et “C”), 2 canaux surround (“SL” et “SR”) et le canal “LFE” pour les effets de basses fréquences.

Grâce à cela, il n’y a pas de diaphonie entre les canaux et un champ sonore réaliste est obtenu avec une impression “tri-dimensionnelle” (sensation de distance, de mouvement et de positionnement). Ceci permet d’offrir une expérience sonore surround chez vous.

Dolby Digital Plus est un format de signaux Dolby Digital amélioré compatible avec 7.1 canaux de son numérique discret, qui améliore également la qualité sonore grâce à des meilleures performances de débit. Il est rétrocompatible avec le Dolby Digital classique, ce qui lui permet d’offrir une plus grande flexibilité en fonction du signal source et de l’équipement de reproduction.

Dolby Surround est une technologie de nouvelle génération qui mélange façon ingénieuse le son d’ambiance et le contenu 5.1 et 7.1 pour la lecture de votre système d’enceintes surround. Dolby Surround est compatible avec des plans classiques, mais aussi avec les formats Dolby Atmos activé systèmes de lecture en employant des enceintes de plafond ou des produits avec la technologie d’enceintes Dolby.

Les enceintes Dolby Atmos Enabled sont une alternative pratique aux enceintes intégrées au plafond ; elles utilisent le plafond au-dessus de vous comme une surface réfléchissante pour reproduire le son au-dessus de l’auditeur. Ces enceintes présentent un pilote de démarrage unique montant et un traitement spécial des signaux. Ces fonctions peuvent être intégrées à une enceinte traditionnelle ou à un module d’enceinte indépendant. Les fonctions impactent de façon minimale le système d’empreinte global de l’enceinte toute en offrant une expérience d’écoute immersive lors de la lecture Dolby Atmos et Dolby Surround.

Dolby TrueHD est une technologie audio haute définition conçue par Dolby Laboratories, qui utilise une technologie de codage sans perte pour reproduire fidèlement le son des masters studio.

Ce format permet de prendre en charge jusqu’à 8 canaux audio avec une fréquence d’échantillonnage de 96 kHz et une résolution de 24 bits et jusqu’à 6 canaux audio avec une fréquence d’échantillonnage de 192 kHz et une résolution de 24 bits.

Vous permet de contrôler votre expérience d'écoute. Si vous avez besoin de clarté et d'intelligibilité, vous pouvez faire en sorte que les dialogues se distinguent davantage des bruits de fond.
Cela implique que le contenu a été créé pour prendre en charge Commande dialogue.

Abréviation de Digital Theater System, un système audio numérique développé par DTS. DTS fournit une expérience sonore surround puissante et dynamique, que vous trouverez généralement dans les plus belles salles de cinéma du monde.

DTS 96/24 est un format audio numérique permettant une reproduction sonore de qualité en 5.1 canaux avec une fréquence d'échantillonnage de 96 kHz et une quantisation 24 bits sur les DVD-Vidéo.

DTS™ Digital Surround est le format surround numérique standard de DTS, Inc., compatible avec une fréquence d'échantillonnage de 44,1 ou 48 kHz et jusqu'à 5.1 canaux de son surround discret numérique.

DTS-ES™ Discrete 6.1 est un format audio numérique discrete 6.1 canaux qui ajoute un canal surround arrière (SB) au son surround numérique DTS. Le décodage des signaux audio 5.1 canaux classiques est également possible en fonction du décodeur.

DTS-ES™ Matrix 6.1 est un format audio 6.1 canaux insérant un canal surround arrière (SB) à l'encodage de matrice par le son surround numérique DTS. Le décodage des signaux audio 5.1 canaux classiques est également possible en fonction du décodeur.

DTS Express est un format audio prenant en charge les faibles débits binaires (max. 5.1 canaux, 24 à 256 kbps).

Cette technologie audio propose une qualité sonore supérieure et des fonctionnalités améliorées par rapport au système DTS conventionnel et est adoptée en tant qu'audio optionnel pour les Blu-ray Disc.
Cette technologie offre une transmission multicanaux, une vitesse de transfert des données supérieure, une fréquence d'échantillonnage élevée et une lecture audio sans perte. Les Blu-ray Disc prennent en charge un maximum de 7.1 canaux.

DTS-HD High Resolution Audio est une version améliorée des formats de signaux DTS, DTS-ES et DTS 96/24, compatible avec des fréquences d'échantillonnage de 96 ou 48 kHz et jusqu'à 7.1 canaux de son numérique discret. Le débit élevé des données permet d'obtenir un son de meilleure qualité. Ce format est entièrement compatible avec les appareils classiques, y compris les données surround numériques DTS 5.1 canaux.

DTS-HD Master Audio est un format audio créé par Digital Theater System (DTS). Ce format permet de prendre en charge jusqu'à 8 canaux audio avec une fréquence d'échantillonnage de 96 kHz et une résolution de 24 bits et jusqu'à 6 canaux audio avec une fréquence d'échantillonnage de 192 kHz et une résolution de 24 bits. Il est entièrement compatible avec les appareils classiques, y compris les données surround numériques DTS 5.1 canaux.

Le signal DTS:X produit un hémisphère sonore, dans lequel les survols, ainsi que les bruits de fond ambiants deviennent vraiment enveloppants. Les objets DTS:X permettent au son de passer en douceur d'une enceinte à l'autre de manière très réaliste.

Permet une expérience audio immersive pour le contenu ancien. Le mode DTS Neural:X peut traiter votre contenu stéréo, 5.1 ou 7.1 vers un format supérieur afin de vous permettre de profiter pleinement de toutes les enceintes de votre système audio surround.

DTS Virtual:X vous permet de profiter d'un son multidimensionnel, indépendamment de la taille de la pièce, de la disposition ou de la configuration des enceintes.

■

Il s’agit du codec pour la méthode de compression audio sans perte développée par Apple Inc. Ce codec peut être lu sur iTunes, iPod ou iPhone. Les données compressées à environ 60 – 70 % peuvent être décompressées aux mêmes données d’origine.

FLAC signifie Free lossless Audio Codec, et représente un format de fichier audio libre sans perte. Sans perte signifie que le son est compressé sans perte de qualité.

La licence FLAC est indiquée ci-dessous.

Copyright (C) 2000, 2001, 2002, 2003, 2004, 2005, 2006, 2007, 2008, 2009 Josh Coalson

Redistribution and use in source and binary forms, with or without modification, are permitted provided that the following conditions are met:

- Redistributions of source code must retain the above copyright notice, this list of conditions and the following disclaimer.
- Redistributions in binary form must reproduce the above copyright notice, this list of conditions and the following disclaimer in the documentation and/or other materials provided with the distribution.
- Neither the name of the Xiph.org Foundation nor the names of its contributors may be used to endorse or promote products derived from this software without specific prior written permission.

THIS SOFTWARE IS PROVIDED BY THE COPYRIGHT HOLDERS AND CONTRIBUTORS “AS IS” AND ANY EXPRESS OR IMPLIED WARRANTIES, INCLUDING, BUT NOT LIMITED TO, THE IMPLIED WARRANTIES OF MERCHANTABILITY AND FITNESS FOR A PARTICULAR PURPOSE ARE DISCLAIMED. IN NO EVENT SHALL THE FOUNDATION OR CONTRIBUTORS BE LIABLE FOR ANY DIRECT, INDIRECT, INCIDENTAL, SPECIAL, EXEMPLARY, OR CONSEQUENTIAL DAMAGES (INCLUDING, BUT NOT LIMITED TO, PROCUREMENT OF SUBSTITUTE GOODS OR SERVICES; LOSS OF USE, DATA, OR PROFITS; OR BUSINESS INTERRUPTION) HOWEVER CAUSED AND ON ANY THEORY OF LIABILITY, WHETHER IN CONTRACT, STRICT LIABILITY, OR TORT (INCLUDING NEGLIGENCE OR OTHERWISE) ARISING IN ANY WAY OUT OF THE USE OF THIS SOFTWARE, EVEN IF ADVISED OF THE POSSIBILITY OF SUCH DAMAGE.

Abréviation de Low Frequency Effect, un canal de sortie accentuant l’effet de basse fréquence sonore. Le son surround est intensifié par la production de basses profondes de 20 Hz à 120 Hz vers le(s) subwoofer(s) du système.

Il s’agit d’un format de compression des données audio normalisé au plan international qui utilise la norme de compression vidéo “MPEG-1”. Il compresse le volume de données à environ un onzième de sa taille initiale tout en conservant une qualité de son équivalente à celle d’un CD musical.

Ce sont les noms de différentes normes de format de compression numérique utilisées pour le codage des signaux vidéo et audio. Les normes vidéo sont notamment “MPEG-1 Video”, “MPEG-2 Video”, “MPEG-4 Visual”, “MPEG-4 AVC”. Les normes audio sont notamment “MPEG-1 Audio”, “MPEG-2 Audio”, “MPEG-4 AAC”.

Il s’agit de la technologie de compression audio mise au point par la société Microsoft.

Les données WMA peuvent être encodées à l’aide de Windows Media® Player.

Pour coder les fichiers WMA, utilisez uniquement les applications autorisées par la société Microsoft. Si vous utilisez une application non autorisée, le fichier peut ne pas fonctionner correctement.

L’échantillonnage consiste à effectuer une lecture d’une onde sonore (signal analogique) à intervalles réguliers et à exprimer la hauteur de l’onde lors de chaque lecture dans un format numérisé (produisant un signal numérique).

Le nombre de lectures effectuées en une seconde est appelée “fréquence d’échantillonnage”. Plus cette valeur est grande, plus le son reproduit est proche du son original.

Il s’agit de la valeur de la résistance CA, indiquée en Ω (ohms).

Une puissance supérieure peut être obtenue lorsque cette valeur est plus faible.

Cette fonction est automatiquement activée lors de la lecture de sources Dolby Digital, Dolby Digital Plus, Dolby TrueHD, Dolby Atmos, DTS ou DTS-HD.

Elle corrige automatiquement le niveau du signal standard des différentes sources programmes.

La différence entre le niveau sonore non déformé maximum et le niveau sonore minimum perceptible du bruit émis par l’appareil.

Cette fonction réduit le nombre de canaux d’audio surround et effectue la lecture en fonction de la configuration du système.

ISF (Imaging Science Foundation) est un organisme qui certifie les techniciens vidéo qui sont ensuite qualifiés pour effectuer l'étalonnage et l'ajustement en fonction des conditions d'installation. Elle permet également de définir les normes de qualité pour l'optimisation de périphérique de performances vidéo.

Il s'agit d'un système de balayage du signal vidéo permettant d'afficher 1 trame de vidéo comme une image. Ce système restitue des images avec moins de bruit de fond et sans bord flou comparé au système entrelacé.

AirPlay envoie (lit) le contenu enregistré dans iTunes ou sur un iPhone/iPod touch/iPad à un appareil compatible via le réseau.

Il s'agit d'une clé utilisée pour le cryptage des données pendant leur transfert. Sur cet appareil, la même clé WEP est utilisée pour le cryptage et le décryptage des données et il est donc nécessaire de définir la même clé WEP sur les deux appareils afin de pouvoir établir la communication entre eux.

La certification Wi-Fi garantit une interopérabilité testée et approuvée par la Wi-Fi Alliance, un groupe de certification de l'interopérabilité entre les appareils LAN sans fil.

Il s'agit d'une norme de sécurité établie par la Wi-Fi Alliance. Outre le SSID (nom de réseau) et la clé WEP (clé de réseau), il utilise également une fonction d'identification de l'utilisateur et un protocole de cryptage pour renforcer la sécurité.

Il s'agit d'une nouvelle version de WPA établie par la Wi-Fi Alliance, compatible avec un cryptage AES plus sûr.

Il s’agit d’un système simple d’authentification mutuelle lorsqu’une chaîne de caractères prédéfinis correspond au point d’accès et au client du LAN sans fil.

Lors de la formation de réseaux locaux sans fil, des groupes sont formés pour éviter les interférences, le vol de données, etc. Ces groupes sont basés sur “SSID (noms de réseau)”. Pour améliorer la sécurité, une clé WEP est configurée de façon à ce que la communication ne soit pas disponible à moins que le “SSID” et la clé WEP correspondent. Ce mode est particulièrement adapté pour construire un réseau simplifié.

■

Denon Link HD utilise l’horloge de l’amplificateur AV connecté par Denon Link HD pour obtenir un transfert de signal HDMI à faible sautillement.

Lors de la transmission de signaux numériques entre plusieurs appareils, cette technologie de protection des droits d’auteur crypte les signaux pour empêcher la copie illicite du contenu.

La pièce dans laquelle se trouve l’appareil est appelée MAIN ZONE.

L’appariement (enregistrement) est une opération qui est nécessaire pour pouvoir connecter un périphérique Bluetooth à cet appareil à l’aide de la technologie Bluetooth. Lorsque les appareils sont appariés, ils s’authentifient mutuellement et peuvent se connecter sans mauvaises connexions.
Lors de l’utilisation de la connexion Bluetooth pour la première fois, vous devez apparier l’appareil et le périphérique Bluetooth qui doit être connecté.

Cette fonction est destinée à prévenir les dommages aux composants sur secteur lorsqu’une anomalie, surcharge ou surtension par exemple, survient pour une raison quelconque.

Apple, AirPlay, iPad, iPad Air, iPad Pro and iPhone are trademarks of Apple Inc., registered in the U.S. and other countries.

The trademark "iPhone" is used in Japan with a license from Aiphone K.K.

Use of the Works with Apple badge means that an accessory has been designed to work specifically with the technology identified in the badge and has been certified by the developer to meet Apple performance standards.

Fabriqué sous licence Audyssey Laboratories™, avec brevets américains et étrangers en instance. Audyssey MultEQ® XT32, Audyssey Dynamic EQ®, Audyssey Dynamic Volume® et Audyssey LFC™ sont des marques déposées d'Audyssey Laboratories.

Fabriqué sous licence de Auro Technologies.

Auro-3D® et les symboles associés sont des marques déposées de Auro Technologies. Tous les matériaux contenus dans ce produit sont protégés par les lois sur le copyright et ne doivent pas être reproduits, distribués, transmis, affichés, publiés ou diffusés sans l'autorisation écrite préalable de Auro Technologies NV ou, en cas de matériaux tiers, du propriétaire de ce contenu. Vous n'êtes pas autorisé à modifier ou supprimer les marques commerciales, mention de droit d'auteur ou autre mention des copies du contenu.

Auro Technologies : courriel : info@auro-technologies.com, téléphone : +32-(0)-14314343, fax : +32-(0)-14321224, www.auro-technologies.com

La marque et les logos Bluetooth® sont des marques commerciales déposées appartenant à Bluetooth SIG, Inc. et toute utilisation de ces marques par D&M Holdings Inc. est soumise à licence. Les autres marques et noms commerciaux sont la propriété de leurs propriétaires respectifs.

Fabriqué sous licence de Dolby Laboratories.
Dolby, Dolby Atmos, Dolby Audio, Dolby Surround, Dolby Vision, et le symbole double-D sont des marques commerciales de Dolby Laboratories.

Pour les brevets DTS, rendez-vous à l'adresse http://patents.dts.com. Fabriqué sous licence de DTS, Inc. DTS, le symbole, DTS et le symbole, pris ensemble, DTS:X, the logo DTS:X, Virtual:X et le logo DTS Virtual:X sont des marques enregistrées et/ou des marques déposées de DTS, Inc. aux Etats-Unis et/ou dans d'autres pays. © DTS, Inc. Tous droits réservés.

Les termes HDMI, High-Definition Multimedia Interface et le logo HDMI sont des marques commerciales ou des marques déposées de HDMI Licensing Administrator, Inc.

This item incorporates copy protection technology that is protected by U.S. patents and other intellectual property rights of Rovi Corporation. Reverse engineering and disassembly are prohibited.

Le logo Wi-Fi CERTIFIED est une marque commerciale déposée de l'Alliance Wi-Fi.
La certification WiFi fournit l'assurance que le périphérique a passé le test d'interopérabilité effectués par l'Alliance Wi-Fi, un groupe qui atteste de l'interopérabilité entre les dispositifs de réseau local sans fil.

■

-

Avant:
140 W + 140 W (8 Ω/ohms, 20 Hz – 20 kHz avec 0,05 % T.H.D.)
175 W + 175 W (6 Ω/ohms, 1 kHz avec 0,7 % T.H.D.)
Centrale:
140 W (8 Ω/ohms, 20 Hz – 20 kHz avec 0,05 % T.H.D.)
175 W (6 Ω/ohms, 1 kHz avec 0,7 % T.H.D.)
Surround:
140 W + 140 W (8 Ω/ohms, 20 Hz – 20 kHz avec 0,05 % T.H.D.)
175 W + 175 W (6 Ω/ohms, 1 kHz avec 0,7 % T.H.D.)
Surround arrière / Hauteur1 / Hauteur2:
140 W + 140 W (8 Ω/ohms, 20 Hz – 20 kHz avec 0,05 % T.H.D.)
175 W + 175 W (6 Ω/ohms, 1 kHz avec 0,7 % T.H.D.)
160 W x 2 canaux (8 Ω/ohms)
250 W x 2 canaux (4 Ω/ohms)
4 – 16 Ω/ohms

-

  200 mV
  10 Hz – 100 kHz — +1, –3 dB (mode Direct)
  102 dB (IHF-A chargée, mode Direct)
  0,005 % (20 Hz – 20 kHz) (mode Direct)
  1,2 V

-

  Sortie nominale — 2 V (en lecture à 0 dB)
  Distorsion harmonique totale — 0,008 % (1 kHz, à 0 dB)
  Ratio S/B — 102 dB
  Gamme dynamique — 100 dB
  Format — Interface audio numérique

-

  2,5 mV
  ±1 dB (20 Hz à 20 kHz)
  74 dB (IHF-A)
  0,03 % (1 kHz, 3 V)

■

- 1 Vp-p, 75 Ω/ohms
  5 Hz – 10 MHz — 0, –3 dB
- Signal Y — 1 Vp-p, 75 Ω/ohms
  Signal P_B / C_B — 0,7 Vp-p, 75 Ω/ohms
  Signal P_R / C_R — 0,7 Vp-p, 75 Ω/ohms
  5 Hz – 60 MHz — 0, –3 dB

■

Conforme à IEEE 802.11a/b/g/n
(conforme au Wi-Fi®) *1

WEP 64 bits, WEP 128 bits

WPA/WPA2-PSK (AES)

WPA/WPA2-PSK (TKIP)

2,4 GHz, 5 GHz

*1 Le logo Wi-Fi® CERTIFIED et le logo du produit Wi-Fi CERTIFIED sont des marques commerciales déposées de l'Alliance Wi-Fi.

■

	Spécification Version Bluetooth 3.0 + EDR (Enhanced Data Rate)
	Spécification Version Bluetooth Classe de Puissance 1
	Environ 30 m dans la ligne de vision *2
	2,4 GHz
	FHSS (Frequency-Hopping Spread Spectrum)
	A2DP (Advanced Audio Distribution Profile) 1.2
	AVRCP (Audio Video Remote Control Profile) 1.5
	SBC
	20 Hz – 20 000 Hz

*2 La plage de communication réelle varie suivant l'influence de facteurs tels que les obstacles entre les appareils, les ondes électromagnétiques émises par les fours à micro-ondes, l'électricité statique, les téléphones sans fil, la sensibilité de la réception, la performance de l'antenne, le système d'exploitation, le logiciel de l'application, etc.

■

230 V CA, 50/60 Hz

750 W

	☞_____	☞_____	☞_____ ☞_____	
Veille normale	Arrêt en veille	Arrêt	Arrêt	0,1 W
Contrôle réseau (Bluetooth)	Toujours actif	–	Arrêt	2,9 W
Contrôle réseau (Ethernet)	Toujours actif	–	Arrêt	2,9 W
Contrôle réseau (Wi-Fi)	Toujours actif	–	Arrêt	3,7 W
Veille CEC	Arrêt en veille	Arrêt	Marche	0,5 W
Veille RS-232C *	Arrêt en veille	Arrêt	Arrêt	0,5 W

* Lorsque cet appareil est réglé en mode veille par l'envoi d'une commande de veille depuis le contrôleur externe via le connecteur RS-232C de cet appareil.

Pour des raisons d'amélioration, les caractéristiques et l'apparence sont susceptibles d'être modifiées sans avertissement préalable.

☞
11.1 canaux 59
3D 284
4K 284
5.1 canaux 37, 46
7.1 canaux 37, 47
9.1 canaux 51

☞
Affectation des entrées 195
Affichage 22
AirPlay 116
Appariement 97, 99
Assistant de config. 164
Audyssey Dynamic EQ® 301
Audyssey Dynamic Volume® 301
Audyssey LFC™ 301
Audyssey MultEQ® XT32 301
Audyssey Sub EQ HT™ 200

☞
Caméscope 81
Circuit de protection 309
Commande d'un boîtier 78
Compte HEOS 108, 236
Conf. Audyssey® 199
Connexion des enceintes 40
Conseils 261
Console de jeux 81
Contrôle Internet 152
Conversion vidéo 188, 287

☞
Denon Link HD 309
Dépistage des pannes 263
Dispositif de commande externe 86
Dispositif mémoire USB 83, 92
Dolby Atmos 302
Double amplificateur 65

☞
Favoris HEOS 122
Formats audio 286, 289, 291, 292

☞
HDCP 286
HDMI Contrôle 141, 184

☞
LAN filaire 84, 229
LAN sans fil 85, 230
Lecteur Blu-ray Disc 79, 91
Lecteur DVD 79, 91
Liste d'attente 93, 104, 111

☞

Minuterie sommeil 144
Mise à jour du micrologiciel 245
Mise en sourdine 91
Mode audio auto 132
Mode audio Direct 136
Mode audio Dolby 133, 303
Mode audio DTS 134, 304
Mode audio multicanaux PCM 135
Mode audio original 135
Mode audio stéréo 136
Mode ECO 237
Mode photo 180
Mode son 130, 293, 295

☞

NAS 103

☞

Panneau arrière 24
Panneau avant 18
Paramétrage général 164, 237
Paramétrage WiFi 230
Paramétrage de l'enceinte 162, 199
PC 103
Périphérique Bluetooth 97
Plan du menu de l'interface graphique 161
Position d'écoute 199
Pure Direct 132

☞

Radio Internet 101
Réglages audio 161, 166
Réglages Audyssey 175, 201
Réglages d'entrée 162, 195
Réglages réseau 229
Réglages vidéo 161, 180
Réinitialisation des réglages d'usine 282
Réinitialisation des réglages du réseau 283
Restorer 172

☞

Sélect. Vidéo 126
Sélection rapide plus 146
Signal d'entrée 298
Source d'entrée 90
Spotify 120

☞
Télécommande 28
Toutes zones stéréo 128
Tuner satellite 78
TV 74, 75, 76
TV par câble 78

☞
Veille auto 240
Volume 91, 124

☞
ZONE2/ZONE3 ..... 68, 154

■

À propos des licences GPL (GNU-General Public License) et LGPL (GNU Lesser General Public License)

Ce produit utilise le logiciel GPL/LGPL et le logiciel conçu par d'autres entreprises.

Après l'achat de ce produit, vous pourrez vous procurer, modifier ou distribuer le code source du logiciel GPL/LGPL utilisé avec ce produit.

Denon fournit le code source basé sur les licences GPL et LPGL au coût réel à la demande de notre centre de service client. Cependant, notez que nous ne fournissons aucune garantie en ce qui concerne le code source. Veuillez également noter que nous n'offrons aucune aide pour le contenu du code source.

Cette section décrit la licence logicielle utilisée pour cet appareil. Pour s'assurer d'un contenu correct, l'original (anglais) est utilisé.

❑

bridge-utils	2.8
busybox	1.21.1
ebtables	2.0.10-4
Linux kernel	3.10.74
mtd-utils	1.4.3
ntfs-3g_ntfsprogs	2011.4.12
ntpclient	2007
u-boot	2015.01
wireless-tools	version 29

❑

ffmpeg	0.8.3
glibc	2.9
libmms	0.6.2
QT	5.4.2

❑

MIT License

Copyright (c) 2014-2018 Sebastian McKenzie <sebmck@gmail.com>

Permission is hereby granted, free of charge, to any person obtaining a copy of this software and associated documentation files (the "Software"), to deal in the Software without restriction, including without limitation the rights to use, copy, modify, merge, publish, distribute, sublicense, and/or sell copies of the Software, and to permit persons to whom the Software is furnished to do so, subject to the following conditions:

The above copyright notice and this permission notice shall be included in all copies or substantial portions of the Software.

THE SOFTWARE IS PROVIDED "AS IS", WITHOUT WARRANTY OF ANY KIND, EXPRESS OR IMPLIED, INCLUDING BUT NOT LIMITED TO THE WARRANTIES OF MERCHANTABILITY, FITNESS FOR A PARTICULAR PURPOSE AND NONINFRINGEMENT. IN NO EVENT SHALL THE AUTHORS OR COPYRIGHT HOLDERS BE LIABLE FOR ANY CLAIM, DAMAGES OR OTHER LIABILITY, WHETHER IN AN ACTION OF CONTRACT, TORT OR OTHERWISE, ARISING FROM, OUT OF OR IN CONNECTION WITH THE SOFTWARE OR THE USE OR OTHER DEALINGS IN THE SOFTWARE.

❑

COPYRIGHT AND PERMISSION NOTICE

Copyright (c) 1996 - 2014, Daniel Stenberg, <daniel@haxx.se>

All rights reserved.

Permission to use, copy, modify, and distribute this software for any purpose with or without fee is hereby granted, provided that the above copyright notice and this permission notice appear in all copies.

THE SOFTWARE IS PROVIDED “AS IS”, WITHOUT WARRANTY OF ANY KIND, EXPRESS OR IMPLIED, INCLUDING BUT NOT LIMITED TO THE WARRANTIES OF MERCHANTABILITY, FITNESS FOR A PARTICULAR PURPOSE AND NONINFRINGEMENT OF THIRD PARTY RIGHTS. IN NO EVENT SHALL THE AUTHORS OR COPYRIGHT HOLDERS BE LIABLE FOR ANY CLAIM, DAMAGES OR OTHER LIABILITY, WHETHER IN AN ACTION OF CONTRACT, TORT OR OTHERWISE, ARISING FROM, OUT OF OR IN CONNECTION WITH THE SOFTWARE OR THE USE OR OTHER DEALINGS IN THE SOFTWARE.

Except as contained in this notice, the name of a copyright holder shall not be used in advertising or otherwise to promote the sale, use or other dealings in this Software without prior written authorization of the copyright holder.

❑

Redistribution and use in source and binary forms, with or without modification, are permitted provided that the following conditions are met:

Redistributions of source code must retain the above copyright notice, and the entire permission notice in its entirety, including the disclaimer of warranties.
Redistributions in binary form must reproduce the above copyright notice, this list of conditions and the following disclaimer in the documentation and/or other materials provided with the distribution.
The name of the author may not be used to endorse or promote products derived from this software without specific prior written permission.

THIS SOFTWARE IS PROVIDED “AS IS” AND ANY EXPRESS OR IMPLIED WARRANTIES, INCLUDING, BUT NOT LIMITED TO, THE IMPLIED WARRANTIES OF MERCHANTABILITY AND FITNESS FOR A PARTICULAR PURPOSE, ALL OF WHICH ARE HEREBY DISCLAIMED. IN NO EVENT SHALL THE AUTHOR BE LIABLE FOR ANY DIRECT, INDIRECT, INCIDENTAL, SPECIAL, EXEMPLARY, OR CONSEQUENTIAL DAMAGES (INCLUDING, BUT NOT LIMITED TO, PROCUREMENT OF SUBSTITUTE GOODS OR SERVICES; LOSS OF USE, DATA, OR PROFITS; OR BUSINESS INTERRUPTION) HOWEVER CAUSED AND ON ANY THEORY OF LIABILITY, WHETHER IN CONTRACT, STRICT LIABILITY, OR TORT (INCLUDING NEGLIGENCE OR OTHERWISE) ARISING IN ANY WAY OUT OF THE USE OF THIS SOFTWARE, EVEN IF NOT ADVISED OF THE POSSIBILITY OF SUCH DAMAGE.

❑

Copyright (c) 1998, 1999, 2000 Thai Open Source Software Center Ltd and Clark Cooper
Copyright (c) 2001, 2002, 2003, 2004, 2005, 2006 Expat maintainers.

Permission is hereby granted, free of charge, to any person obtaining a copy of this software and associated documentation files (the “Software”), to deal in the Software without restriction, including without limitation the rights to use, copy, modify, merge, publish, distribute, sublicense, and/or sell copies of the Software, and to permit persons to whom the Software is furnished to do so, subject to the following conditions:

The above copyright notice and this permission notice shall be included in all copies or substantial portions of the Software.

THE SOFTWARE IS PROVIDED “AS IS”, WITHOUT WARRANTY OF ANY KIND, EXPRESS OR IMPLIED, INCLUDING BUT NOT LIMITED TO THE WARRANTIES OF MERCHANTABILITY, FITNESS FOR A PARTICULAR PURPOSE AND NONINFRINGEMENT.

IN NO EVENT SHALL THE AUTHORS OR COPYRIGHT HOLDERS BE LIABLE FOR ANY CLAIM, DAMAGES OR OTHER LIABILITY, WHETHER IN AN ACTION OF CONTRACT, TORT OR OTHERWISE, ARISING FROM, OUT OF OR IN CONNECTION WITH THE SOFTWARE OR THE USE OR OTHER DEALINGS IN THE SOFTWARE.

❑

http://cvsweb.netbsd.org/bsdweb.cgi/src/lib/libc/stdlib/

Copyright (c) 1987, 1993, 1994 The Regents of the University of California. All rights reserved.

Redistribution and use in source and binary forms, with or without modification, are permitted provided that the following conditions are met:

Redistributions of source code must retain the above copyright notice, this list of conditions and the following disclaimer. Redistributions in binary form must reproduce the above copyright notice, this list of conditions and the following disclaimer in the documentation and/or other materials provided with the distribution. Neither the name of the University nor the names of its contributors may be used to endorse or promote products derived from this software without specific prior written permission.

THIS SOFTWARE IS PROVIDED BY THE REGENTS AND CONTRIBUTORS “AS IS” AND ANY EXPRESS OR IMPLIED WARRANTIES, INCLUDING, BUT NOT LIMITED TO, THE IMPLIED WARRANTIES OF MERCHANTABILITY AND FITNESS FOR A PARTICULAR PURPOSE ARE DISCLAIMED. IN NO EVENT SHALL THE REGENTS OR CONTRIBUTORS BE LIABLE FOR ANY DIRECT, INDIRECT, INCIDENTAL, SPECIAL, EXEMPLARY, OR CONSEQUENTIAL DAMAGES (INCLUDING, BUT NOT LIMITED TO, PROCUREMENT OF SUBSTITUTE GOODS OR SERVICES; LOSS OF USE, DATA, OR PROFITS; OR BUSINESS INTERRUPTION) HOWEVER CAUSED AND ON ANY THEORY OF LIABILITY, WHETHER IN CONTRACT, STRICT LIABILITY, OR TORT (INCLUDING NEGLIGENCE OR OTHERWISE) ARISING IN ANY WAY OUT OF THE USE OF THIS SOFTWARE, EVEN IF ADVISED OF THE POSSIBILITY OF SUCH DAMAGE.

❑

Copyright 2014 jQuery Foundation and other contributors

http://jquery.com/

Permission is hereby granted, free of charge, to any person obtaining a copy of this software and associated documentation files (the “Software”), to deal in the Software without restriction, including without limitation the rights to use, copy, modify, merge, publish, distribute, sublicense, and/or sell copies of the Software, and to permit persons to whom the Software is furnished to do so, subject to the following conditions:

The above copyright notice and this permission notice shall be included in all copies or substantial portions of the Software.

THE SOFTWARE IS PROVIDED “AS IS”, WITHOUT WARRANTY OF ANY KIND, EXPRESS OR IMPLIED, INCLUDING BUT NOT LIMITED TO THE WARRANTIES OF MERCHANTABILITY, FITNESS FOR A PARTICULAR PURPOSE AND NONINFRINGEMENT. IN NO EVENT SHALL THE AUTHORS OR COPYRIGHT HOLDERS BE LIABLE FOR ANY CLAIM, DAMAGES OR OTHER LIABILITY, WHETHER IN AN ACTION OF CONTRACT, TORT OR OTHERWISE, ARISING FROM, OUT OF OR IN CONNECTION WITH THE SOFTWARE OR THE USE OR OTHER DEALINGS IN THE SOFTWARE.

❑

License: BSD

Redistribution and use in source and binary forms, with or without modification, are permitted provided that the following conditions are met:

Redistributions of source code must retain the above copyright notice, this list of conditions and the following disclaimer. Redistributions in binary form must reproduce the above copyright notice, this list of conditions and the following disclaimer in the documentation and/or other materials provided with the distribution. The names of the authors may not be used to endorse or promote products derived from this software without specific prior written permission.

THIS SOFTWARE IS PROVIDED “AS IS” AND WITHOUT ANY EXPRESS OR IMPLIED WARRANTIES, INCLUDING, WITHOUT LIMITATION, THE IMPLIED WARRANTIES OF MERCHANTABILITY AND FITNESS FOR A PARTICULAR PURPOSE.

❑

Copyright (c) 1998-2003 University of Illinois Board of Trustees
Copyright (c) 1998-2003 Mark D. Roth
All rights reserved.
Developed by: Campus Information Technologies and Educational Services, University of Illinois at Urbana-Champaign

Permission is hereby granted, free of charge, to any person obtaining a copy of this software and associated documentation files (the “Software”), to deal with the Software without restriction, including without limitation the rights to use, copy, modify, merge, publish, distribute, sublicense, and/or sell copies of the Software, and to permit persons to whom the Software is furnished to do so, subject to the following conditions:

- Redistributions of source code must retain the above copyright notice, this list of conditions and the following disclaimers.
- Redistributions in binary form must reproduce the above copyright notice, this list of conditions and the following disclaimers in the documentation and/or other materials provided with the distribution.
- Neither the names of Campus Information Technologies and Educational Services, University of Illinois at Urbana-Champaign, nor the names of its contributors may be used to endorse or promote products derived from this Software without specific prior written permission.

THE SOFTWARE IS PROVIDED “AS IS”, WITHOUT WARRANTY OF ANY KIND, EXPRESS OR IMPLIED, INCLUDING BUT NOT LIMITED TO THE WARRANTIES OF MERCHANTABILITY, FITNESS FOR A PARTICULAR PURPOSE AND NONINFRINGEMENT.

IN NO EVENT SHALL THE CONTRIBUTORS OR COPYRIGHT HOLDERS BE LIABLE FOR ANY CLAIM, DAMAGES OR OTHER LIABILITY, WHETHER IN AN ACTION OF CONTRACT, TORT OR OTHERWISE, ARISING FROM, OUT OF OR IN CONNECTION WITH THE SOFTWARE OR THE USE OR OTHER DEALINGS WITH THE SOFTWARE.

❑

The majority of the source code in the mDNSResponder project is licensed under the terms of the Apache License, Version 2.0, available from:
<http://www.apache.org/licenses/LICENSE-2.0>

To accommodate license compatibility with the widest possible range of client code licenses, the shared library code, which is linked at runtime into the same address space as the client using it, is licensed under the terms of the “Three-Clause BSD License”.

The Linux Name Service Switch code, contributed by National ICT Australia Ltd (NICTA) is licensed under the terms of the NICTA Public Software Licence (which is substantially similar to the “Three-Clause BSD License”, with some additional language pertaining to Australian law).

❑

https://github.com/cesanta/mongoose/

Copyright (c) 2004-2013 Sergey Lyubka

Permission is hereby granted, free of charge, to any person obtaining a copy of this software and associated documentation files (the “Software”), to deal in the Software without restriction, including without limitation the rights to use, copy, modify, merge, publish, distribute, sublicense, and/or sell copies of the Software, and to permit persons to whom the Software is furnished to do so, subject to the following conditions:

The above copyright notice and this permission notice shall be included in all copies or substantial portions of the Software.

THE SOFTWARE IS PROVIDED “AS IS”, WITHOUT WARRANTY OF ANY KIND, EXPRESS OR IMPLIED, INCLUDING BUT NOT LIMITED TO THE WARRANTIES OF MERCHANTABILITY, FITNESS FOR A PARTICULAR PURPOSE AND NONINFRINGEMENT. IN NO EVENT SHALL THE AUTHORS OR COPYRIGHT HOLDERS BE LIABLE FOR ANY CLAIM, DAMAGES OR OTHER LIABILITY, WHETHER IN AN ACTION OF CONTRACT, TORT OR OTHERWISE, ARISING FROM, OUT OF OR IN CONNECTION WITH THE SOFTWARE OR THE USE OR OTHER DEALINGS IN THE SOFTWARE.

❑

Copyright (c) 1998-2011 The OpenSSL Project. All rights reserved.

Redistribution and use in source and binary forms, with or without modification, are permitted provided that the following conditions are met:

Redistributions of source code must retain the above copyright notice, this list of conditions and the following disclaimer.
Redistributions in binary form must reproduce the above copyright notice, this list of conditions and the following disclaimer in the documentation and/or other materials provided with the distribution.
All advertising materials mentioning features or use of this software must display the following acknowledgment:
“This product includes software developed by the OpenSSL Project for use in the OpenSSL Toolkit. (http://www.openssl.org/)”
The names “OpenSSL Toolkit” and “OpenSSL Project” must not be used to endorse or promote products derived from this software without prior written permission. For written permission, please contact openssl-core@openssl.org.
Products derived from this software may not be called “OpenSSL” nor may “OpenSSL” appear in their names without prior written permission of the OpenSSL Project.
Redistributions of any form whatsoever must retain the following acknowledgment:
“This product includes software developed by the OpenSSL Project for use in the OpenSSL Toolkit (http://www.openssl.org/)”

THIS SOFTWARE IS PROVIDED BY THE OpenSSL PROJECT “AS IS” AND ANY EXPRESSED OR IMPLIED WARRANTIES, INCLUDING, BUT NOT LIMITED TO, THE IMPLIED WARRANTIES OF MERCHANTABILITY AND FITNESS FOR A PARTICULAR PURPOSE ARE DISCLAIMED. IN NO EVENT SHALL THE OpenSSL PROJECT OR ITS CONTRIBUTORS BE LIABLE FOR ANY DIRECT, INDIRECT, INCIDENTAL, SPECIAL, EXEMPLARY, OR CONSEQUENTIAL DAMAGES (INCLUDING, BUT NOT LIMITED TO, PROCUREMENT OF SUBSTITUTE GOODS OR SERVICES; LOSS OF USE, DATA, OR PROFITS; OR BUSINESS INTERRUPTION) HOWEVER CAUSED AND ON ANY THEORY OF LIABILITY, WHETHER IN CONTRACT, STRICT LIABILITY, OR TORT (INCLUDING NEGLIGENCE OR OTHERWISE) ARISING IN ANY WAY OUT OF THE USE OF THIS SOFTWARE, EVEN IF ADVISED OF THE POSSIBILITY OF SUCH DAMAGE.

This product includes cryptographic software written by Eric Young (eay@cryptsoft.com). This product includes software written by Tim Hudson (tjh@cryptsoft.com).

❑

Copyright (c) 1990 The Regents of the University of California.

- All rights reserved.
- Redistribution and use in source and binary forms, with or without modification, are permitted provided that the following conditions are met:

  Redistributions of source code must retain the above copyright notice, this list of conditions and the following disclaimer.
  Redistributions in binary form must reproduce the above copyright notice, this list of conditions and the following disclaimer in the documentation and/or other materials provided with the distribution.
  A ll advertising materials mentioning features or use of this software must display the following acknowledgement:
  This product includes software developed by the University of California, Berkeley and its contributors.
  Neither the name of the University nor the names of its contributors may be used to endorse or promote products derived from this software without specific prior written permission.

- THIS SOFTWARE IS PROVIDED BY THE REGENTS AND CONTRIBUTORS “AS IS” AND ANY EXPRESS OR IMPLIED WARRANTIES, INCLUDING, BUT NOT LIMITED TO, THE IMPLIED WARRANTIES OF MERCHANTABILITY AND FITNESS FOR A PARTICULAR PURPOSE ARE DISCLAIMED. IN NO EVENT SHALL THE REGENTS OR CONTRIBUTORS BE LIABLE FOR ANY DIRECT, INDIRECT, INCIDENTAL, SPECIAL, EXEMPLARY, OR CONSEQUENTIAL DAMAGES (INCLUDING, BUT NOT LIMITED TO, PROCUREMENT OF SUBSTITUTE GOODS OR SERVICES; LOSS OF USE, DATA, OR PROFITS; OR BUSINESS INTERRUPTION) HOWEVER CAUSED AND ON ANY THEORY OF LIABILITY, WHETHER IN CONTRACT, STRICT LIABILITY, OR TORT (INCLUDING NEGLIGENCE OR OTHERWISE) ARISING IN ANY WAY OUT OF THE USE OF THIS SOFTWARE, EVEN IF ADVISED OF THE POSSIBILITY OF SUCH DAMAGE.

❑

- BSD License:
- Copyright (c) 2005-2011 Paul Hsieh
- All rights reserved.
- Redistribution and use in source and binary forms, with or without modification, are permitted provided that the following conditions are met:

  Redistributions of source code must retain the above copyright notice, this list of conditions and the following disclaimer.
  Redistributions in binary form must reproduce the above copyright notice, this list of conditions and the following disclaimer in the documentation and/or other materials provided with the distribution.
  The name of the author may not be used to endorse or promote products derived from this software without specific prior written permission.

- THIS SOFTWARE IS PROVIDED BY THE AUTHOR “AS IS” AND ANY EXPRESS OR IMPLIED WARRANTIES, INCLUDING, BUT NOT LIMITED TO, THE IMPLIED WARRANTIES OF MERCHANTABILITY AND FITNESS FOR A PARTICULAR PURPOSE ARE DISCLAIMED.
- IN NO EVENT SHALL THE AUTHOR BE LIABLE FOR ANY DIRECT, INDIRECT, INCIDENTAL, SPECIAL, EXEMPLARY, OR CONSEQUENTIAL DAMAGES (INCLUDING, BUT NOT LIMITED TO, PROCUREMENT OF SUBSTITUTE GOODS OR SERVICES; LOSS OF USE, DATA, OR PROFITS; OR BUSINESS INTERRUPTION) HOWEVER CAUSED AND ON ANY THEORY OF LIABILITY, WHETHER IN CONTRACT, STRICT LIABILITY, OR TORT (INCLUDING NEGLIGENCE OR OTHERWISE) ARISING IN ANY WAY OUT OF THE USE OF THIS SOFTWARE, EVEN IF ADVISED OF THE POSSIBILITY OF SUCH DAMAGE.

❑

License

=======

The MIT License (MIT)

Copyright (c) 2012 Maxim Salov

Permission is hereby granted, free of charge, to any person obtaining a copy of this software and associated documentation files (the “Software”), to deal in the Software without restriction, including without limitation the rights to use, copy, modify, merge, publish, distribute, sublicense, and/or sell copies of the Software, and to permit persons to whom the Software is furnished to do so, subject to the following conditions:

The above copyright notice and this permission notice shall be included in all copies or substantial portions of the Software.

THE SOFTWARE IS PROVIDED “AS IS”, WITHOUT WARRANTY OF ANY KIND, EXPRESS OR IMPLIED, INCLUDING BUT NOT LIMITED TO THE WARRANTIES OF MERCHANTABILITY, FITNESS FOR A PARTICULAR PURPOSE AND NONINFRINGEMENT. IN NO EVENT SHALL THE AUTHORS OR COPYRIGHT HOLDERS BE LIABLE FOR ANY CLAIM, DAMAGES OR OTHER LIABILITY, WHETHER IN AN ACTION OF CONTRACT, TORT OR OTHERWISE, ARISING FROM, OUT OF OR IN CONNECTION WITH THE SOFTWARE OR THE USE OR OTHER DEALINGS IN THE SOFTWARE.

❑

SQLite Copyright

SQLite is in the

Public Domain

All of the code and documentation in SQLite has been dedicated to the public domain by the authors. All code authors, and representatives of the companies they work for, have signed affidavits dedicating their contributions to the public domain and originals of those signed affidavits are stored in a firesafe at the main offices of Hwaci. Anyone is free to copy, modify, publish, use, compile, sell, or distribute the original SQLite code, either in source code form or as a compiled binary, for any purpose, commercial or non-commercial, and by any means.

The previous paragraph applies to the deliverable code and documentation in SQLite - those parts of the SQLite library that you actually bundle and ship with a larger application. Some scripts used as part of the build process (for example the “configure” scripts generated by autoconf) might fall under other open-source licenses. Nothing from these build scripts ever reaches the final deliverable SQLite library, however, and so the licenses associated with those scripts should not be a factor in assessing your rights to copy and use the SQLite library.

All of the deliverable code in SQLite has been written from scratch. No code has been taken from other projects or from the open internet. Every line of code can be traced back to its original author, and all of those authors have public domain dedications on file. So the SQLite code base is clean and is uncontaminated with licensed code from other projects.

❑

- Copyright (c) 1998 Todd C. Miller <Todd.Miller@courtesan.com>
- Permission to use, copy, modify, and distribute this software for any purpose with or without fee is hereby granted, provided that the above copyright notice and this permission notice appear in all copies.
- THE SOFTWARE IS PROVIDED “AS IS” AND THE AUTHOR DISCLAIMS ALL WARRANTIES WITH REGARD TO THIS SOFTWARE INCLUDING ALL IMPLIED WARRANTIES OF MERCHANTABILITY AND FITNESS. IN NO EVENT SHALL THE AUTHOR BE LIABLE FOR ANY SPECIAL, DIRECT, INDIRECT, OR CONSEQUENTIAL DAMAGES OR ANY DAMAGES WHATSOEVER RESULTING FROM LOSS OF USE, DATA OR PROFITS, WHETHER IN AN ACTION OF CONTRACT, NEGLIGENCE OR OTHER TORTIOUS ACTION, ARISING OUT OF OR IN CONNECTION WITH THE USE OR PERFORMANCE OF THIS SOFTWARE.

❑

copyright : (C) 2002 - 2008 by Scott Wheeler
email : wheeler@kde.org

“The contents of this file are subject to the Mozilla Public License Version 1.1 (the “License”); you may not use this file except in compliance with the License. You may obtain a copy of the License at http://www.mozilla.org/MPL/

Software distributed under the License is distributed on an “AS IS” basis, WITHOUT WARRANTY OF ANY KIND, either express or implied. See the License for the specific language governing rights and limitations under the License.

❑

www.sourceforge.net/projects/tinyxml

This software is provided 'as-is', without any express or implied warranty. In no event will the authors be held liable for any damages arising from the use of this software.

Permission is granted to anyone to use this software for any purpose, including commercial applications, and to alter it and redistribute it freely, subject to the following restrictions:

The origin of this software must not be misrepresented; you must not claim that you wrote the original software. If you use this software in a product, an acknowledgment in the product documentation would be appreciated but is not required.
Altered source versions must be plainly marked as such, and must not be misrepresented as being the original software.
This notice may not be removed or altered from any source distribution.

❑

http://wiki.xiph.org/index.php/Tremor

Copyright (c) 2002, Xiph.org Foundation

Redistribution and use in source and binary forms, with or without modification, are permitted provided that the following conditions are met:

- Redistributions of source code must retain the above copyright notice, this list of conditions and the following disclaimer.
- Redistributions in binary form must reproduce the above copyright notice, this list of conditions and the following disclaimer in the documentation and/or other materials provided with the distribution.
- Neither the name of the Xiph.org Foundation nor the names of its contributors may be used to endorse or promote products derived from this software without specific prior written permission.

THIS SOFTWARE IS PROVIDED BY THE COPYRIGHT HOLDERS AND CONTRIBUTORS “AS IS” AND ANY EXPRESS OR IMPLIED WARRANTIES, INCLUDING, BUT NOT LIMITED TO, THE IMPLIED WARRANTIES OF MERCHANTABILITY AND FITNESS FOR A PARTICULAR PURPOSE ARE DISCLAIMED. IN NO EVENT SHALL THE FOUNDATION OR CONTRIBUTORS BE LIABLE FOR ANY DIRECT, INDIRECT, INCIDENTAL, SPECIAL, EXEMPLARY, OR CONSEQUENTIAL DAMAGES (INCLUDING, BUT NOT LIMITED TO, PROCUREMENT OF SUBSTITUTE GOODS OR SERVICES; LOSS OF USE, DATA, OR PROFITS; OR BUSINESS INTERRUPTION) HOWEVER CAUSED AND ON ANY THEORY OF LIABILITY, WHETHER IN CONTRACT, STRICT LIABILITY, OR TORT (INCLUDING NEGLIGENCE OR OTHERWISE) ARISING IN ANY WAY OUT OF THE USE OF THIS SOFTWARE, EVEN IF ADVISED OF THE POSSIBILITY OF SUCH DAMAGE.

❑

http://www.zlib.net/

zlib.h -- interface of the ‘zlib’ general purpose compression library version 1.2.3, July 18th, 2005

Copyright (C) 1995-2004 Jean-loup Gailly and Mark Adler

This software is provided ‘as-is’, without any express or implied warranty. In no event will the authors be held liable for any damages arising from the use of this software.

Permission is granted to anyone to use this software for any purpose, including commercial applications, and to alter it and redistribute it freely, subject to the following restrictions:

- The origin of this software must not be misrepresented; you must not claim that you wrote the original software. If you use this software in a product, an acknowledgment in the product documentation would be appreciated but is not required.
- Altered source versions must be plainly marked as such, and must not be misrepresented as being the original software.
- This notice may not be removed or altered from any source distribution.

Jean-loup Gailly jloup@gzip.org, Mark Adler madler@alumni.caltech.edu

❑

www.spotify.com/connect/third-party-licenses

DENON®

www.denon.com

3520 10614 00ADA

Copyright © 2018 D&M Holdings Inc. All Rights Reserved.